LEGO SYSTEM

MODEL TEAM

5571

2 models - the 2nd model starts on page 61 ~ page 1 on the 2nd set

4101166

© 1996 LEGO Group

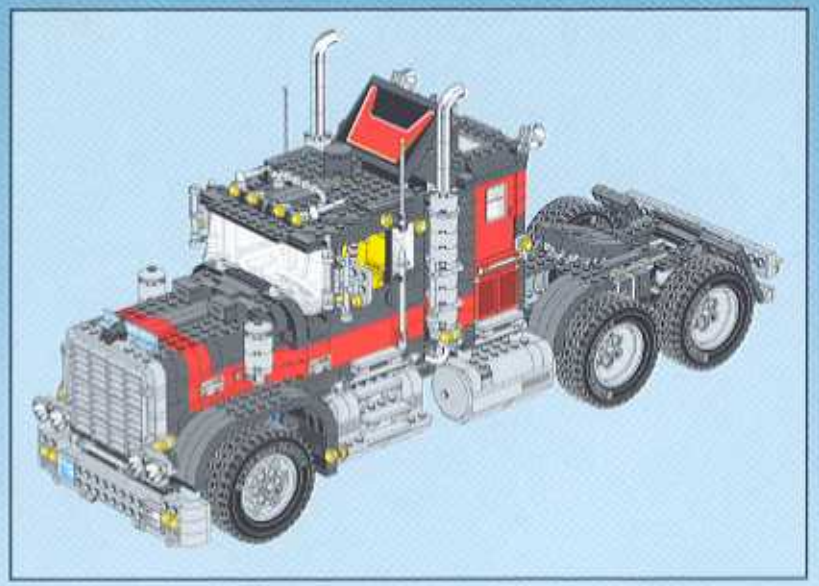

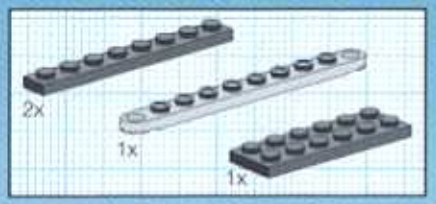

1

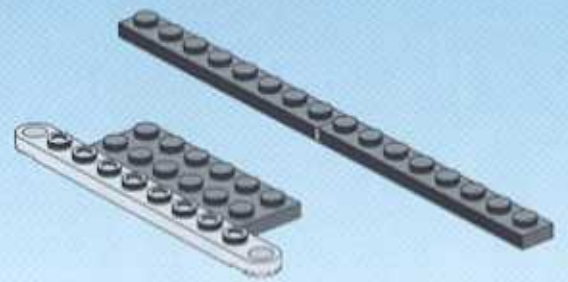

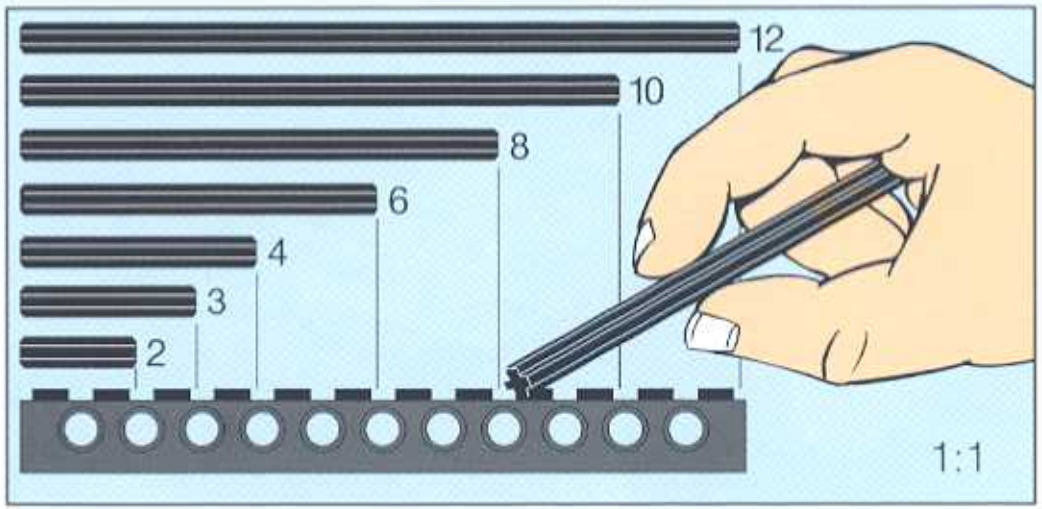

2

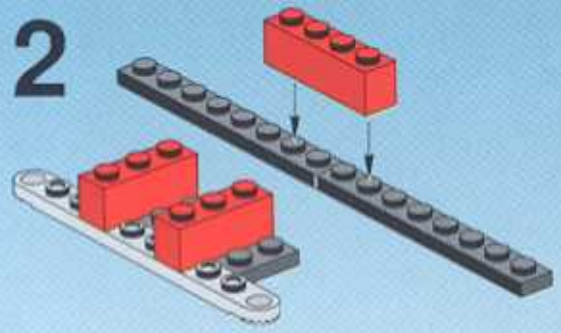

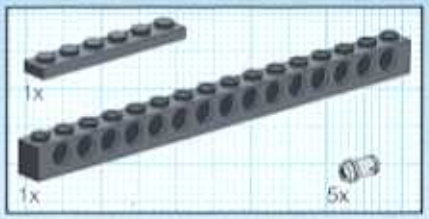

3

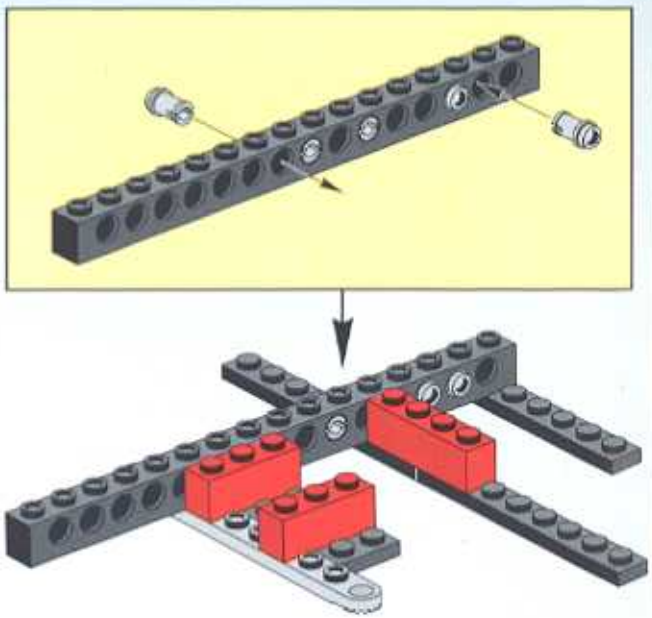

4

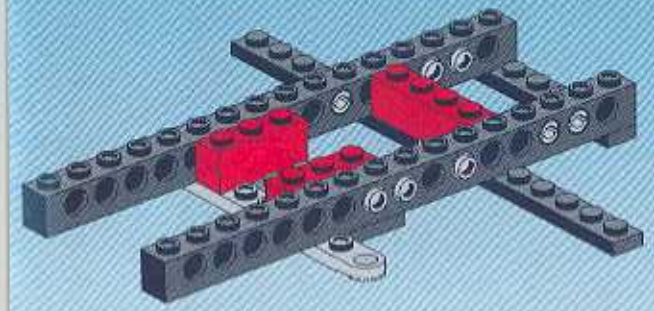

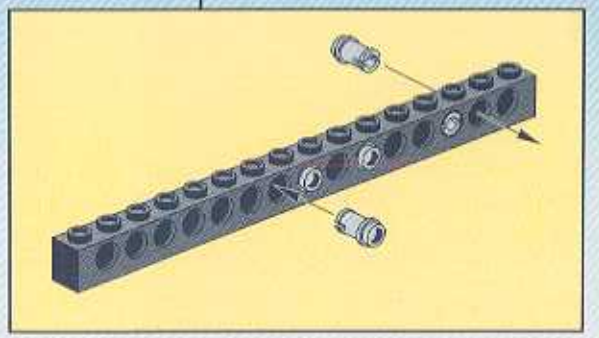

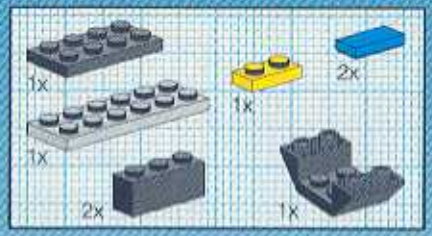

5

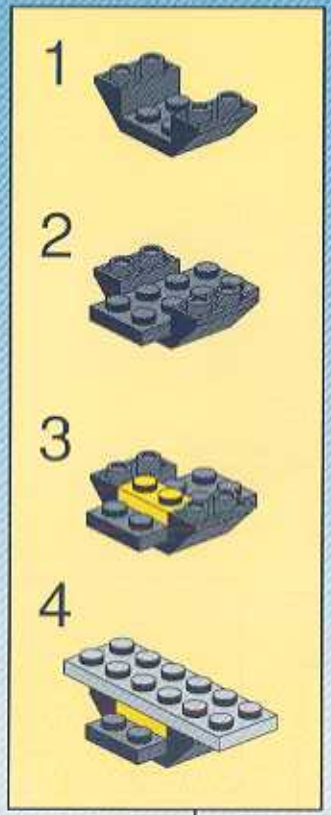

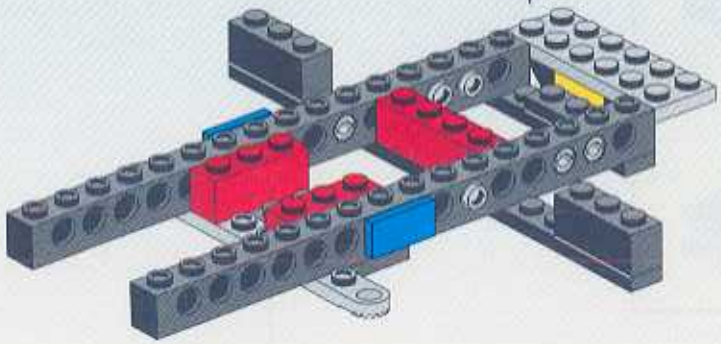

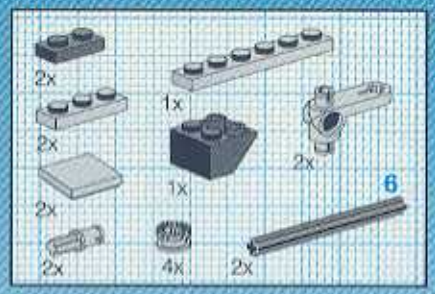

6

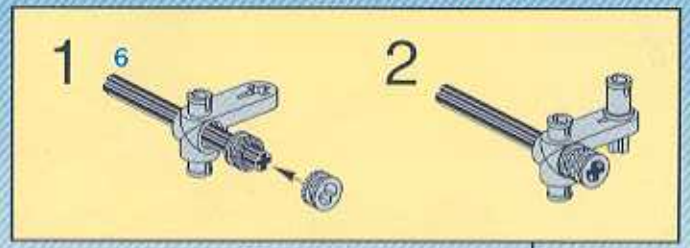

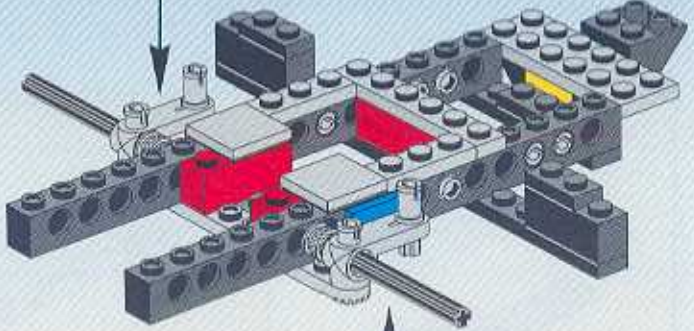

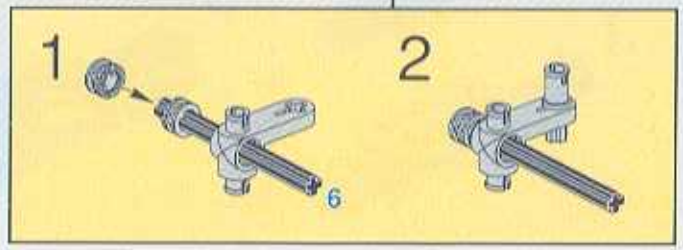

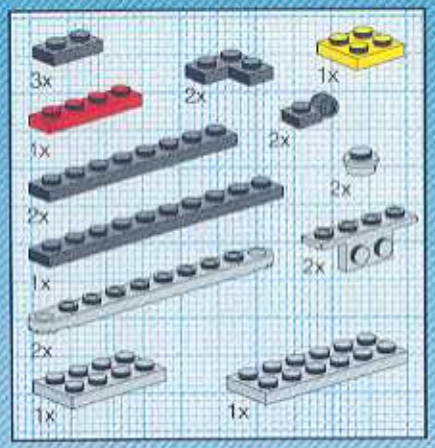

7

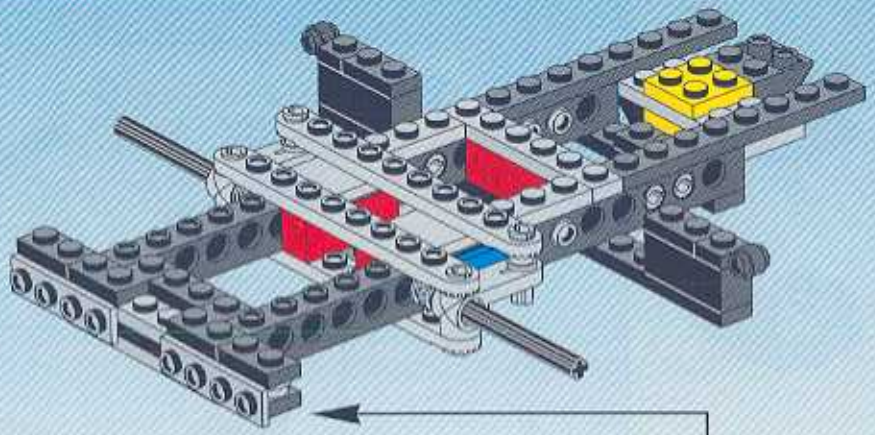

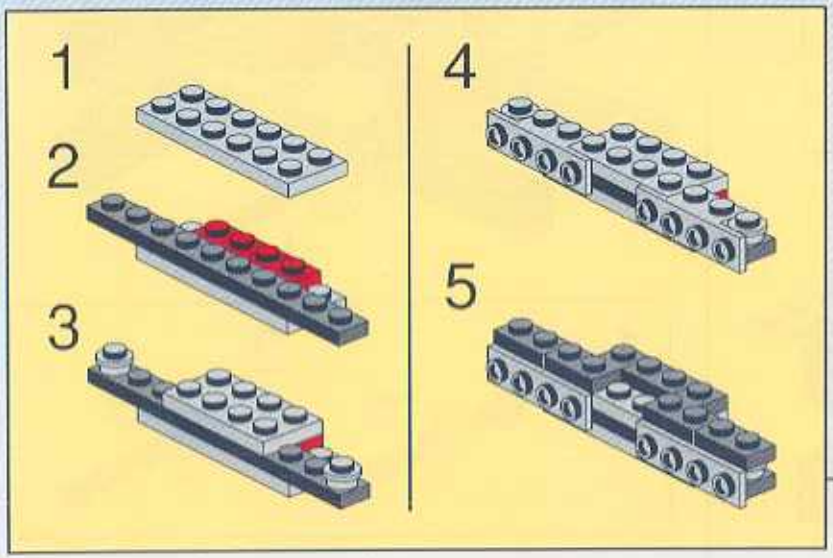

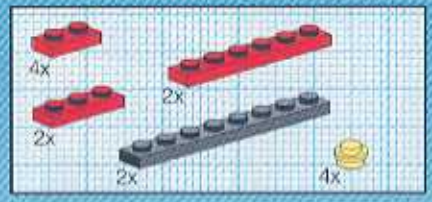

8

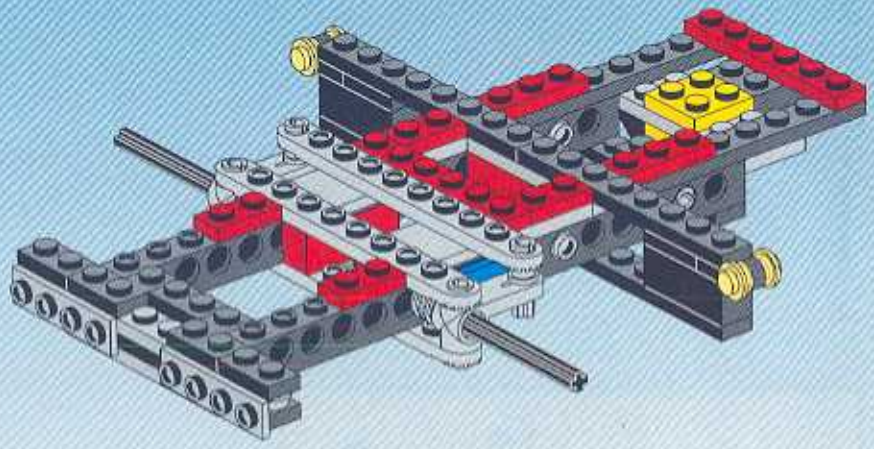

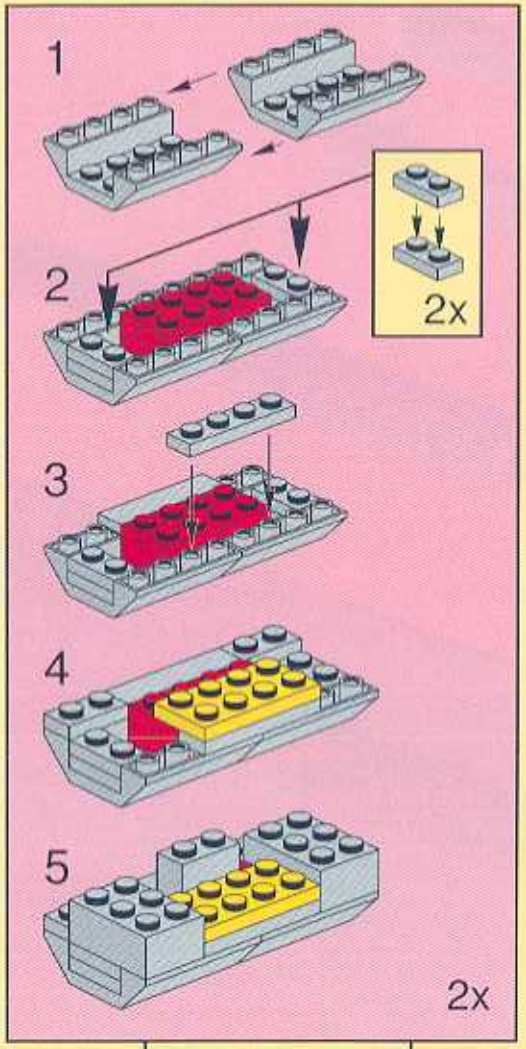
1
2
2x
3
4
5
2x

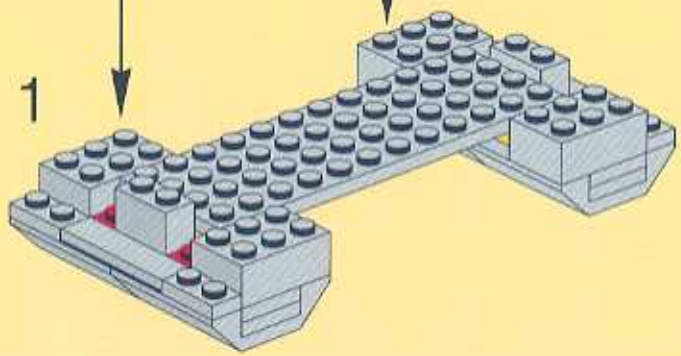
1

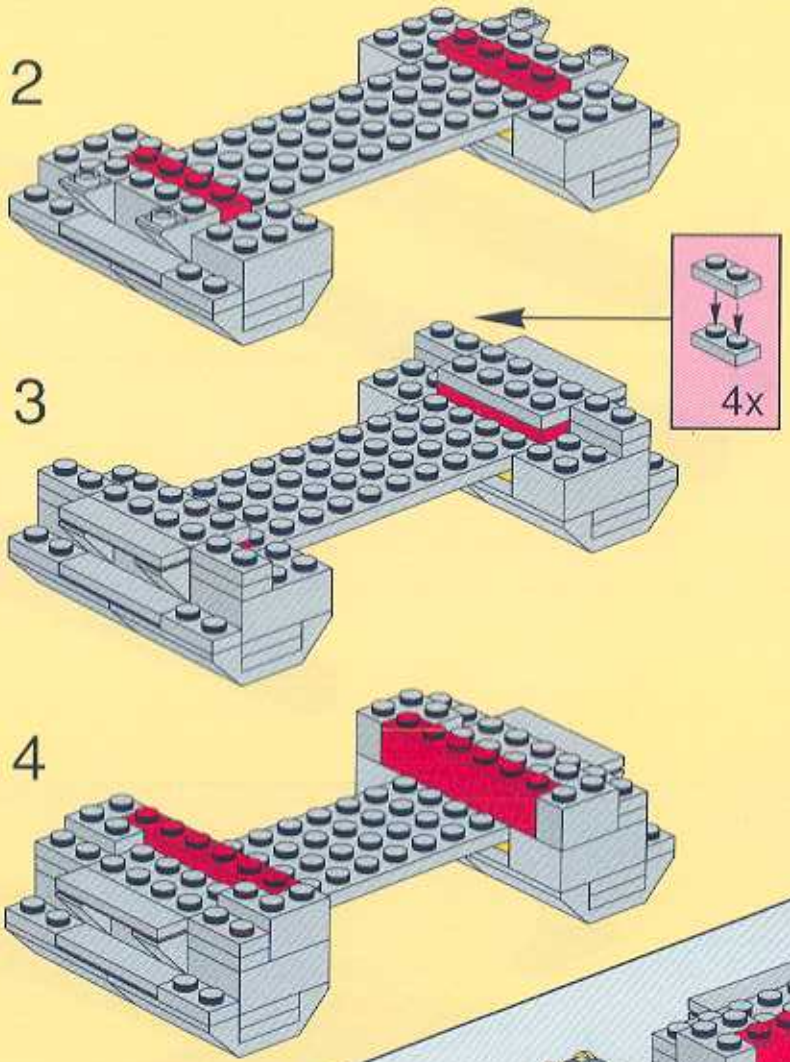
2
4x
3
4

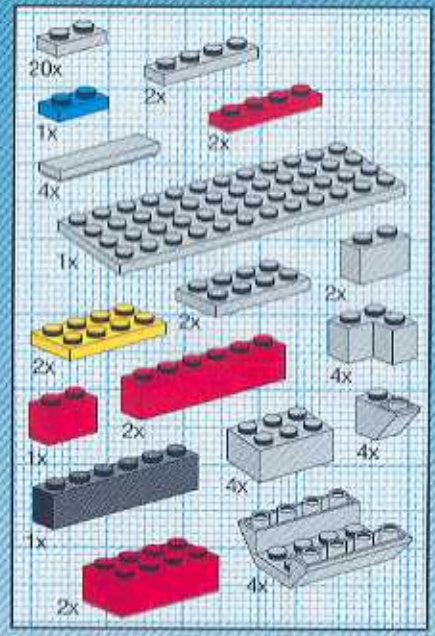
20x
2x
1x
2x
4x
1x
2x
2x
2x
4x
2x
1x
4x
4x
1x
2x
4x

9

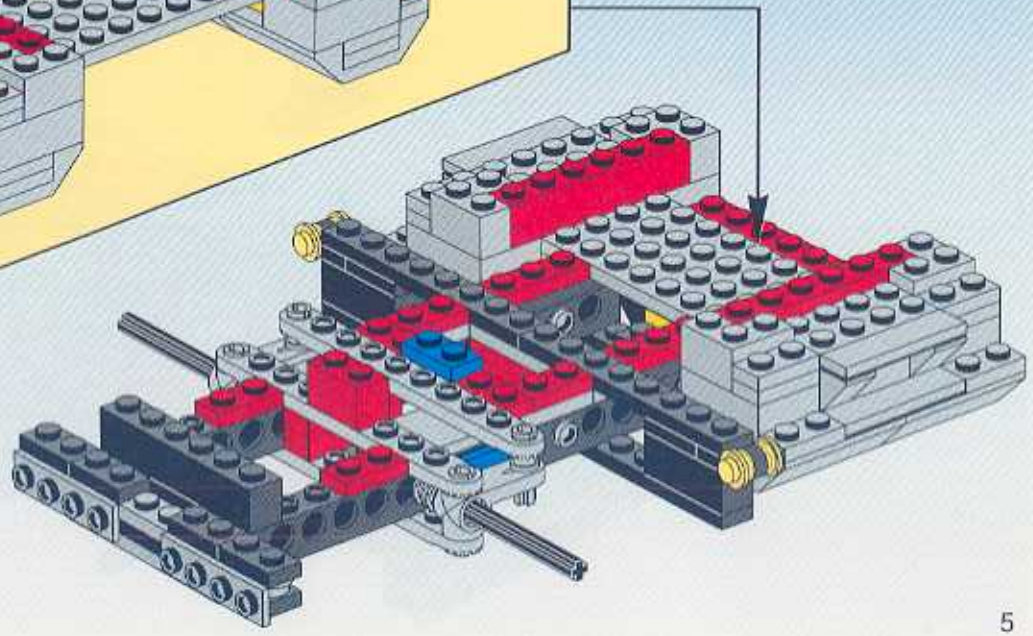

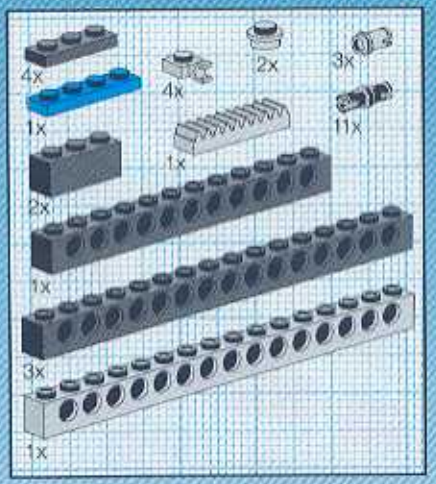

10

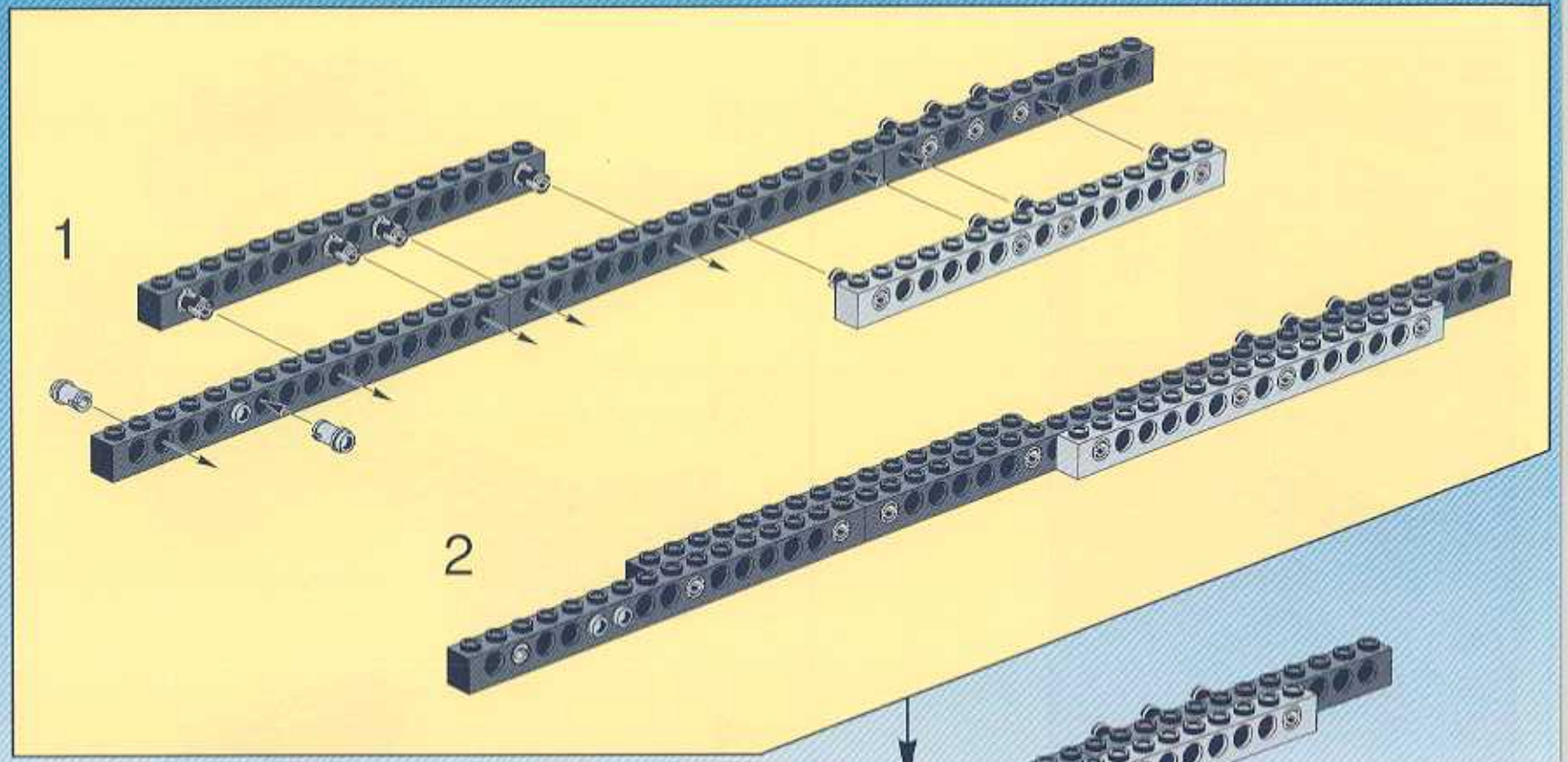

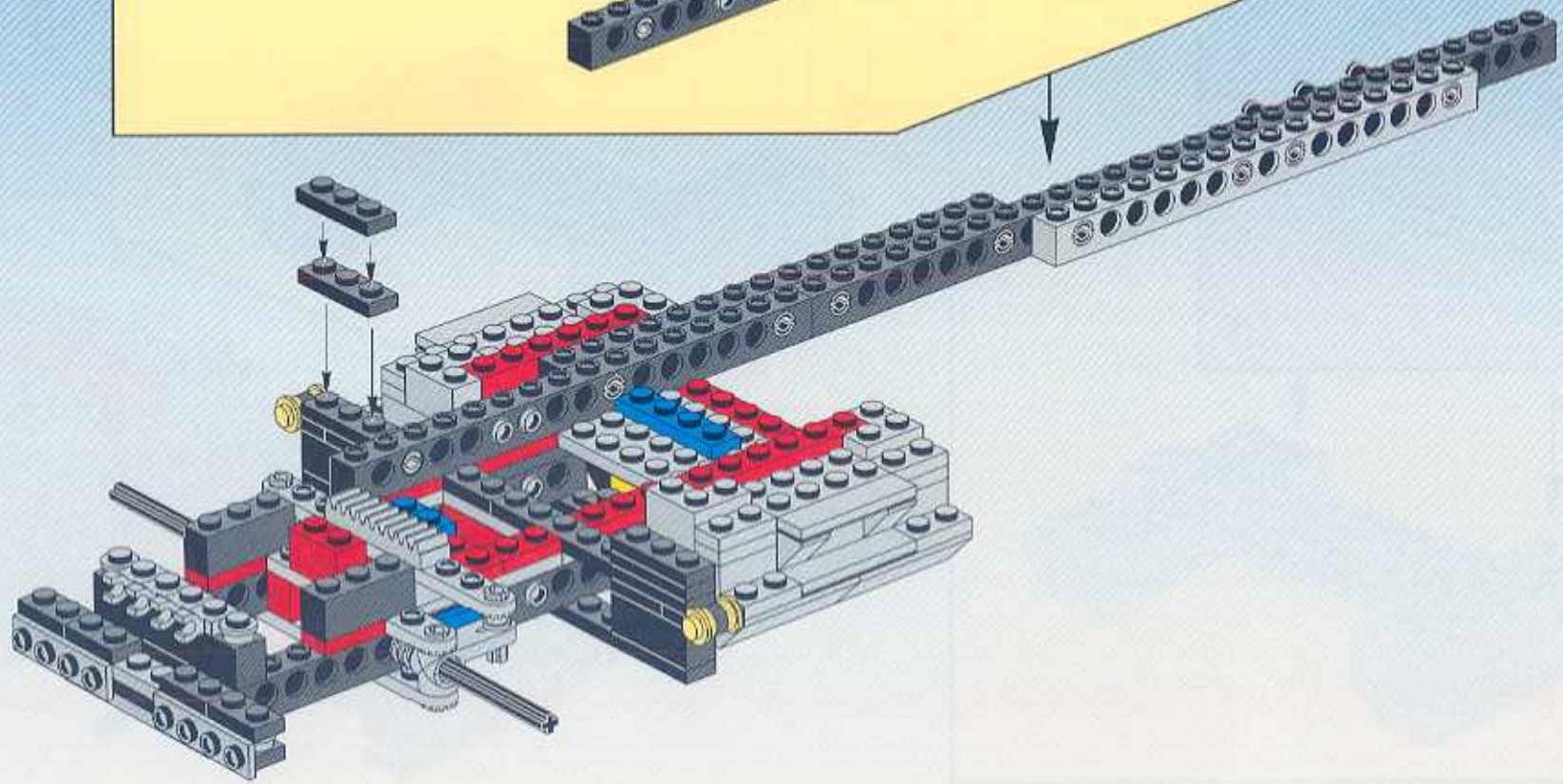

11

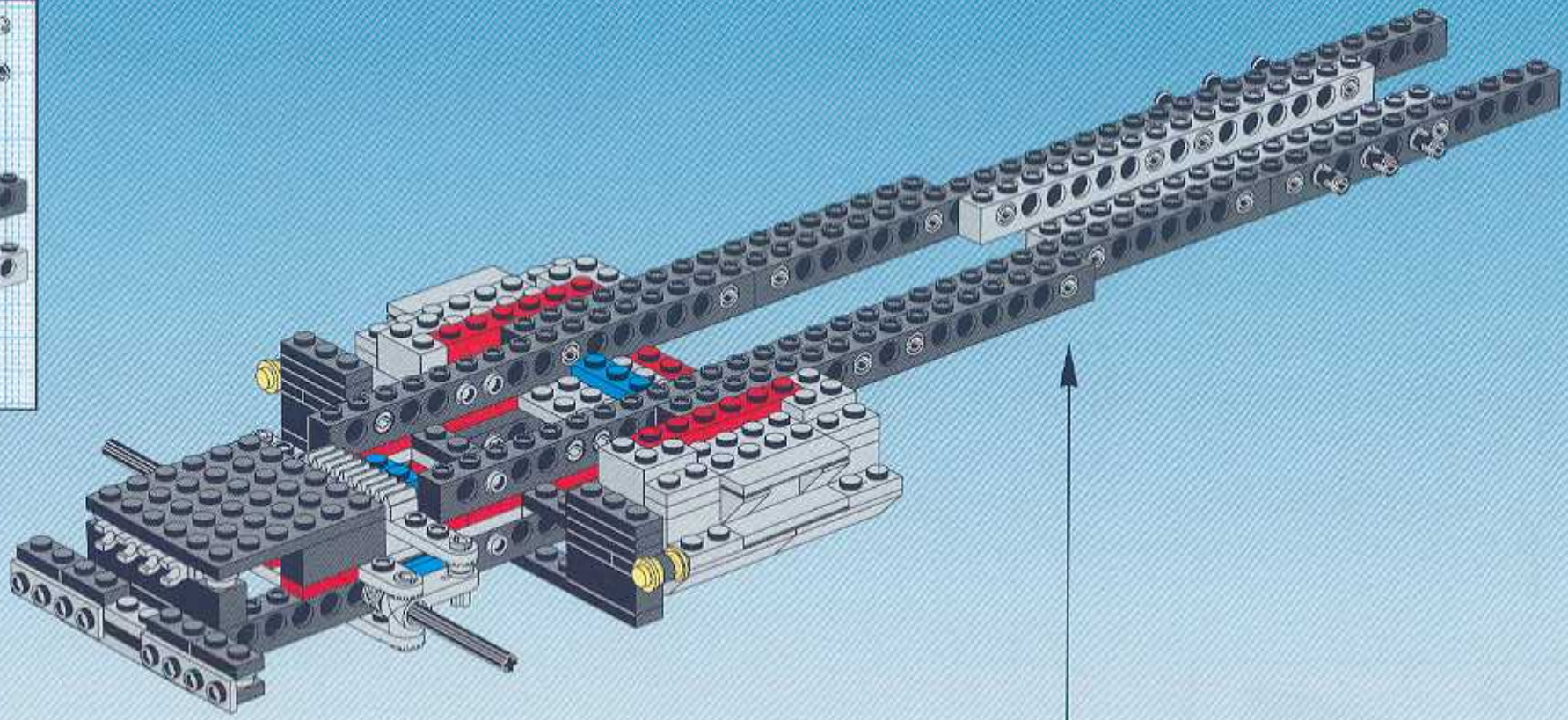

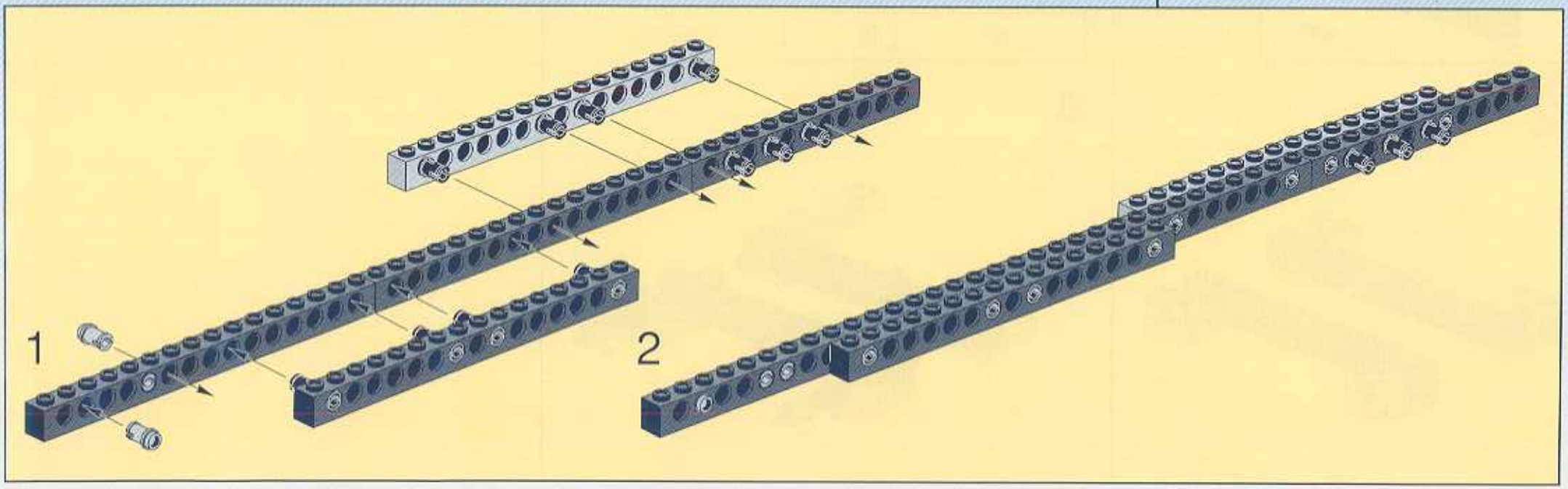

1

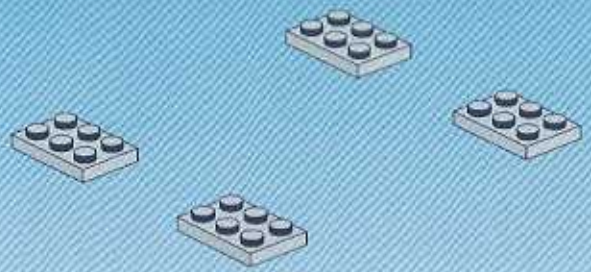

2

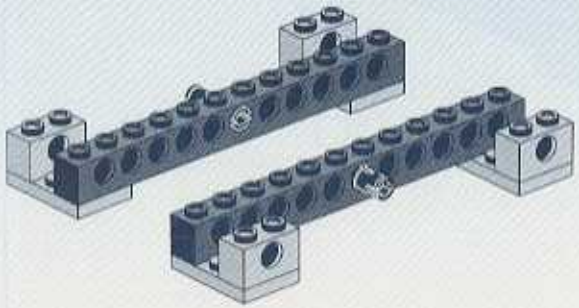

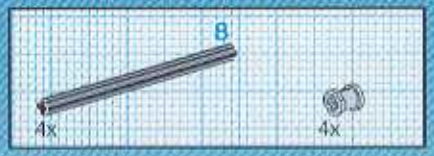

3

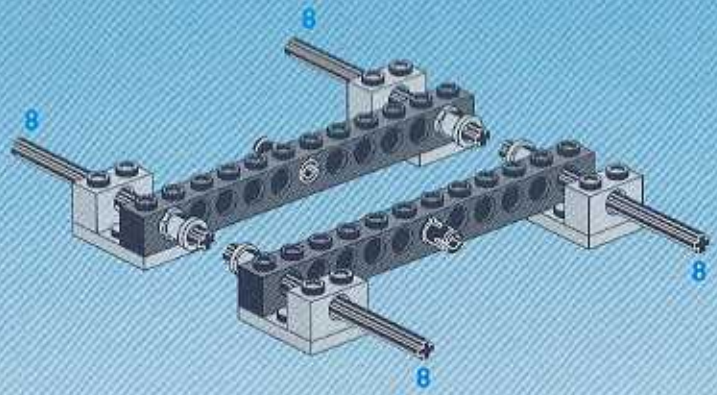

4

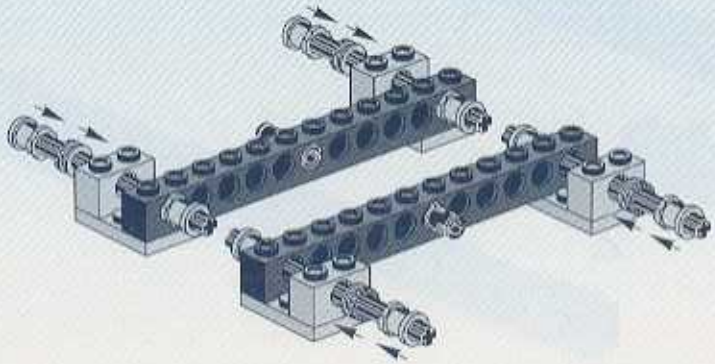

5

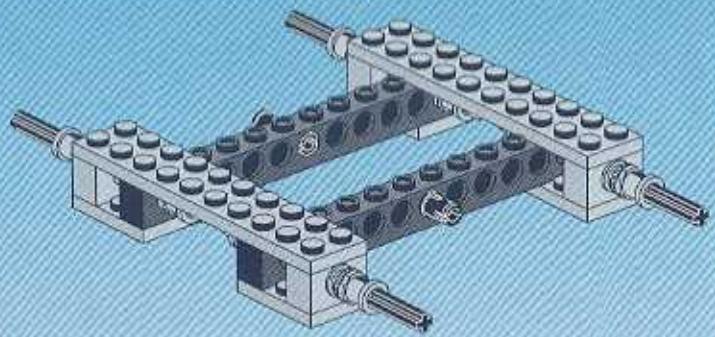

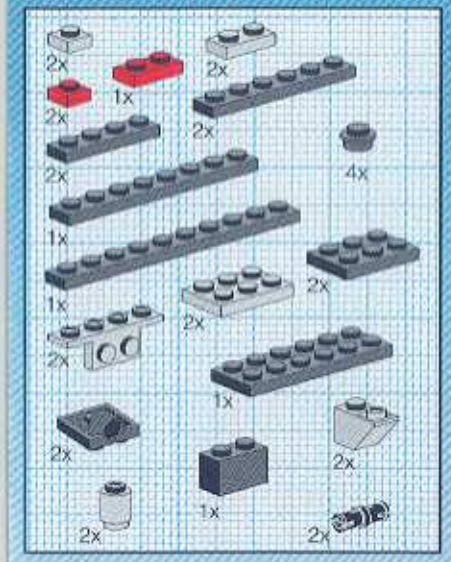

6

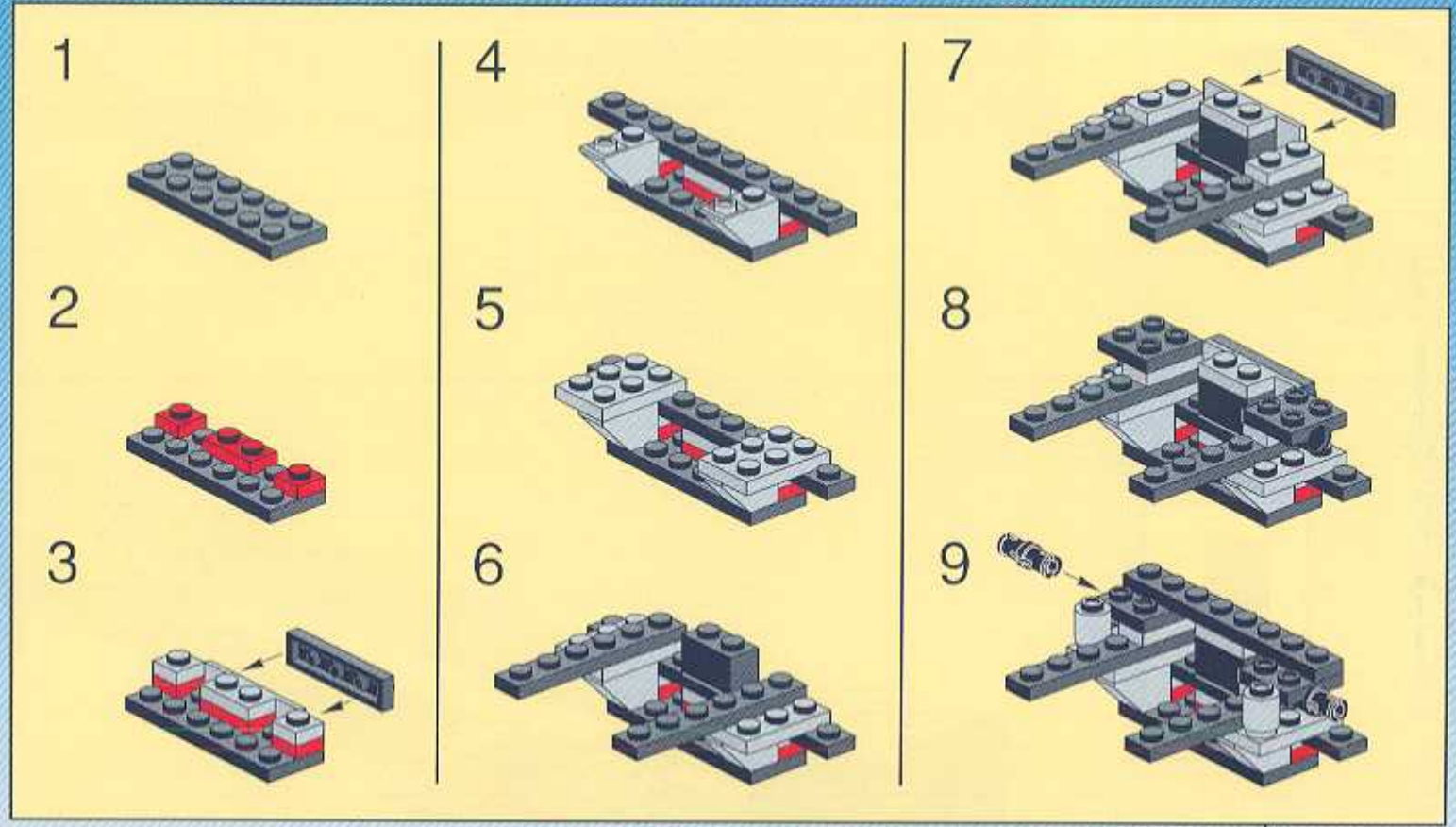

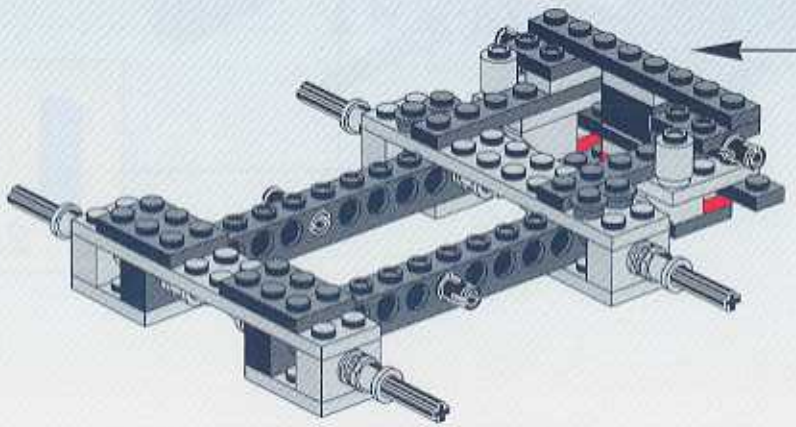

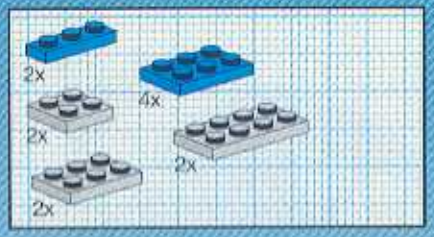

12

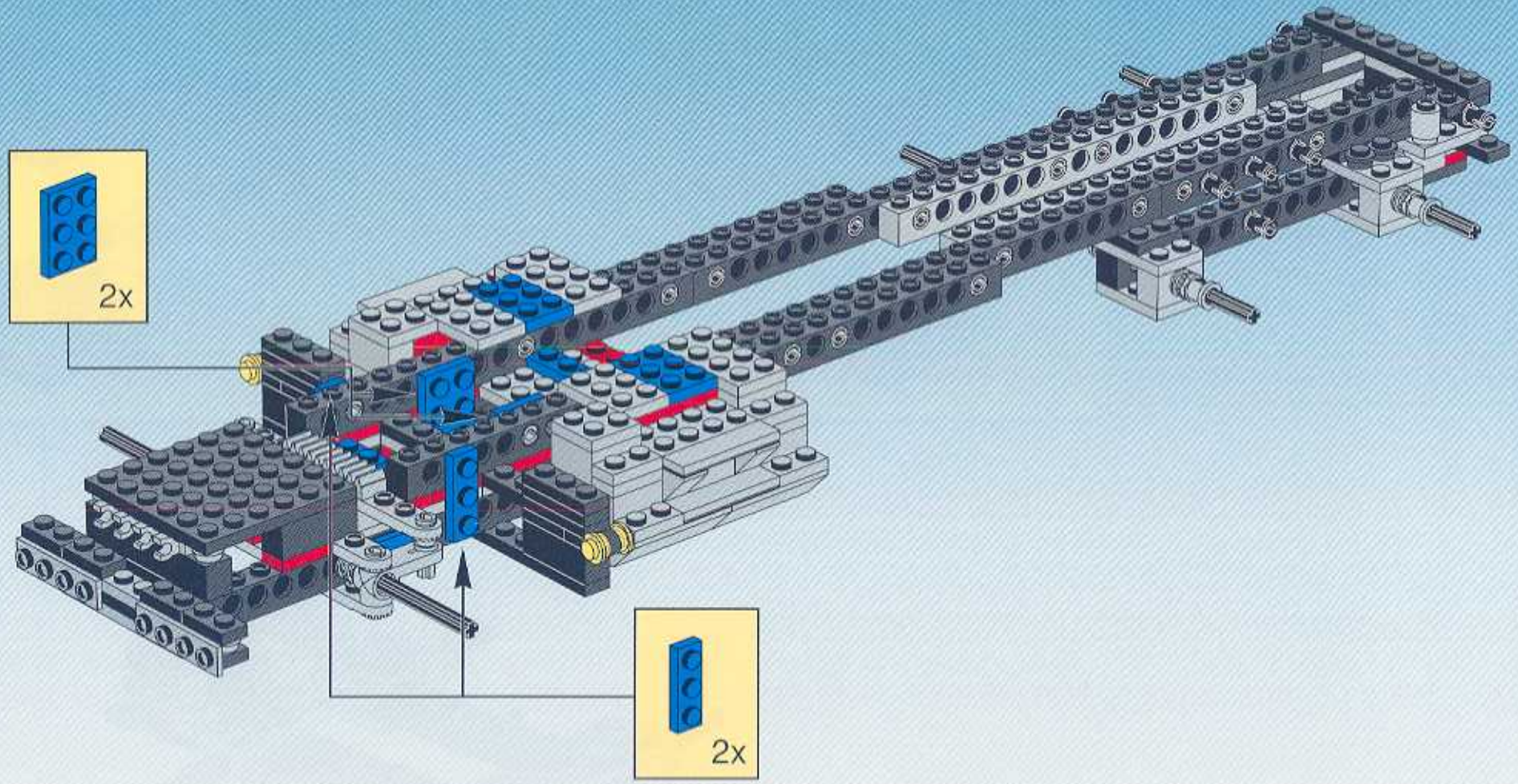

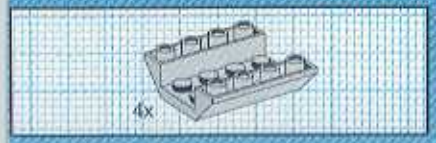

1

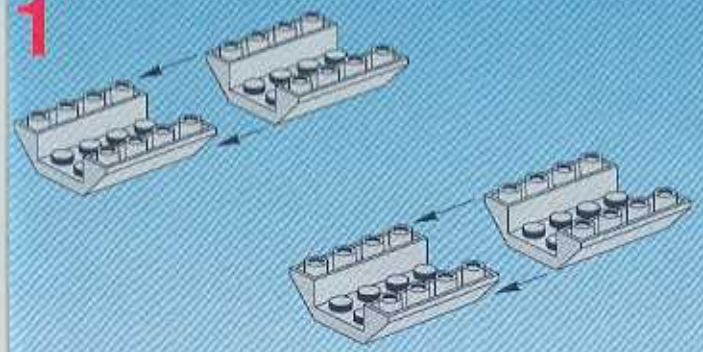

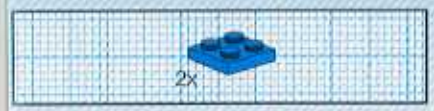

2

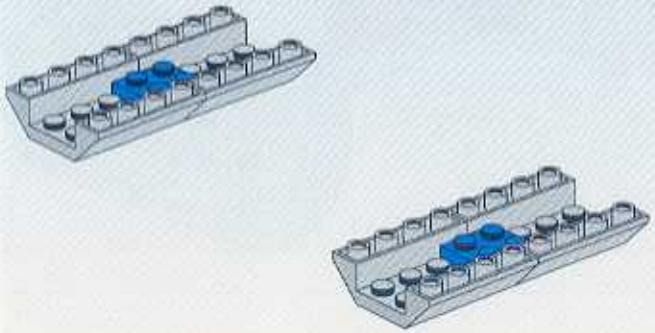

3

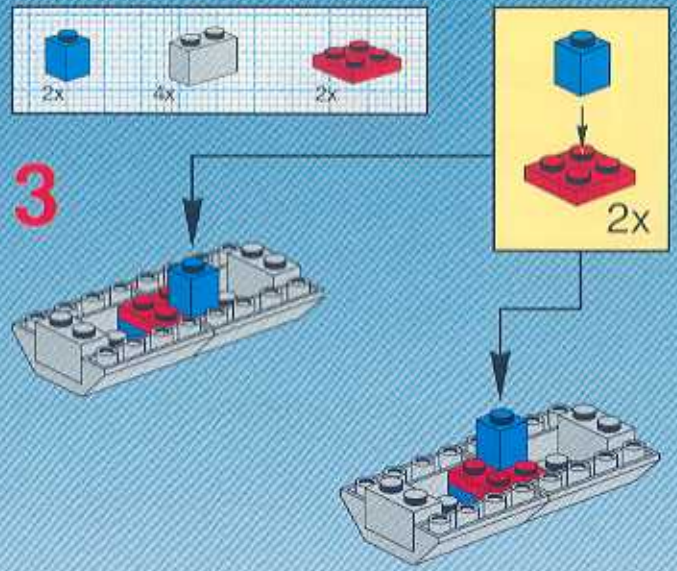

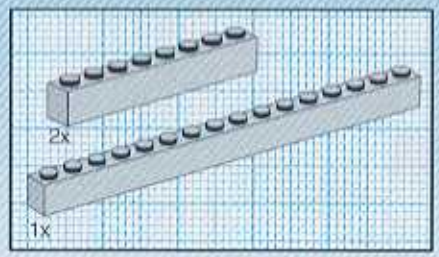

4

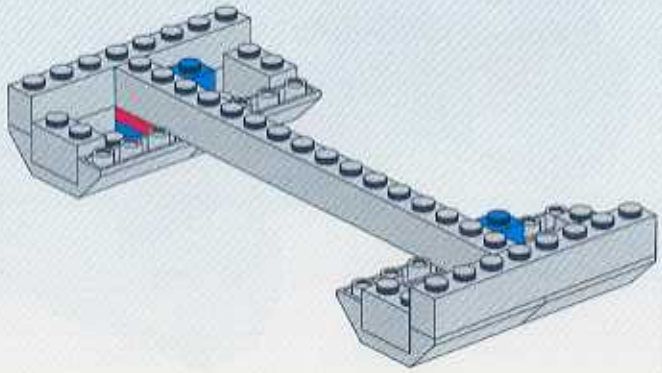

5

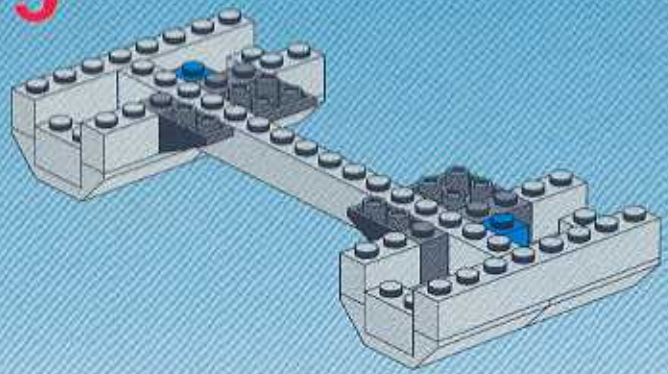

6

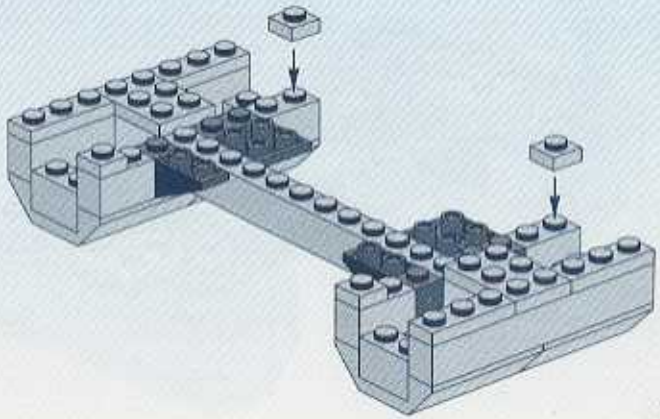

7

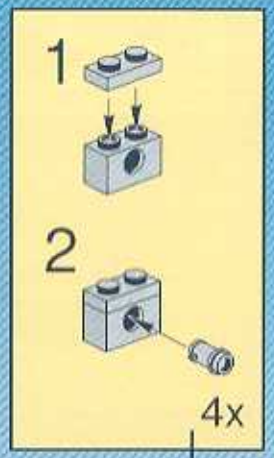

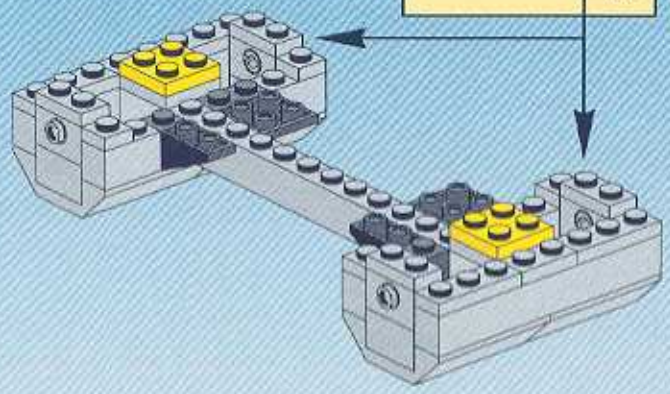

8

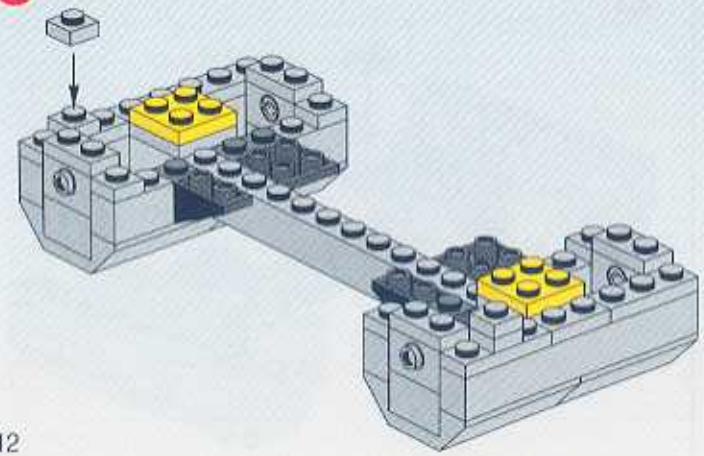

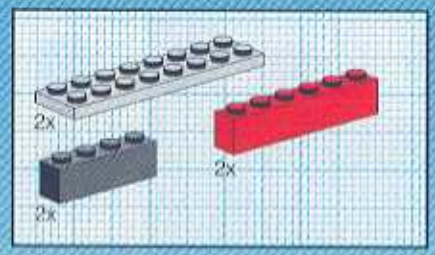

9

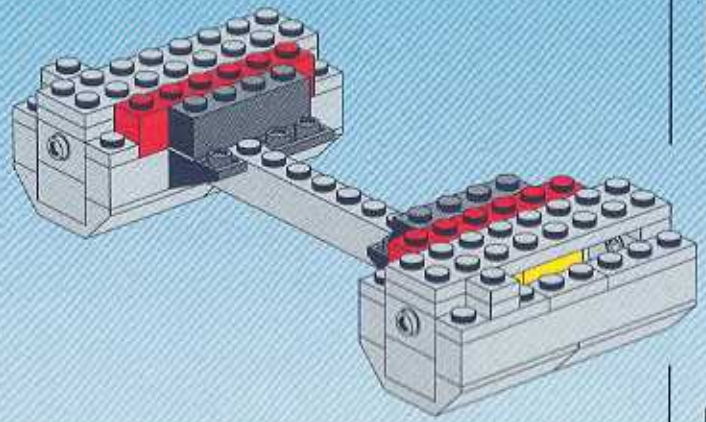

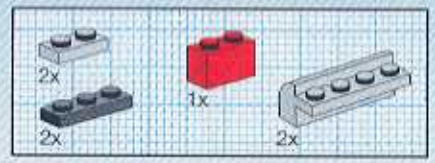

10

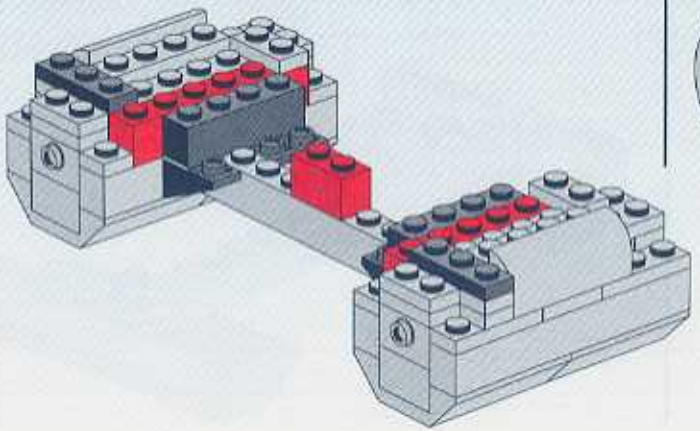

11

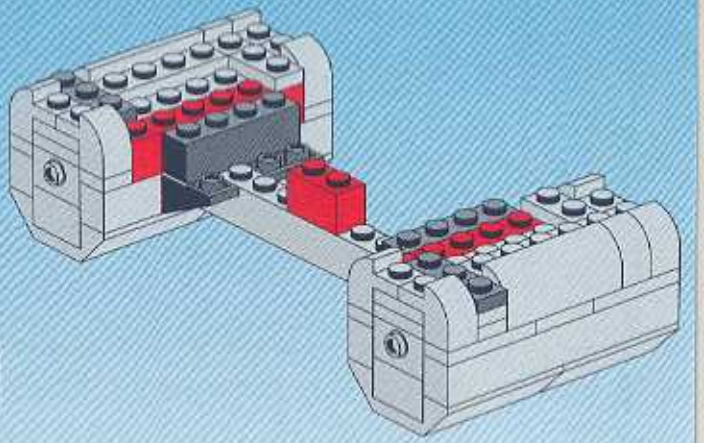

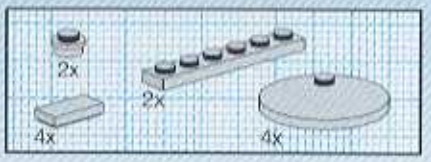

12

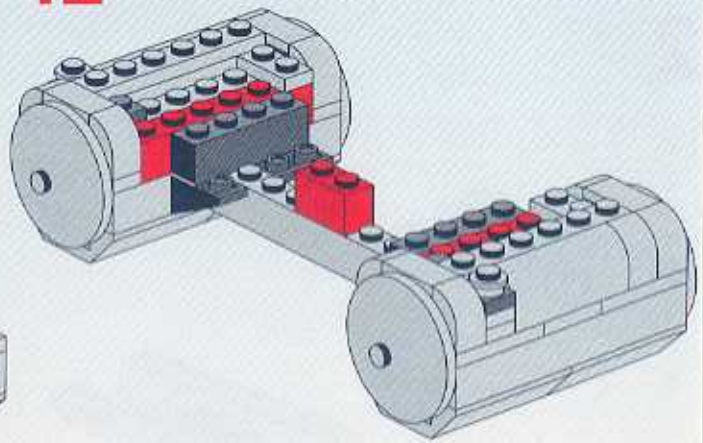

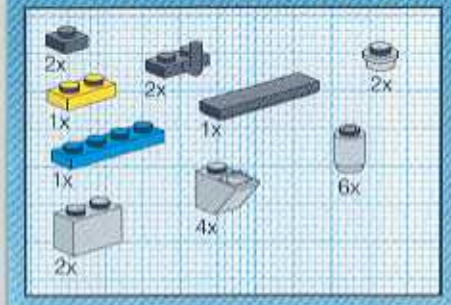
2x
2x
2x
1x
1x
1x
6x
4x
2x

13

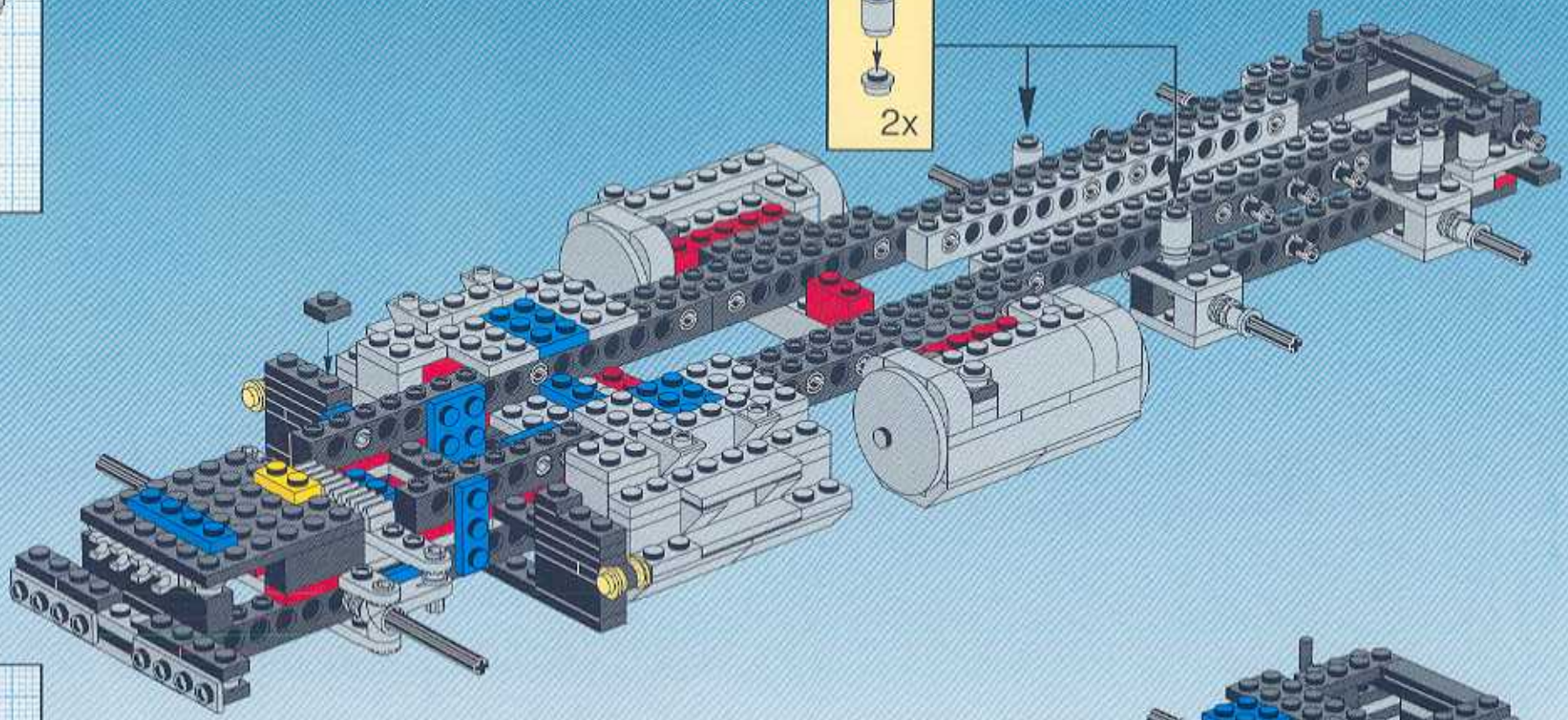
2x

14

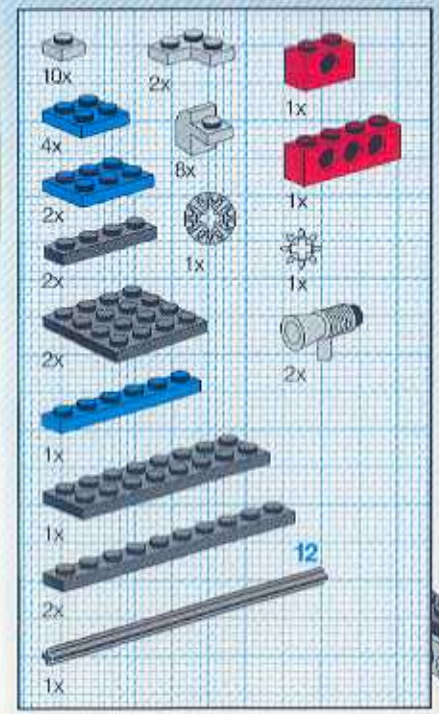
10x
2x
1x
4x
8x
2x
1x
1x
1x
2x
2x
2x
1x
1x
12
2x
1x

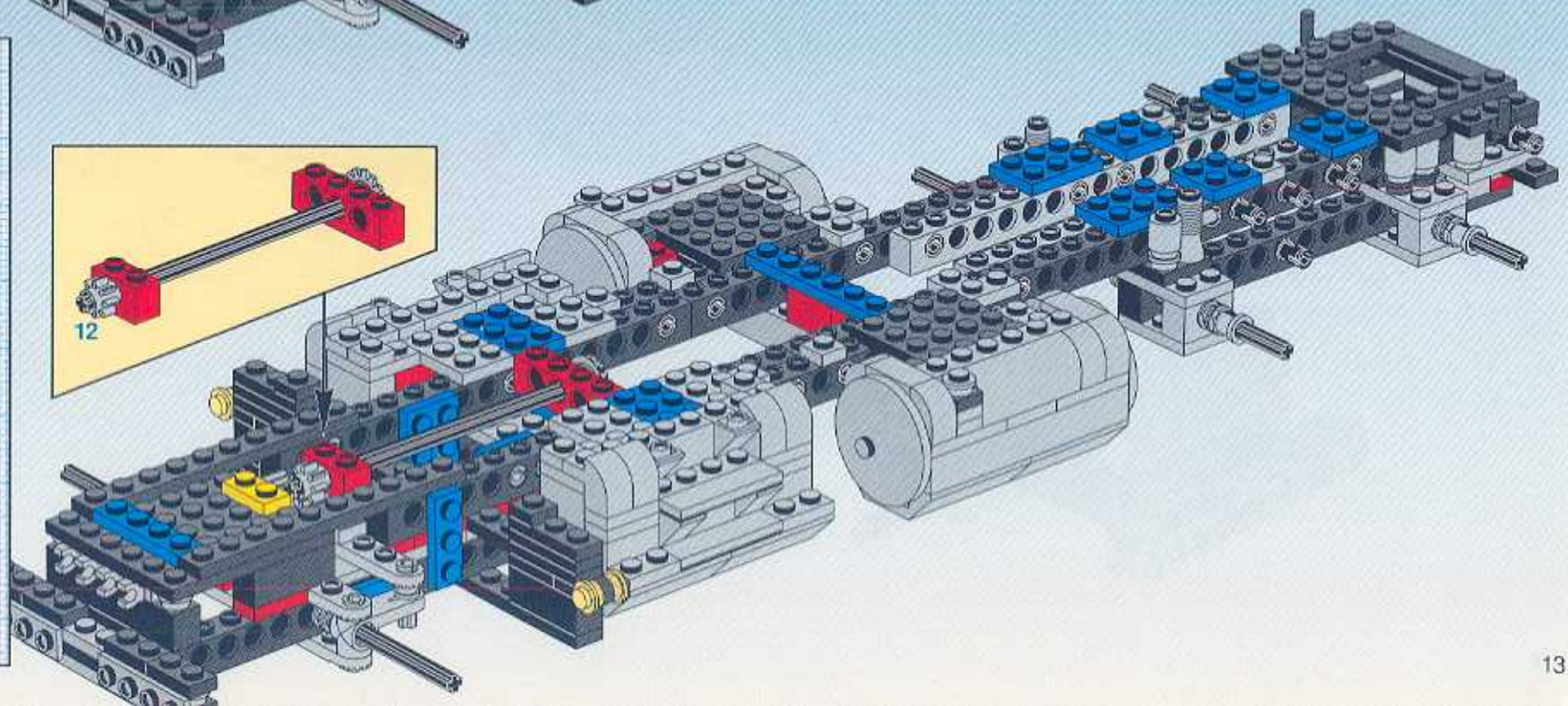
12

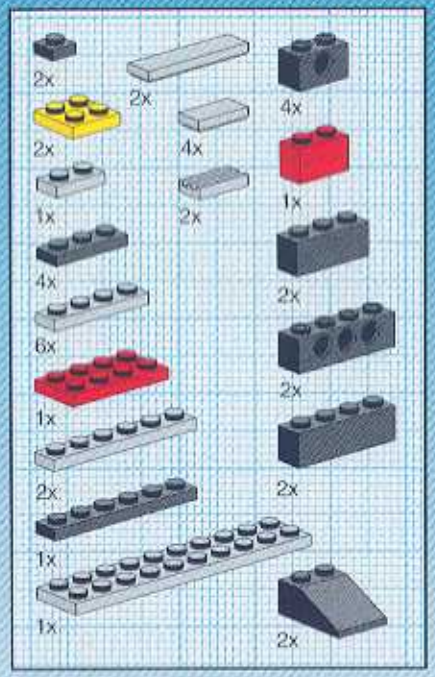

15

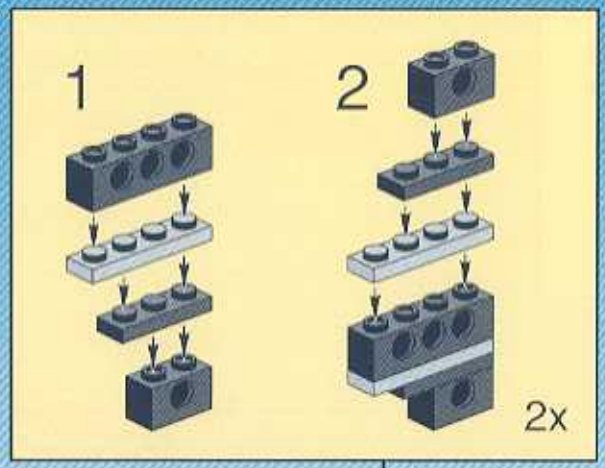

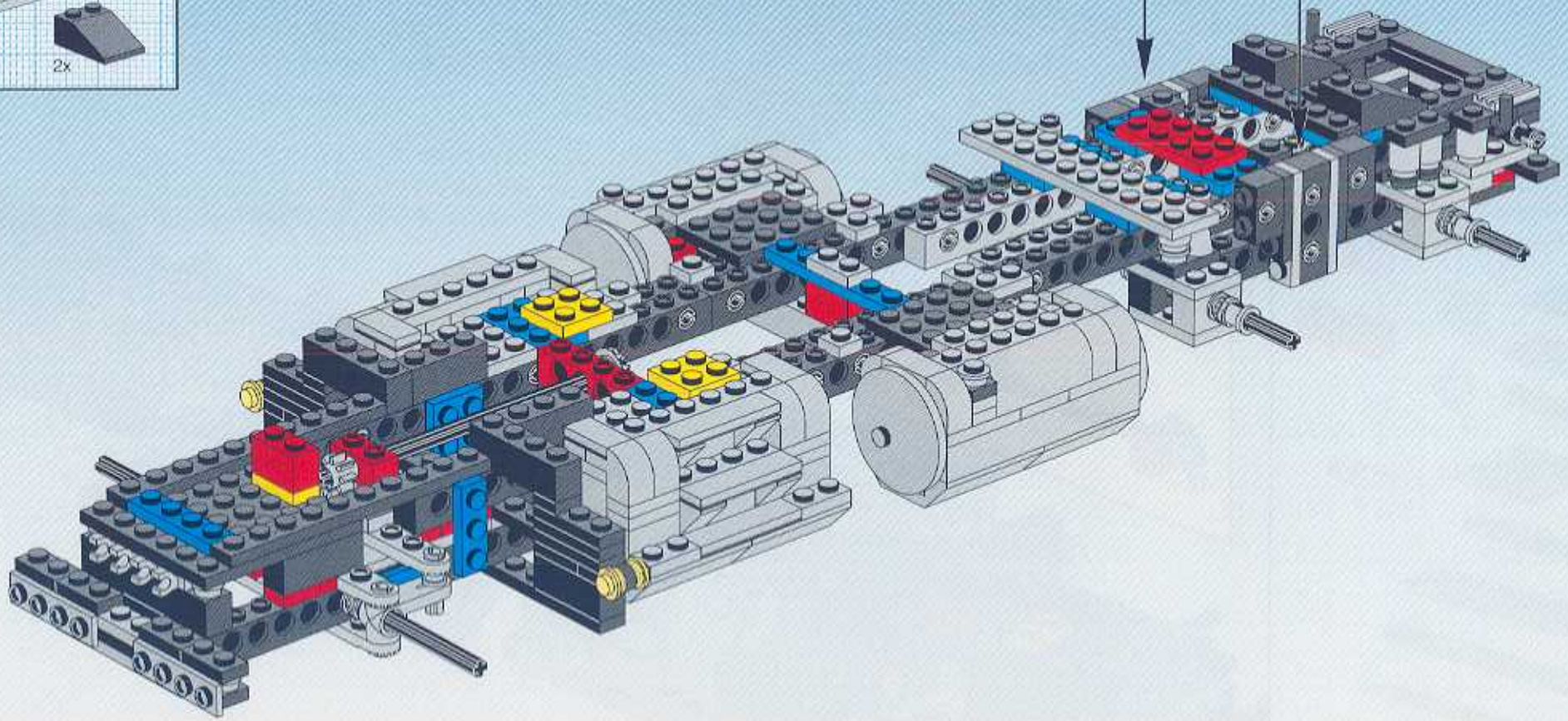

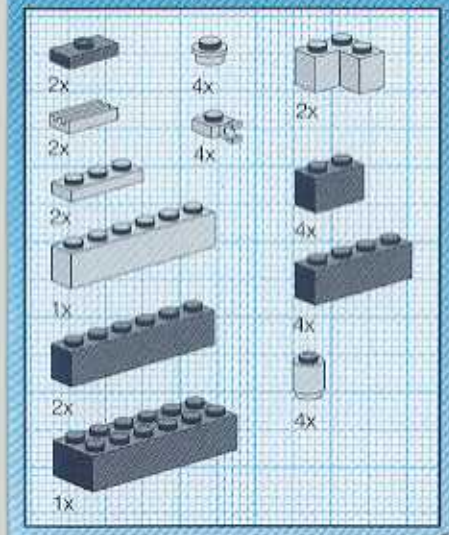
2x
4x
2x
2x
4x
2x
4x
1x
4x
2x
4x
1x

16

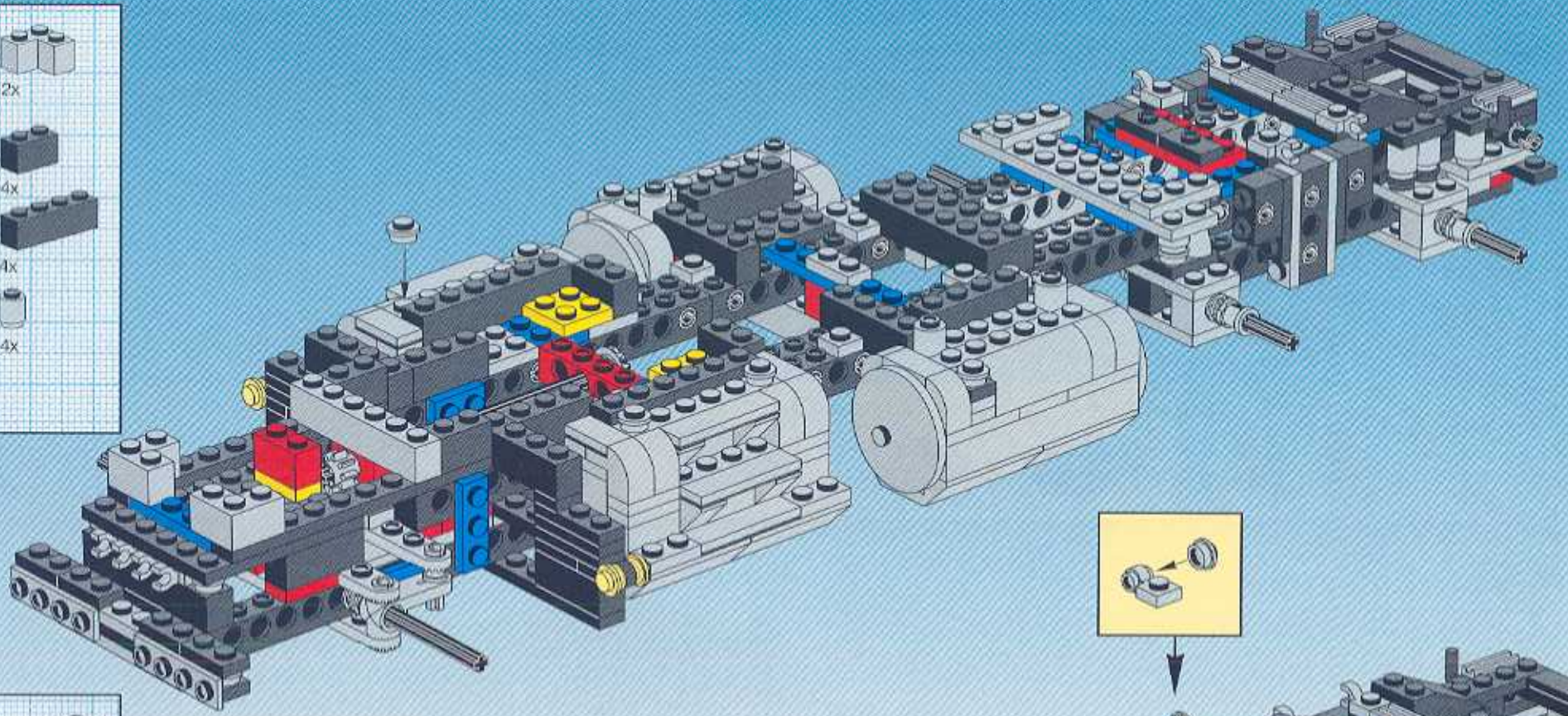

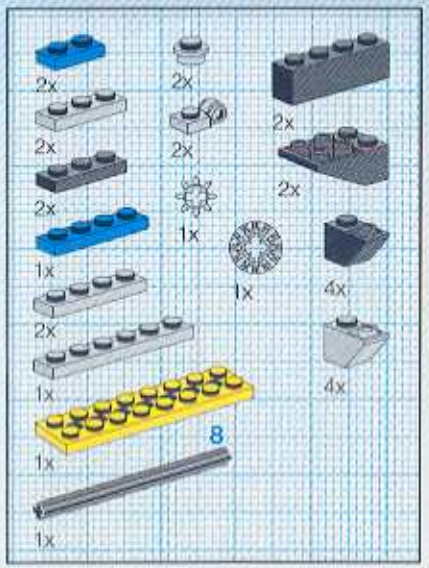
2x
2x
2x
2x
2x
2x
2x
1x
1x
1x
4x
2x
4x
1x
8
1x
1x

17

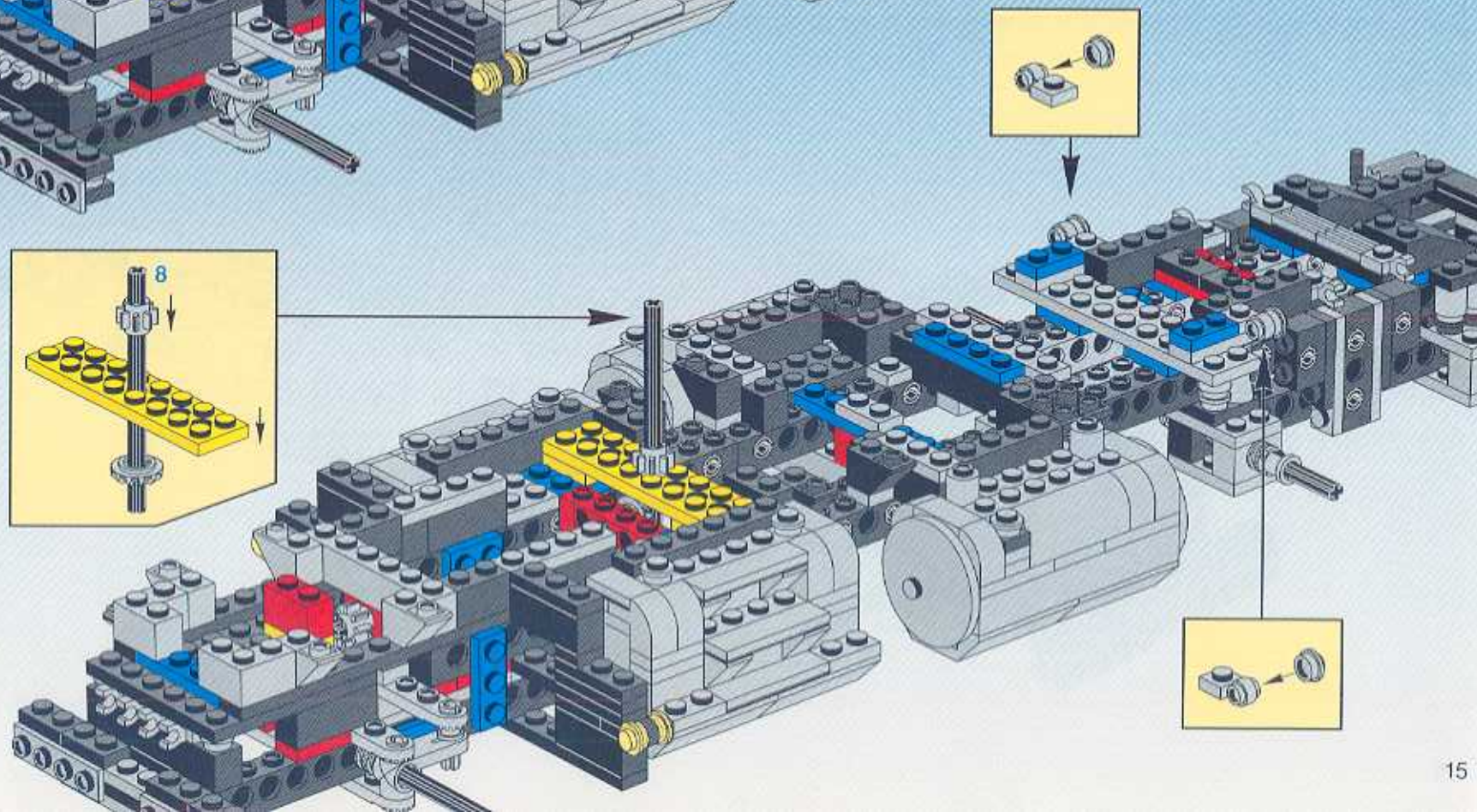
8

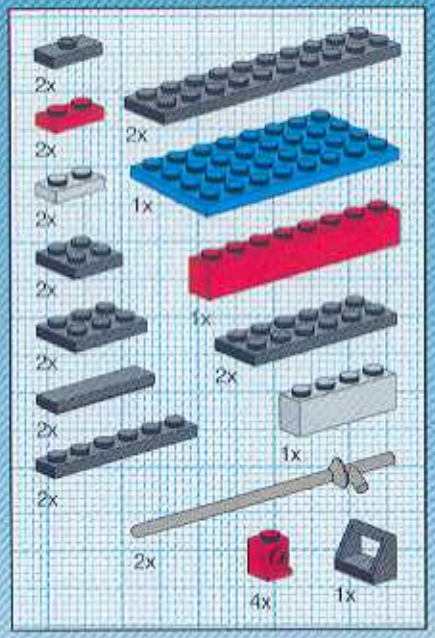

18

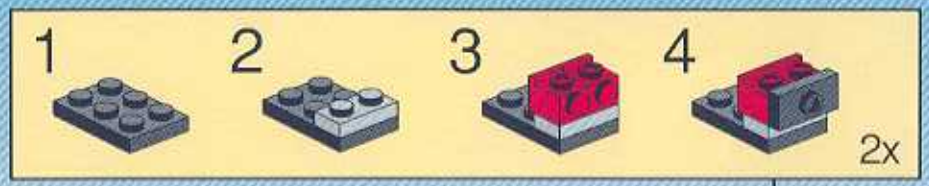

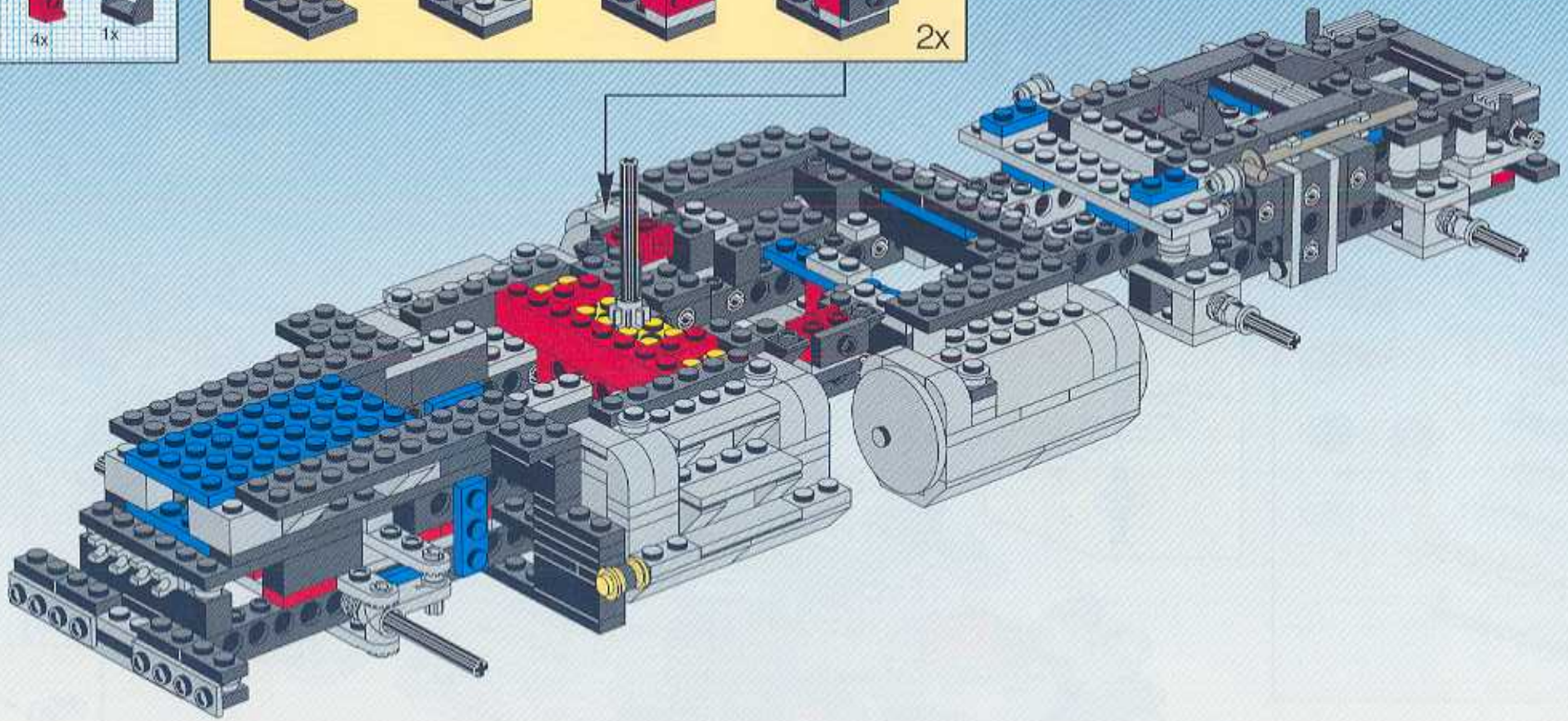

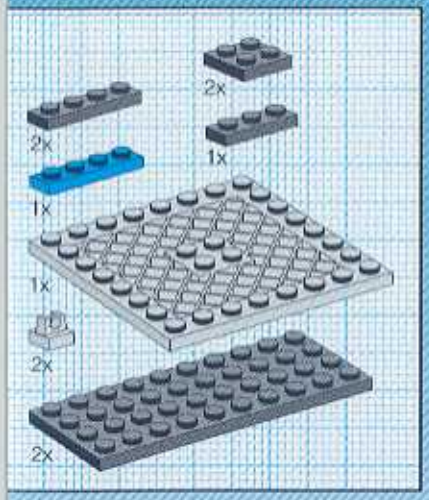

19

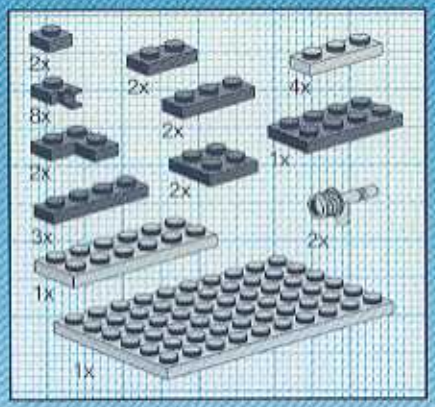

20

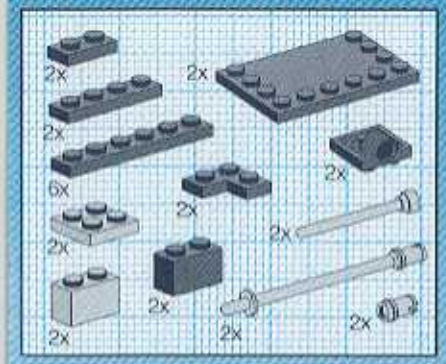

21

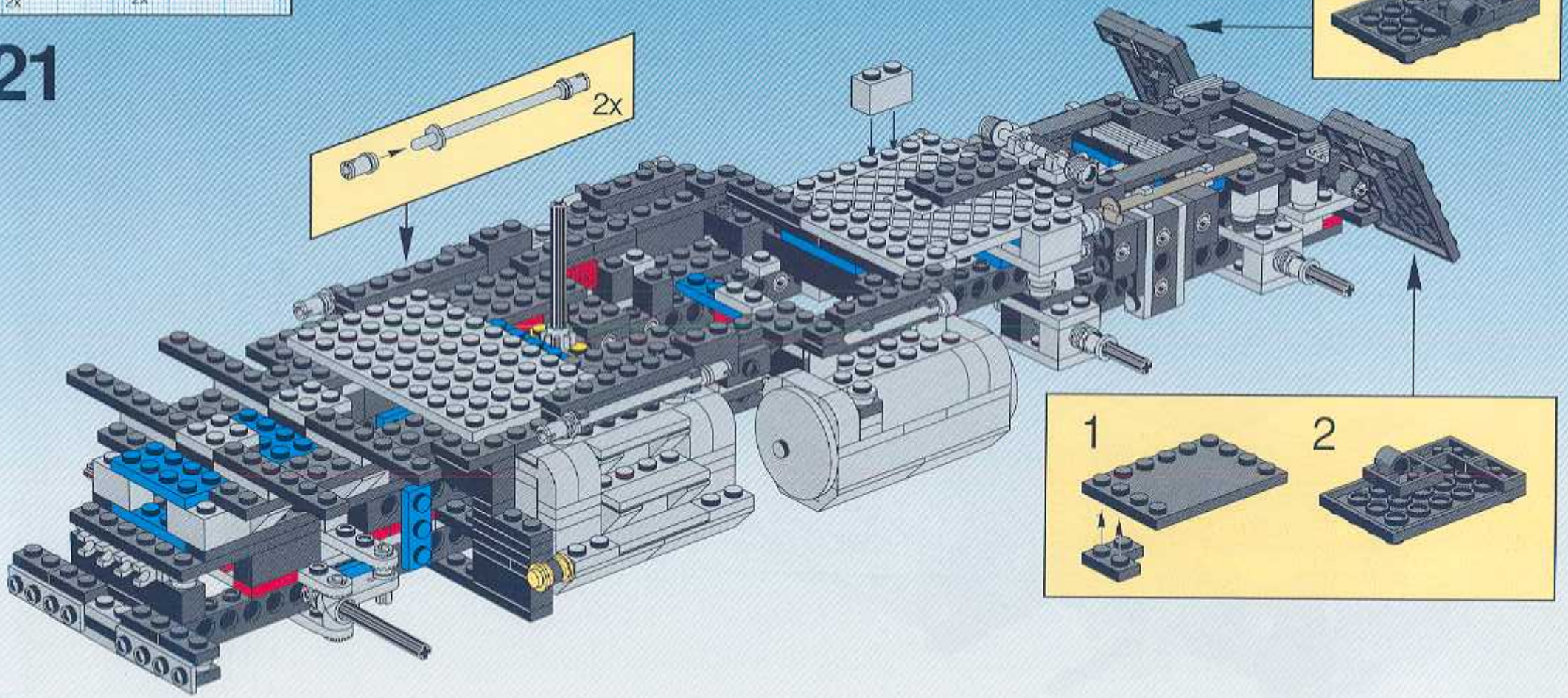

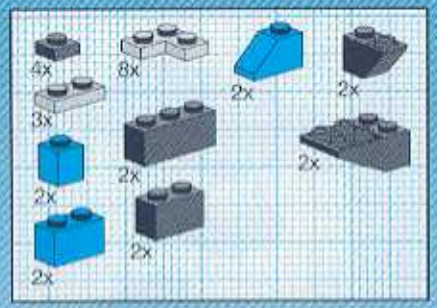

22

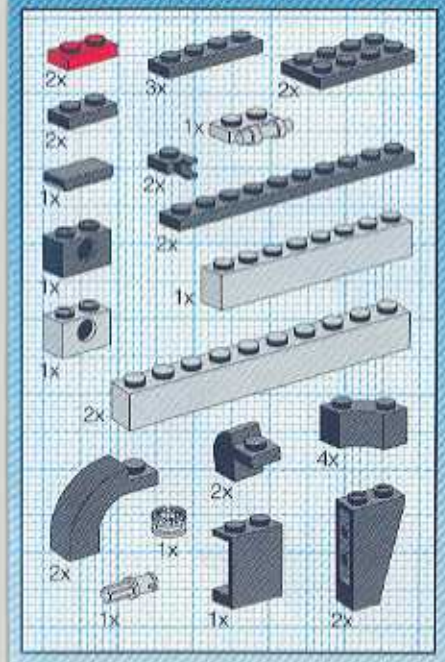

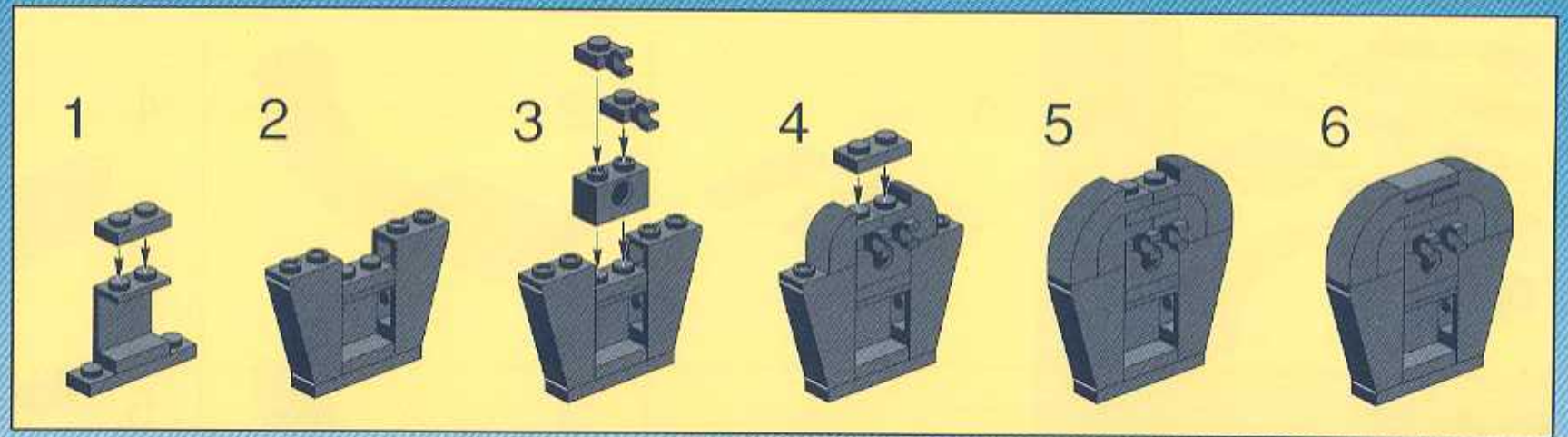

23

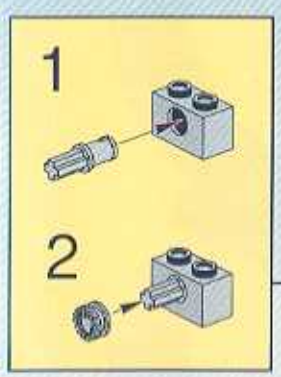

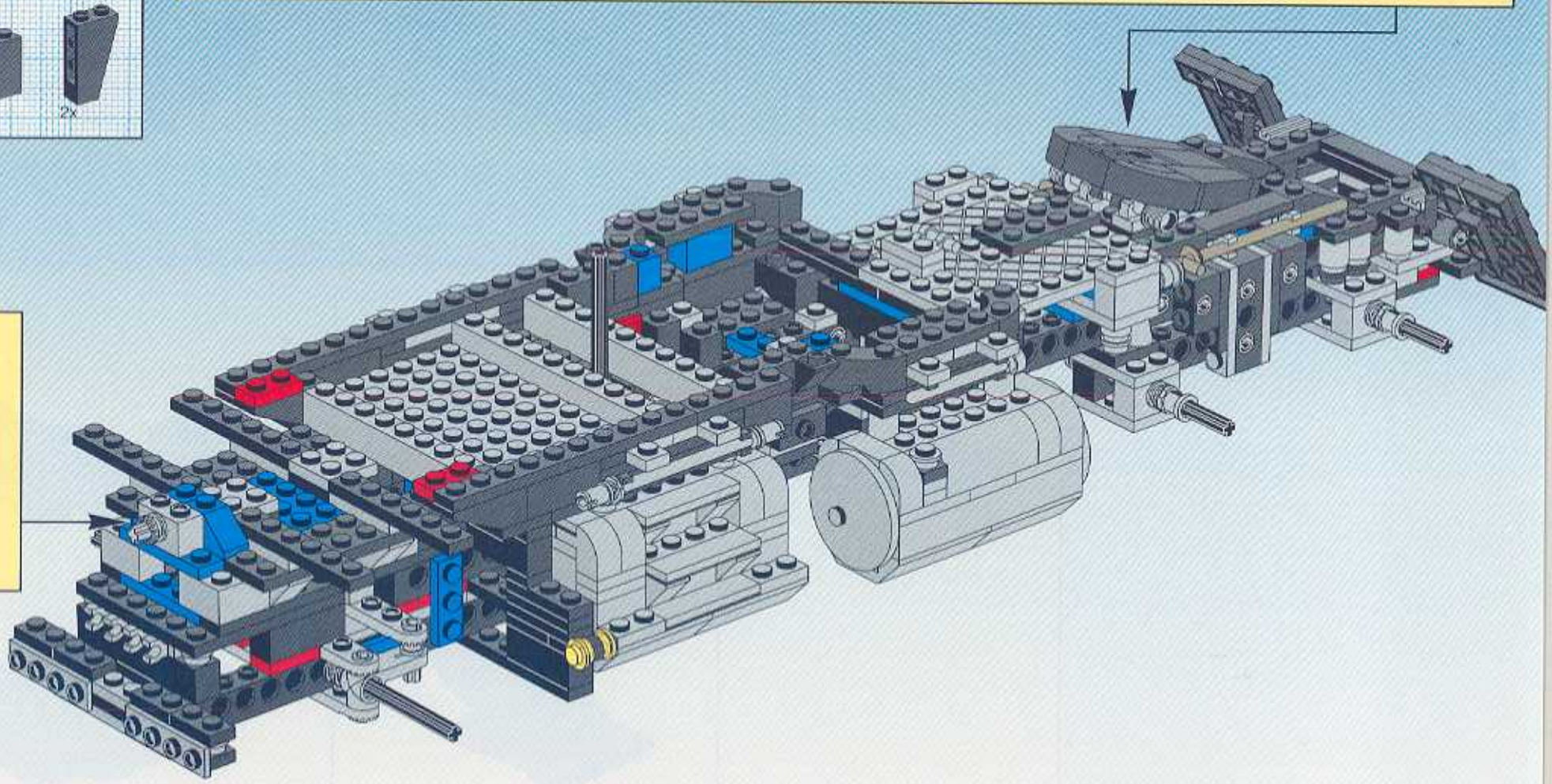

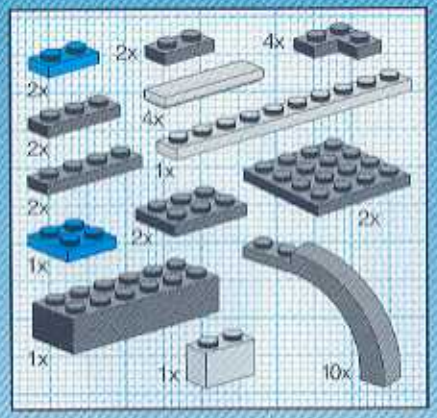

24

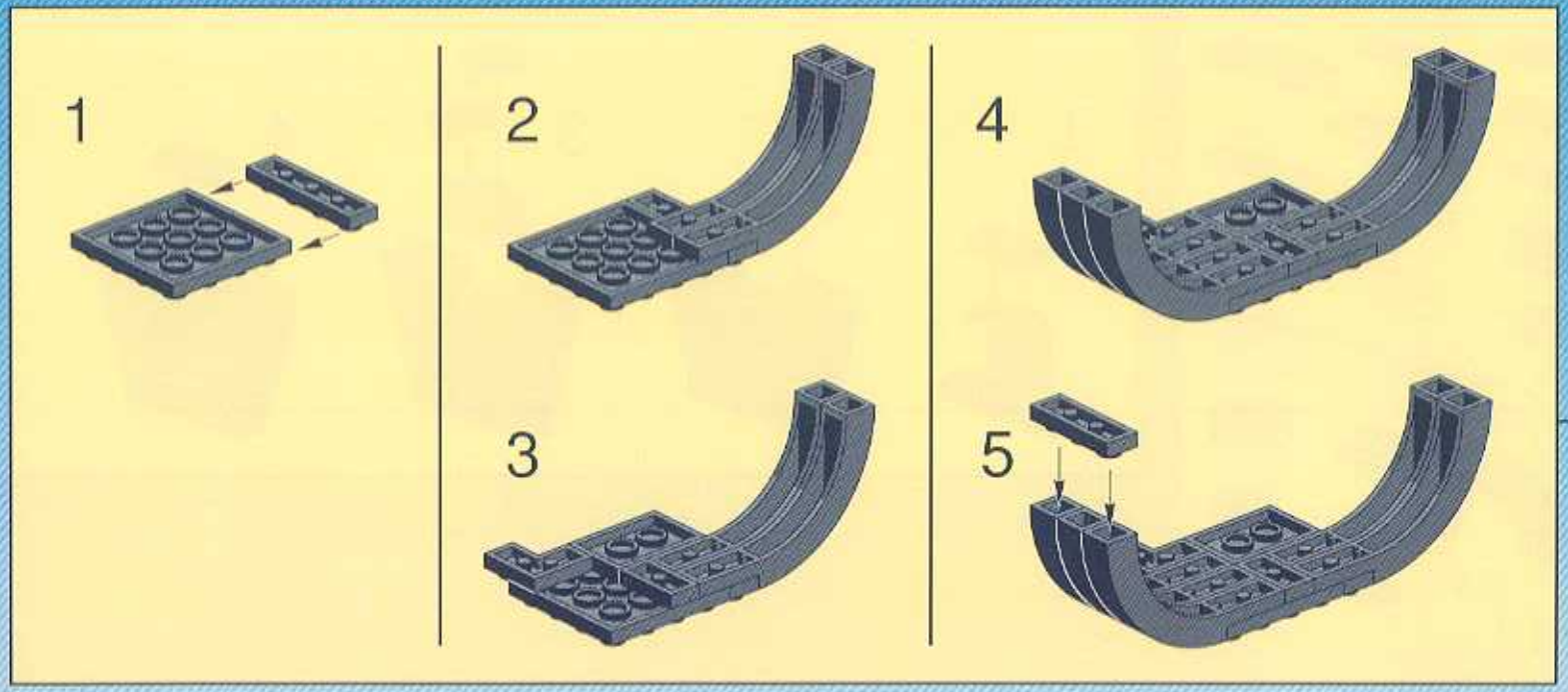

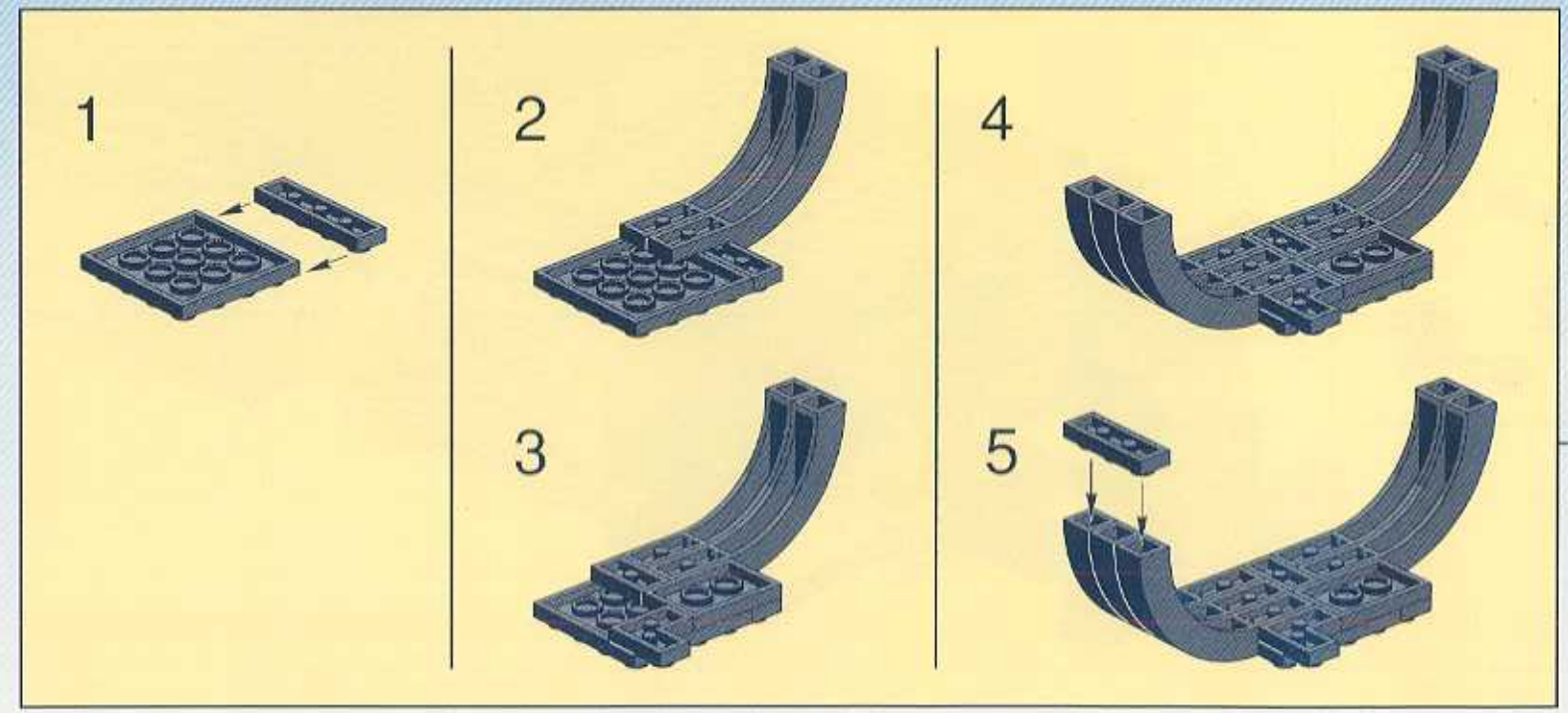

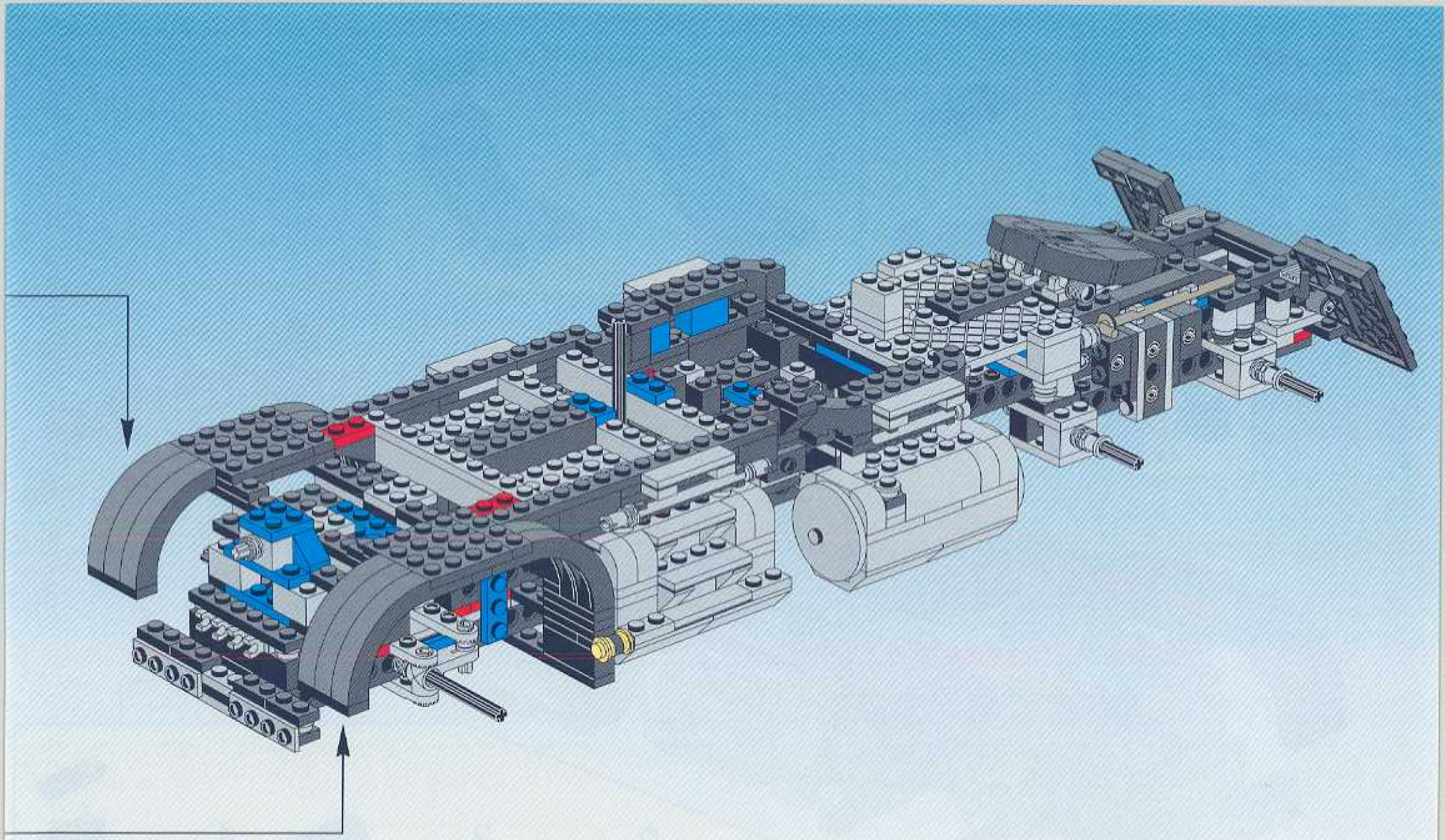

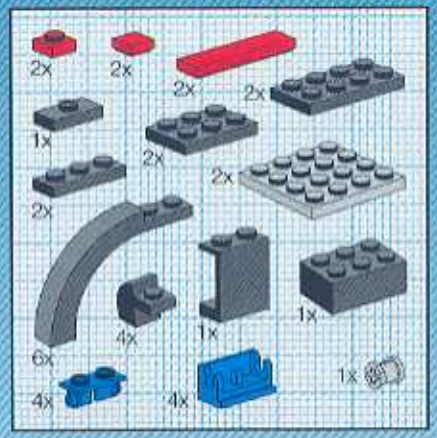

25

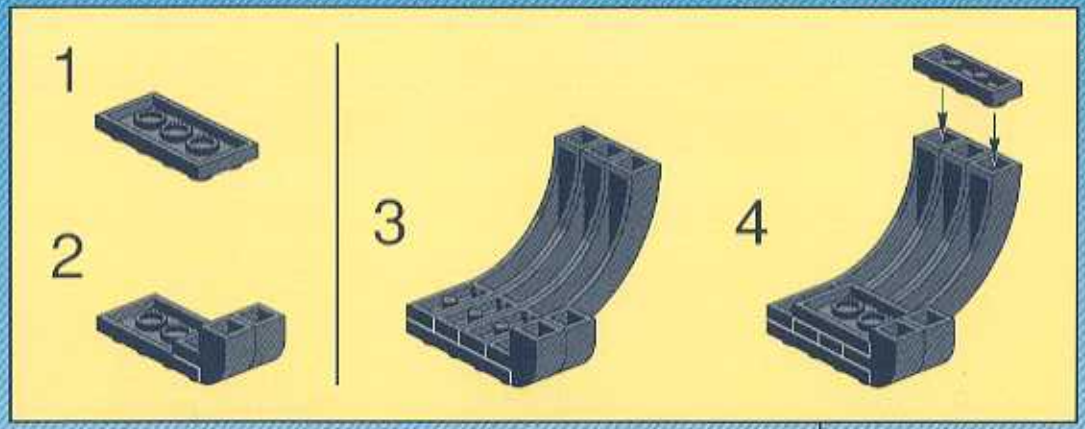

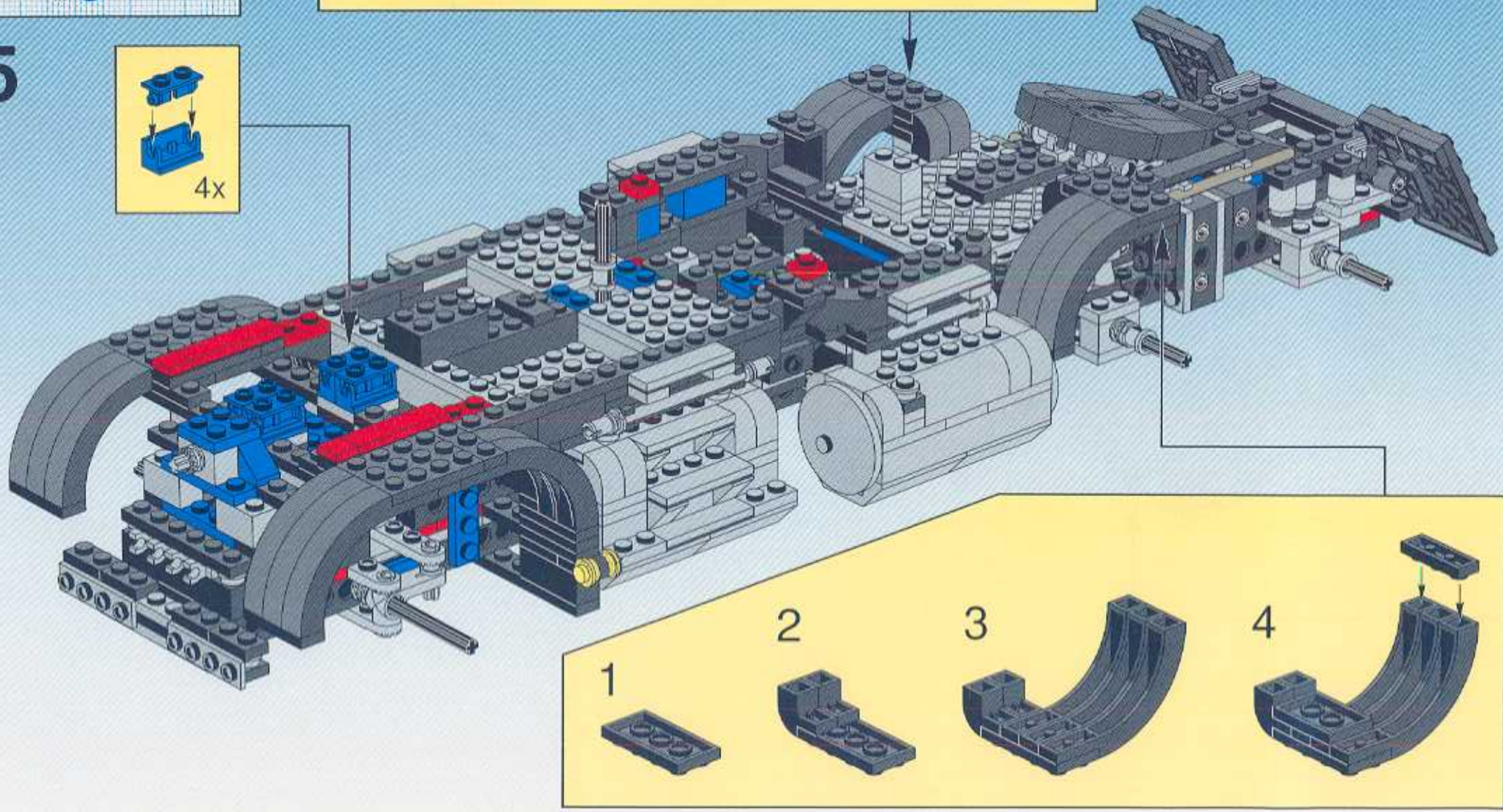

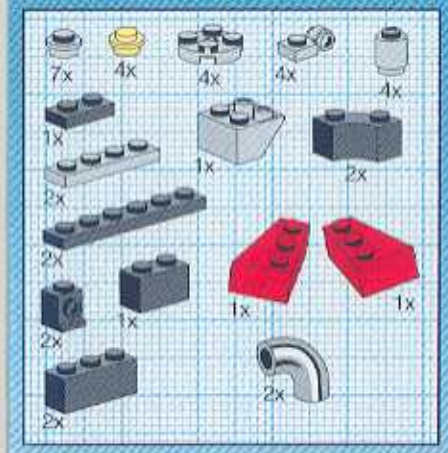

26

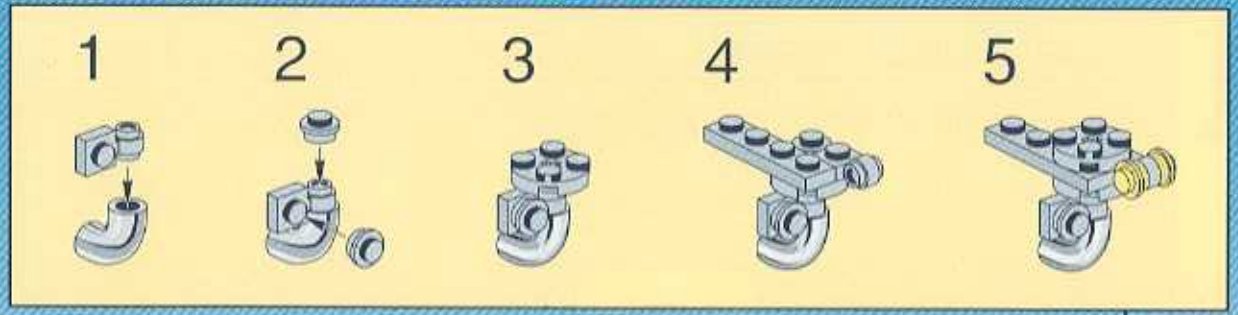

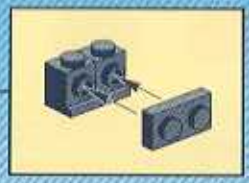

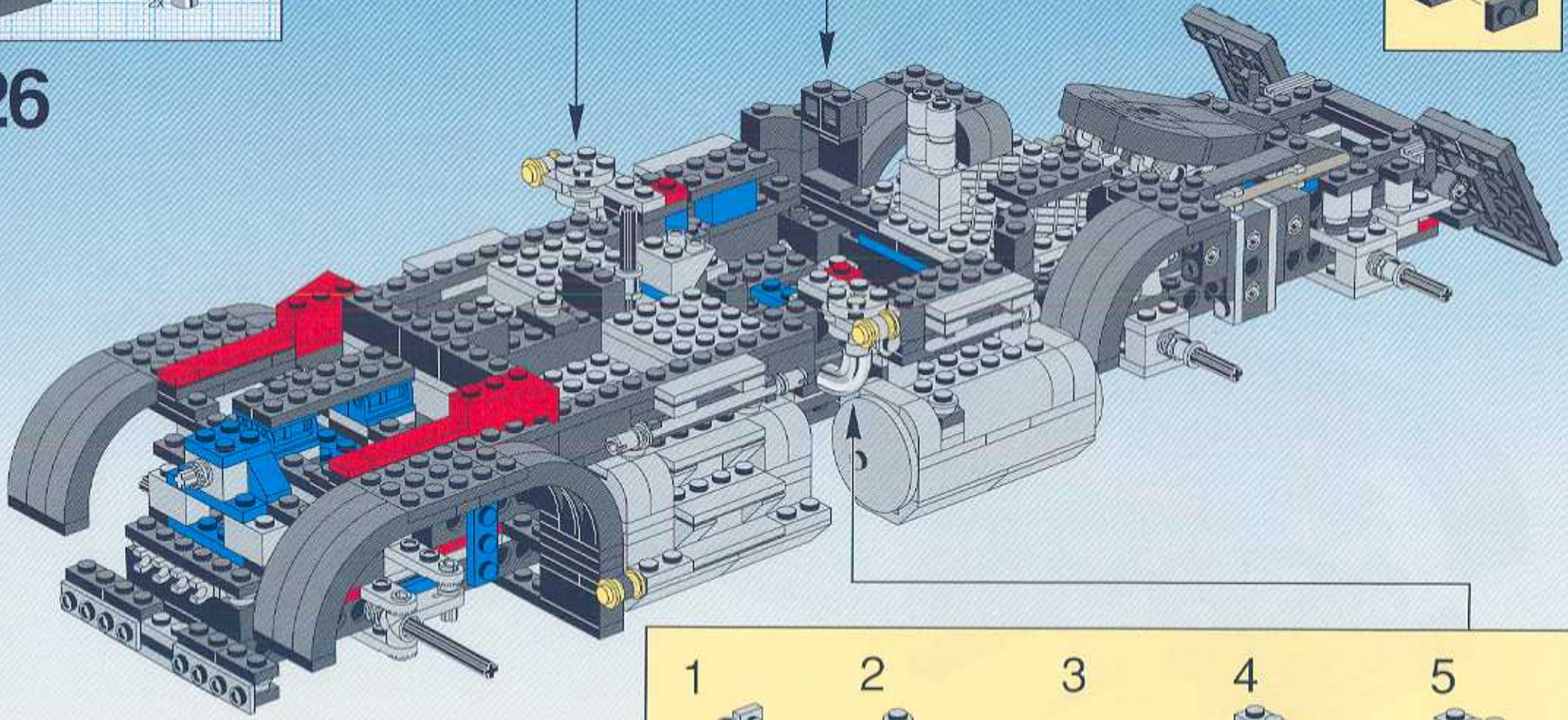

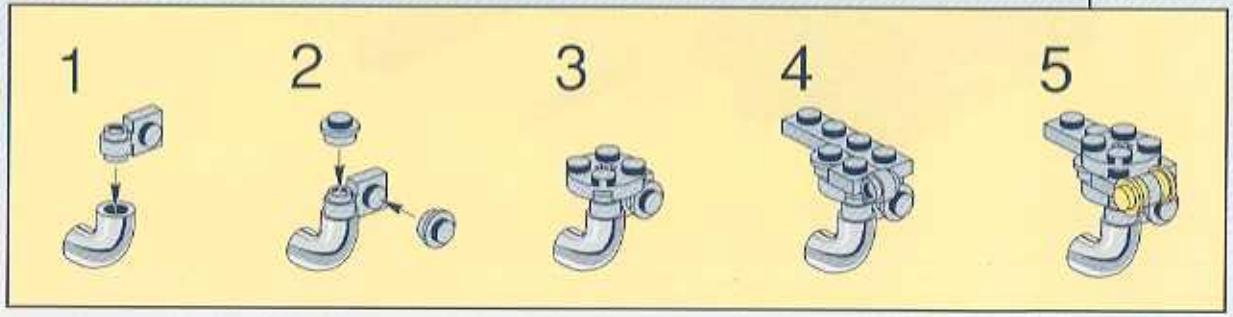

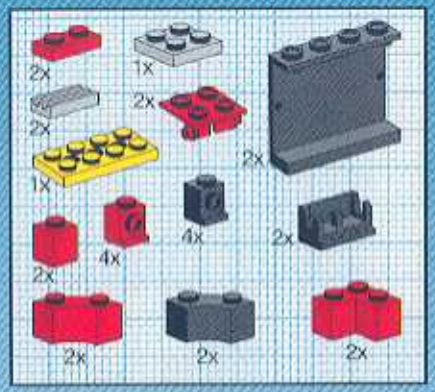

27

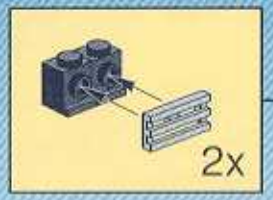

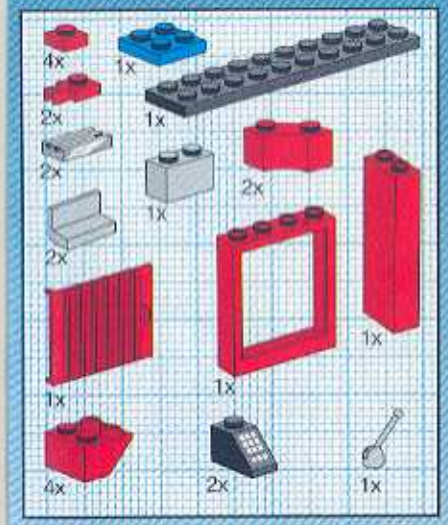

28

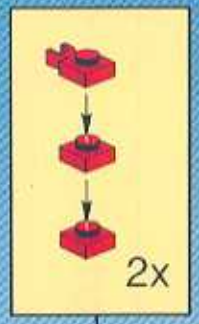

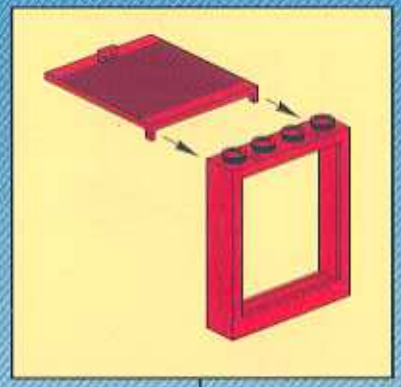

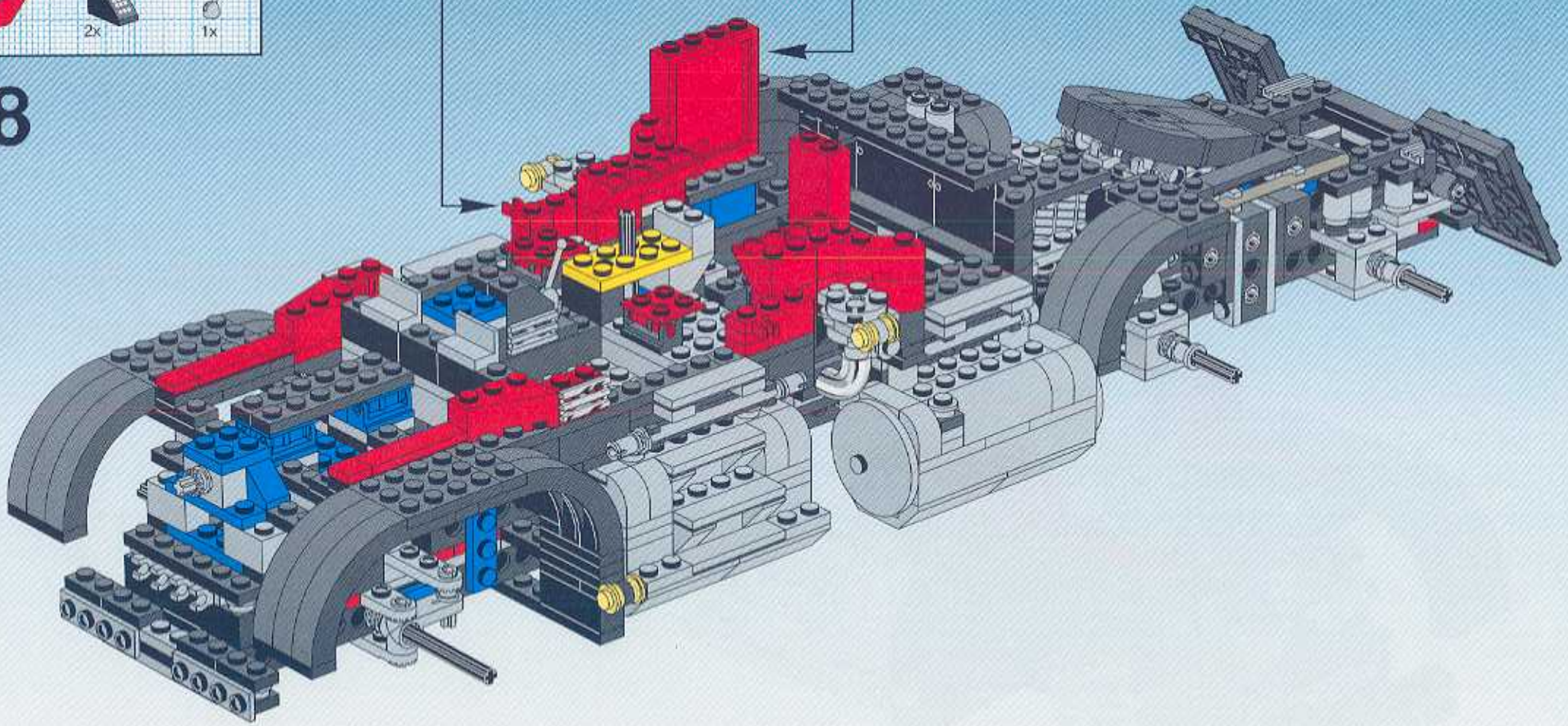

1x
1x
2x
2x
3x
1x
2x
3x
1x
1x
1x
1x
1x
4x
3x
2x
1x
1x
2x
1x
2x
5x
1x
1x
1x

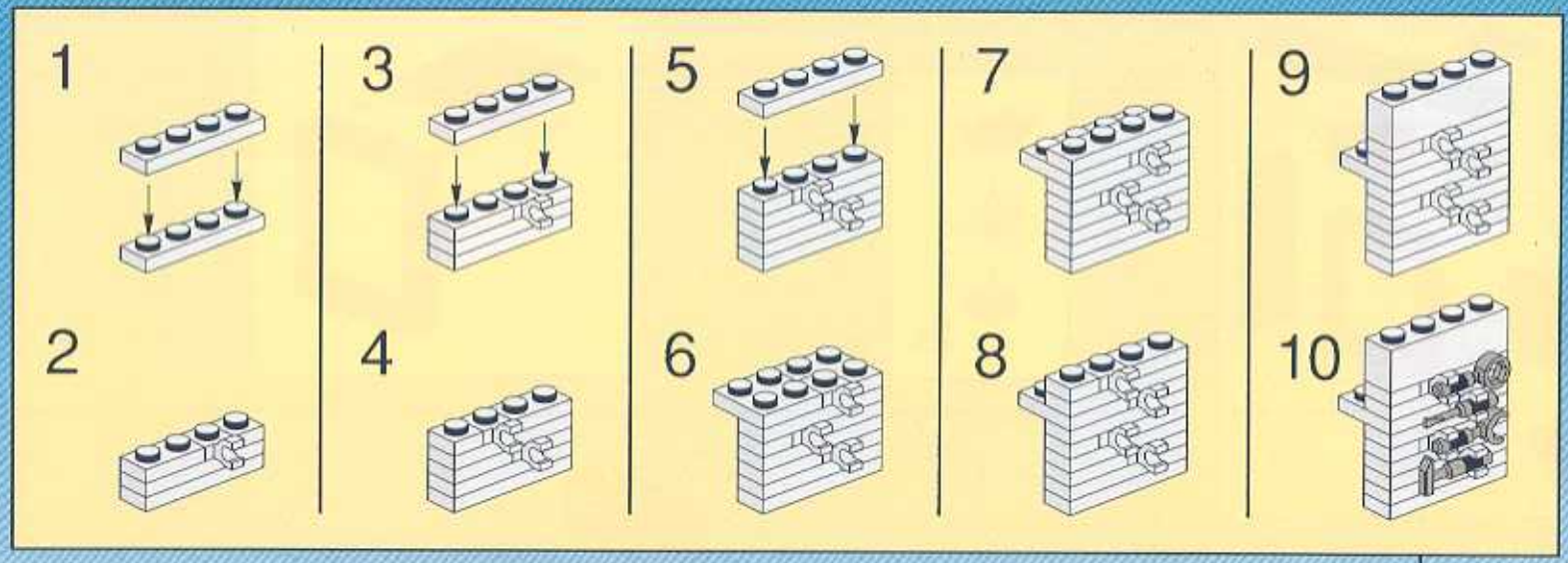
1
2
3
4
5
6
7
8
9
10

29

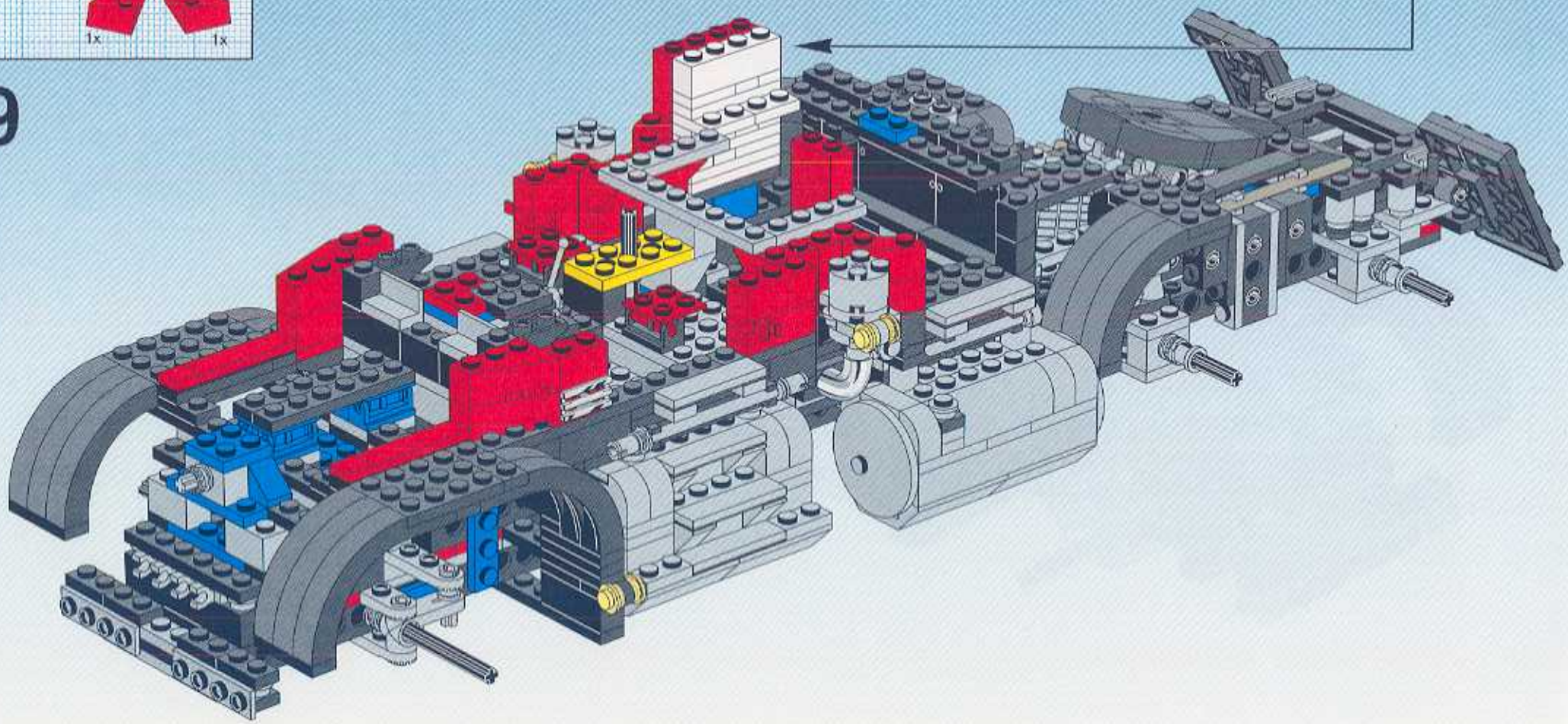

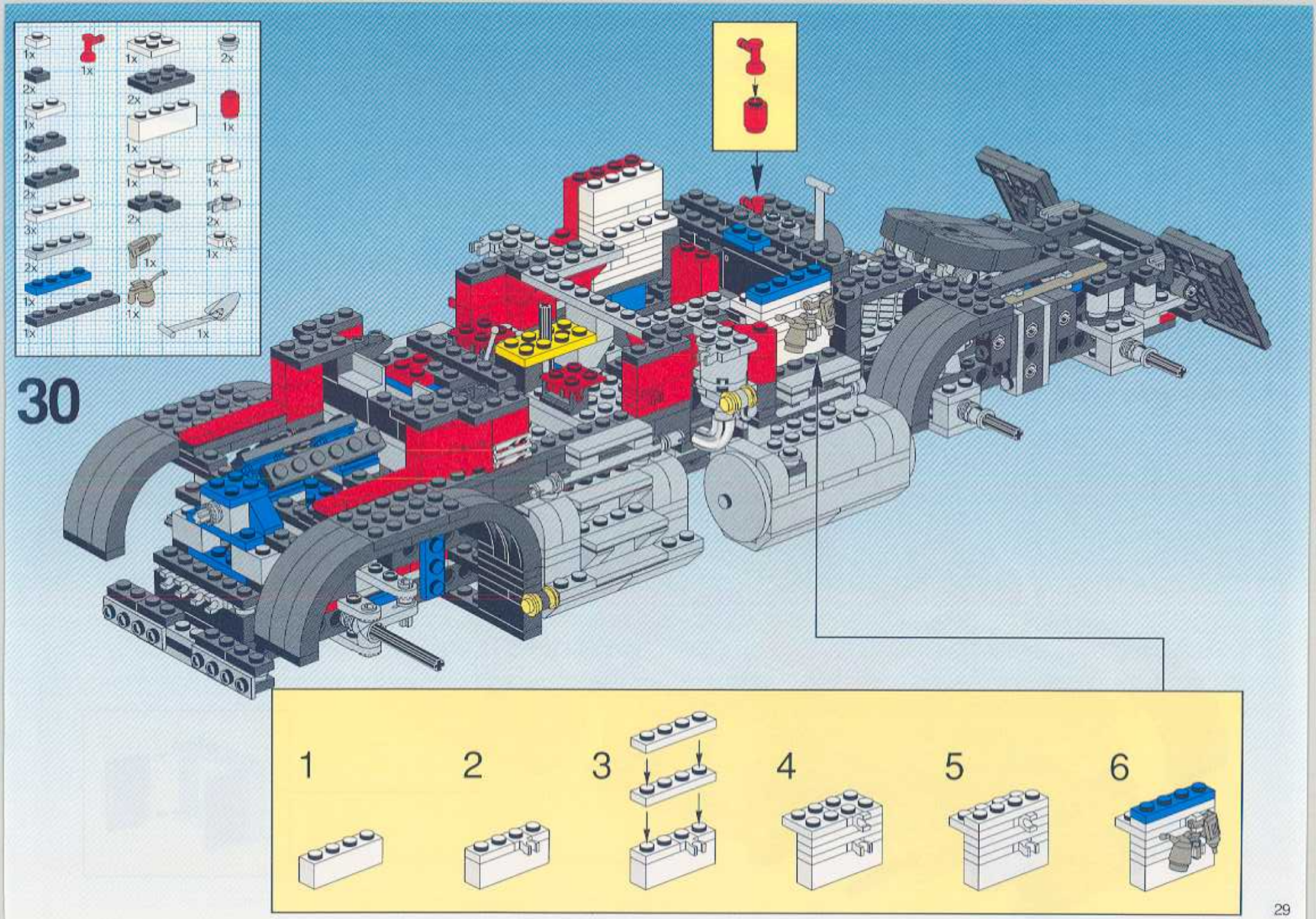
30
1x
1x
1x
2x
2x
2x
1x
1x
1x
2x
1x
1x
2x
2x
2x
3x
1x
1x
2x
1x
1x
1x
1x
1x
1
2
3
4
5
6

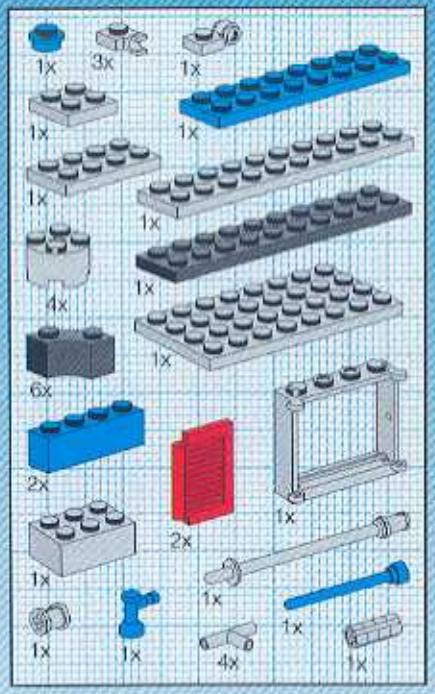

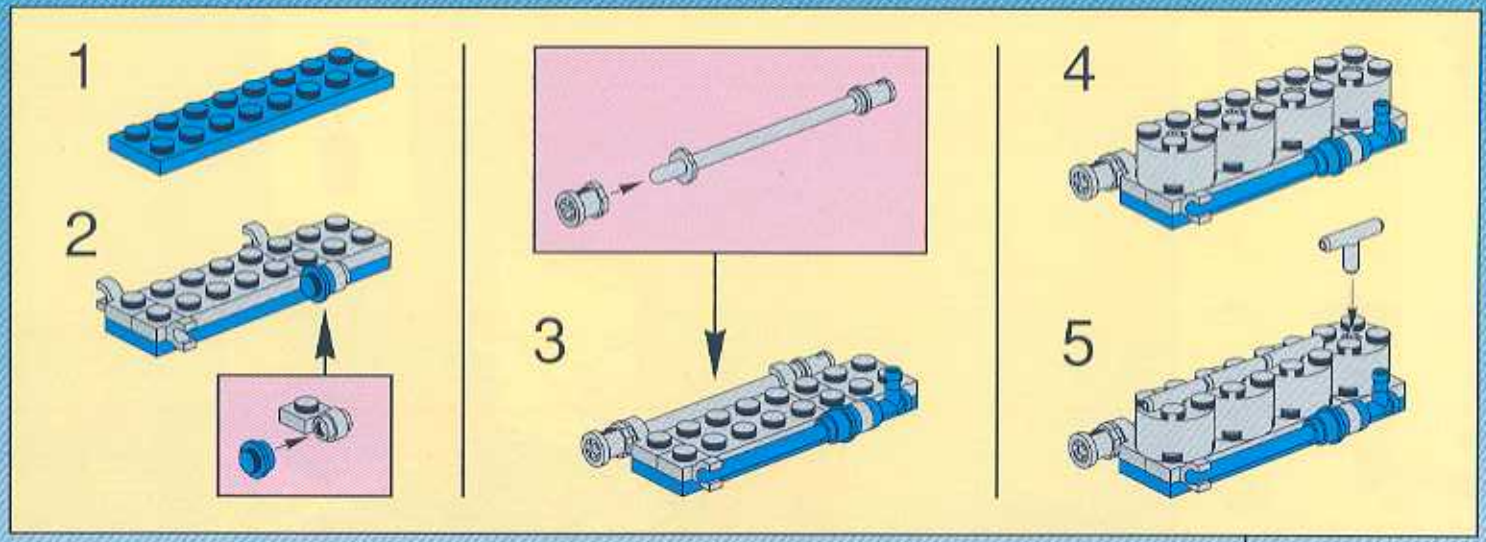

31

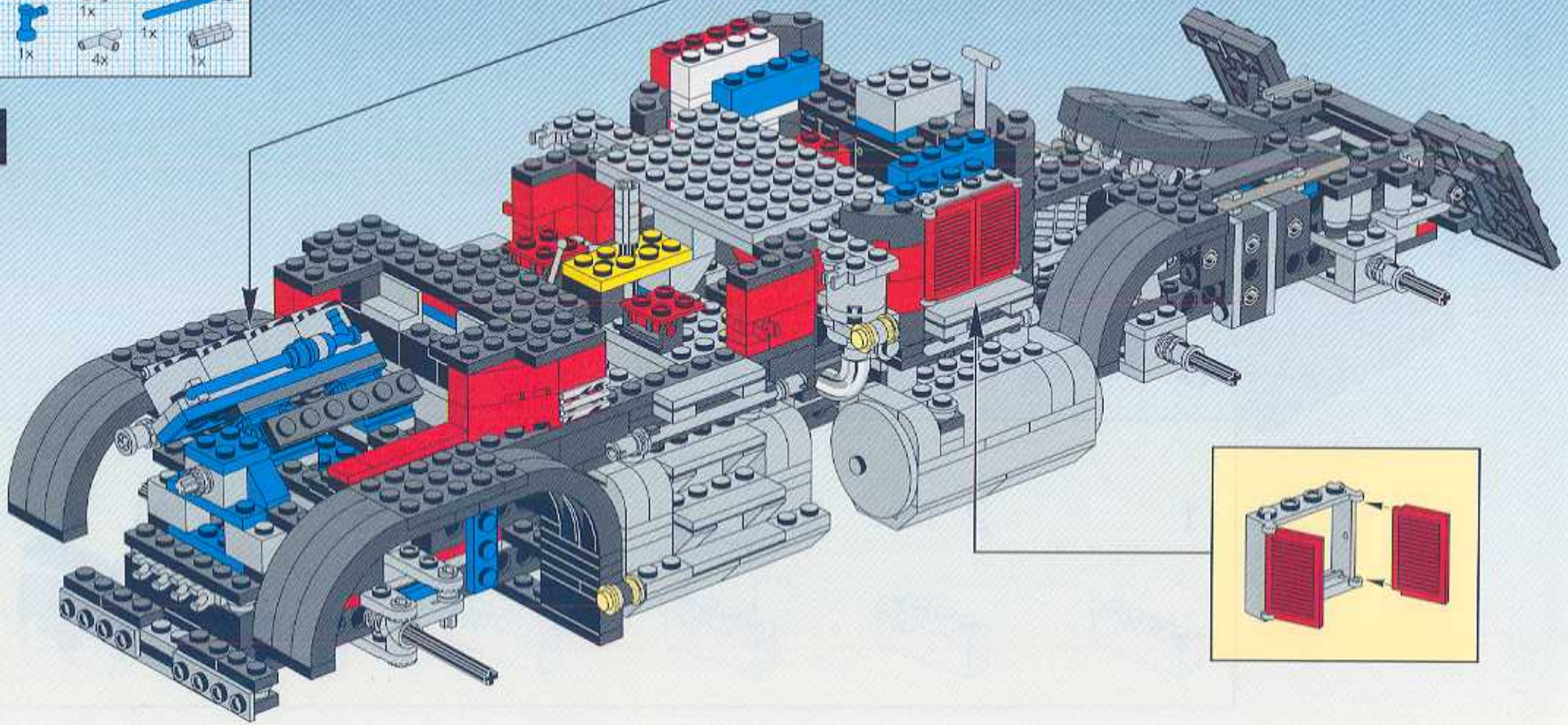

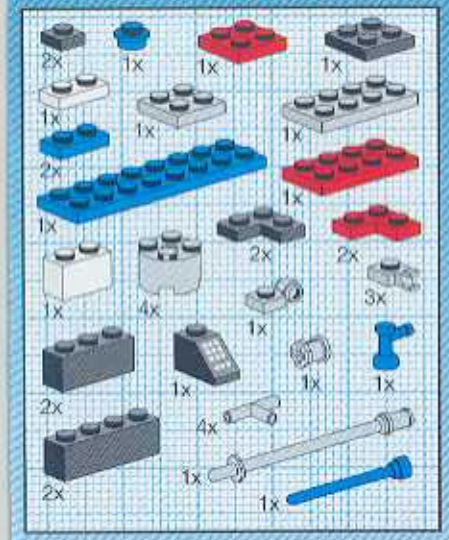
2x
1x
1x
1x
1x
1x
1x
2x
1x
2x
2x
1x
2x
2x
3x
1x
4x
1x
1x
1x
2x
4x
1x
2x
1x

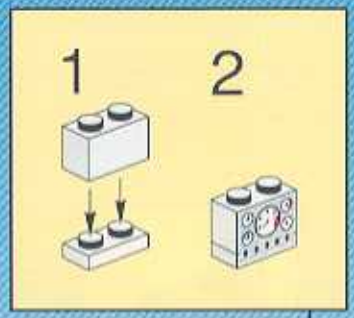
1
2

32

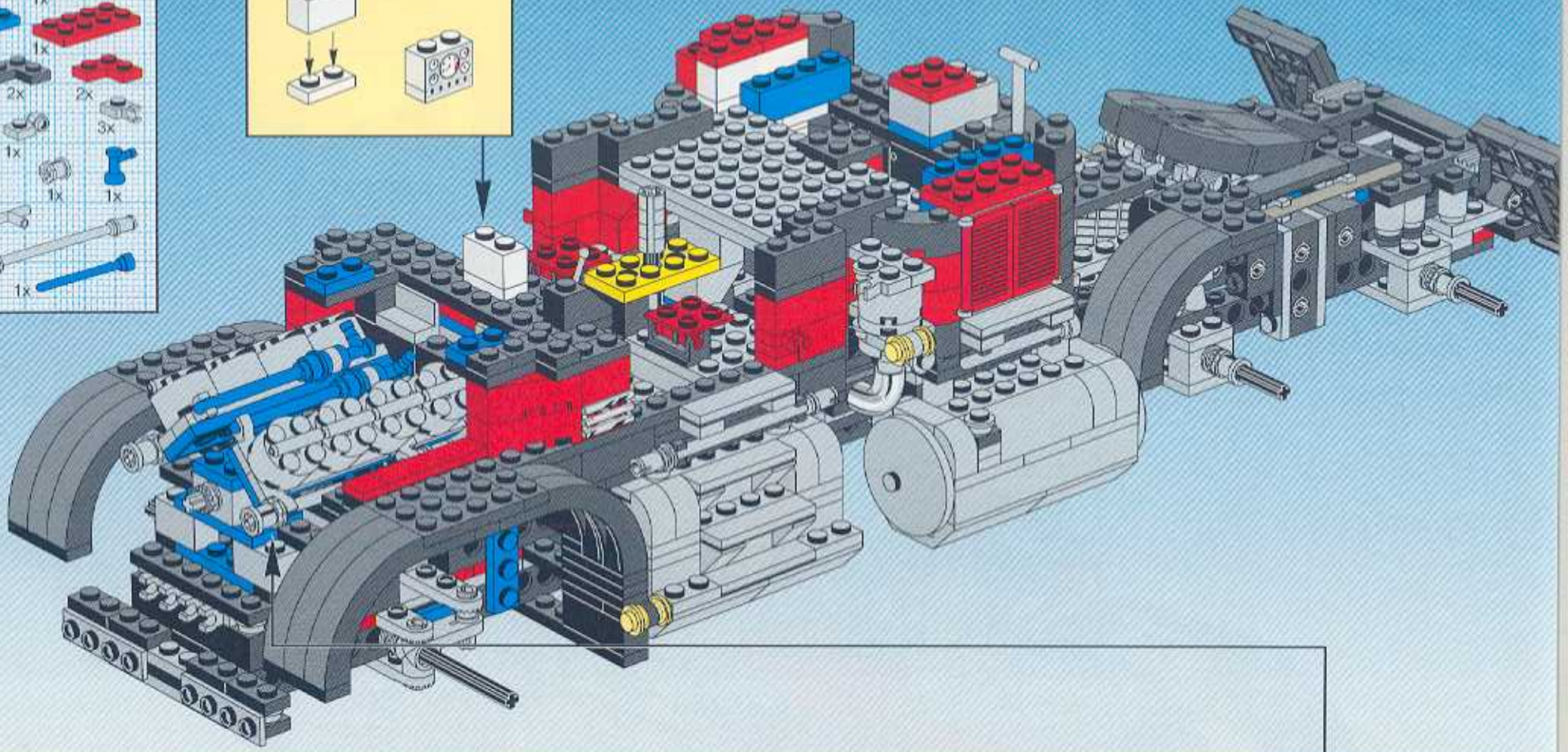

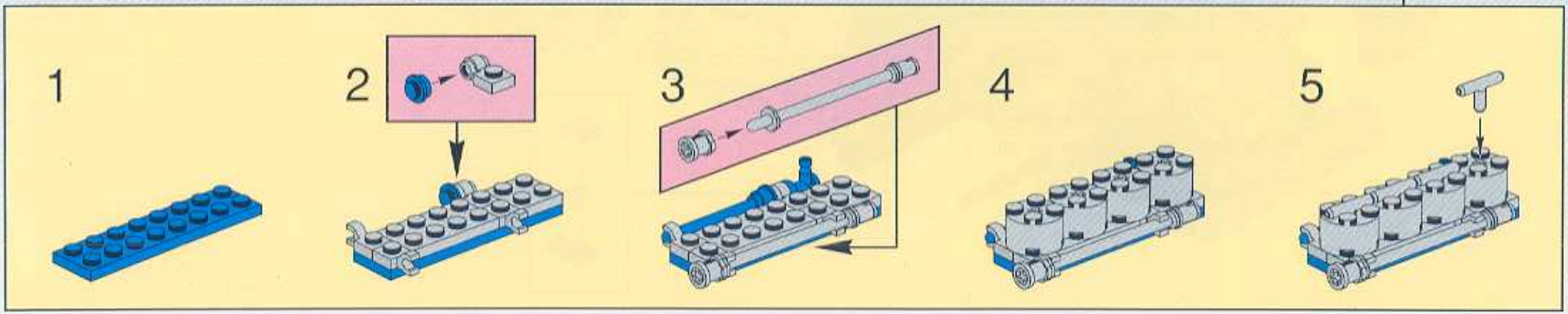
1
2
3
4
5

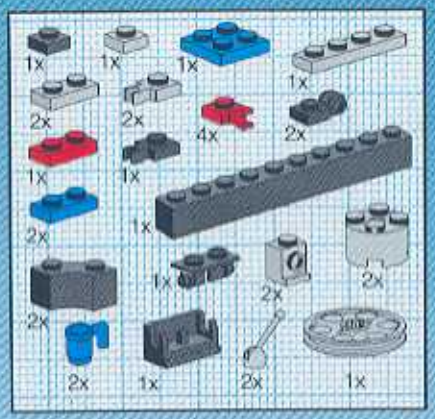

33

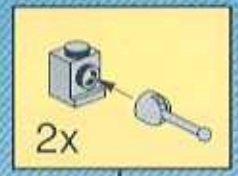

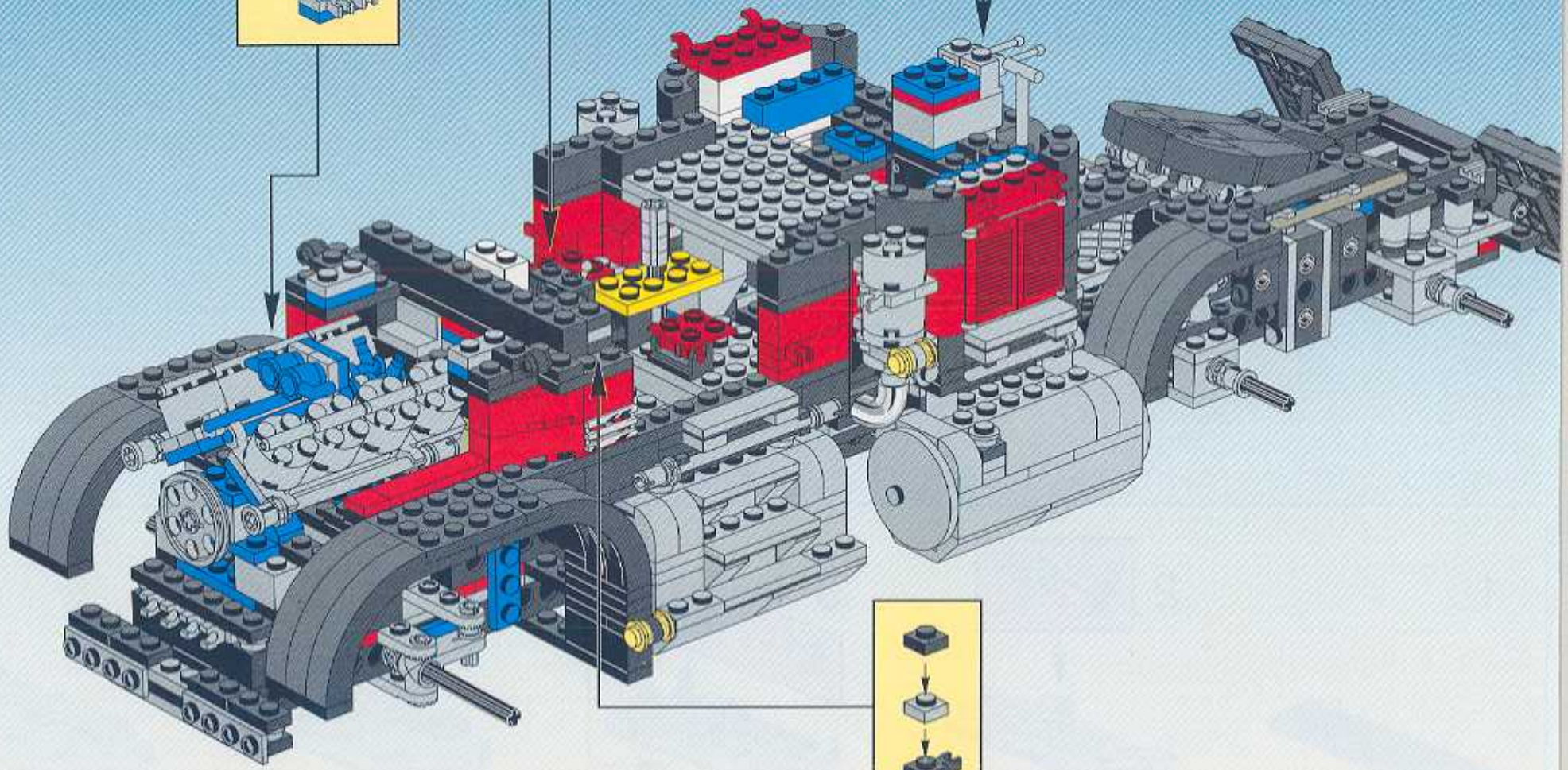

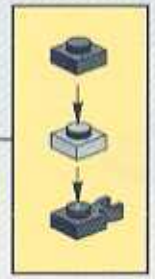

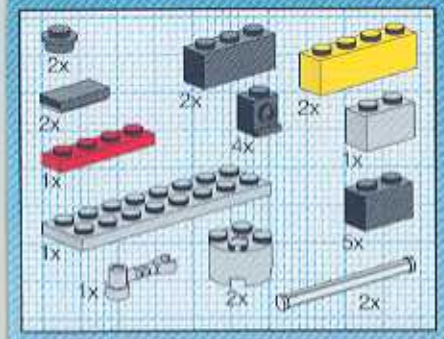

34

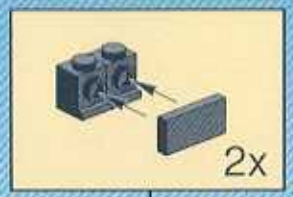

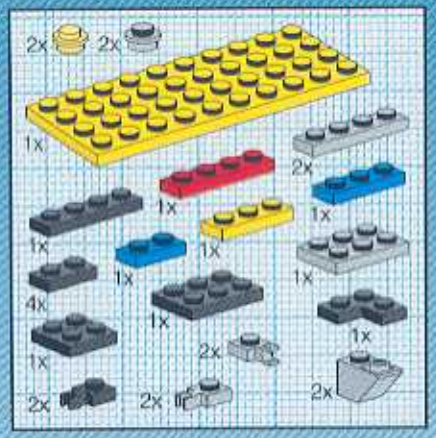

35

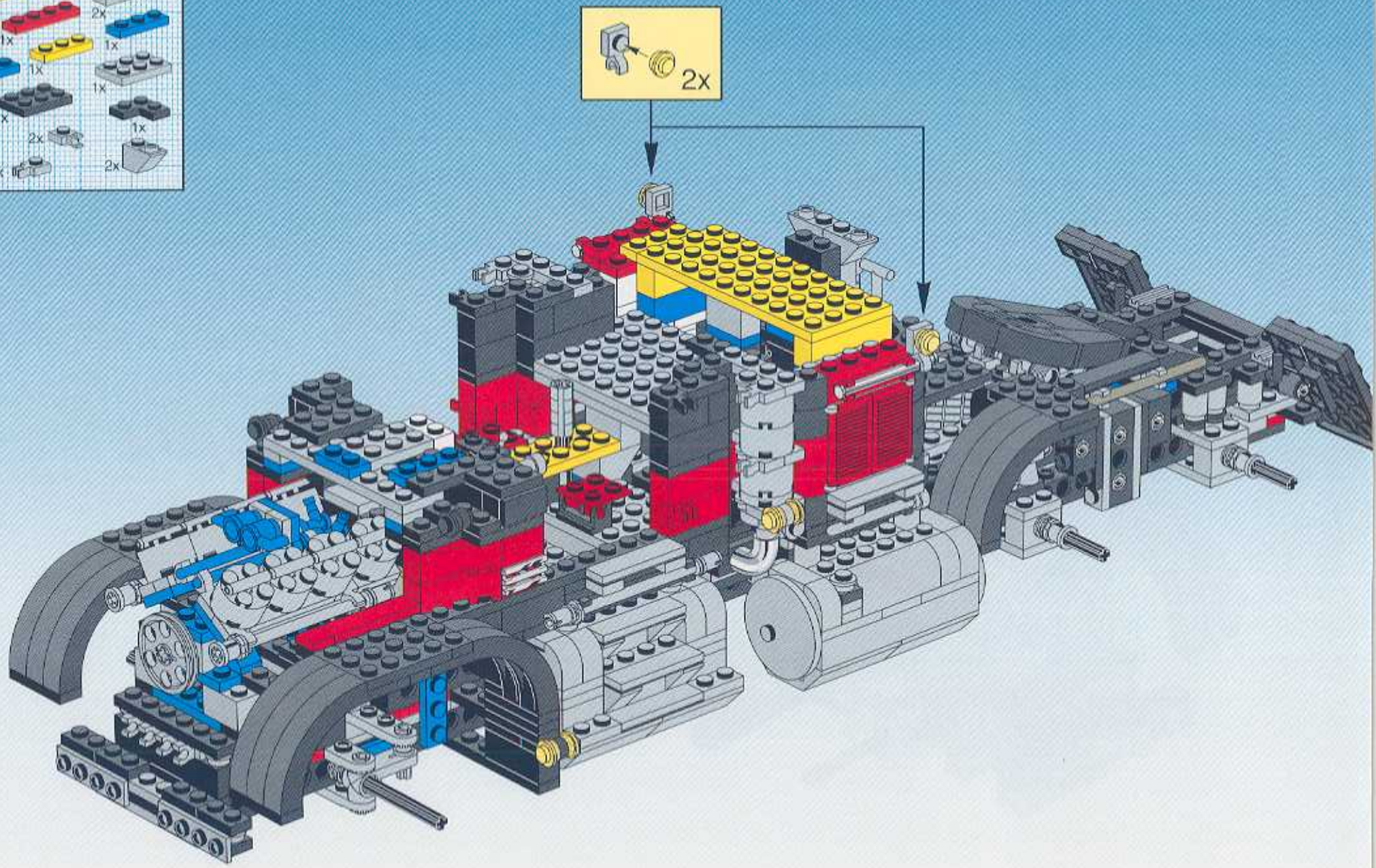

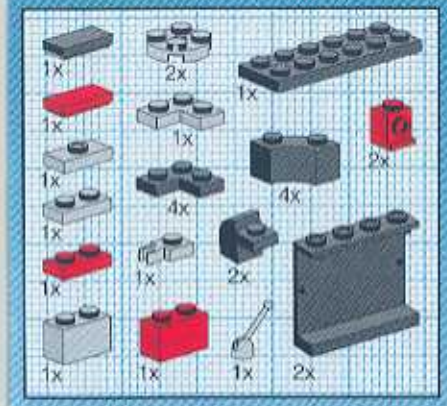

36

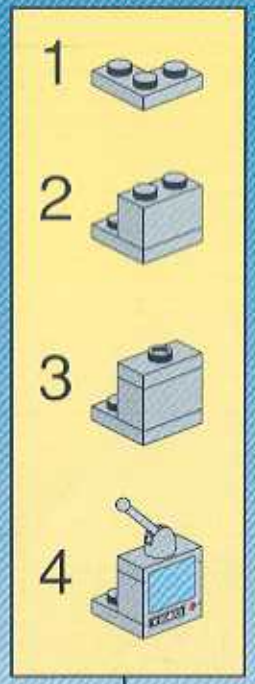

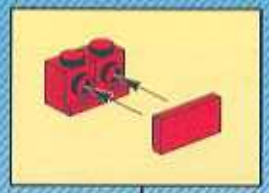

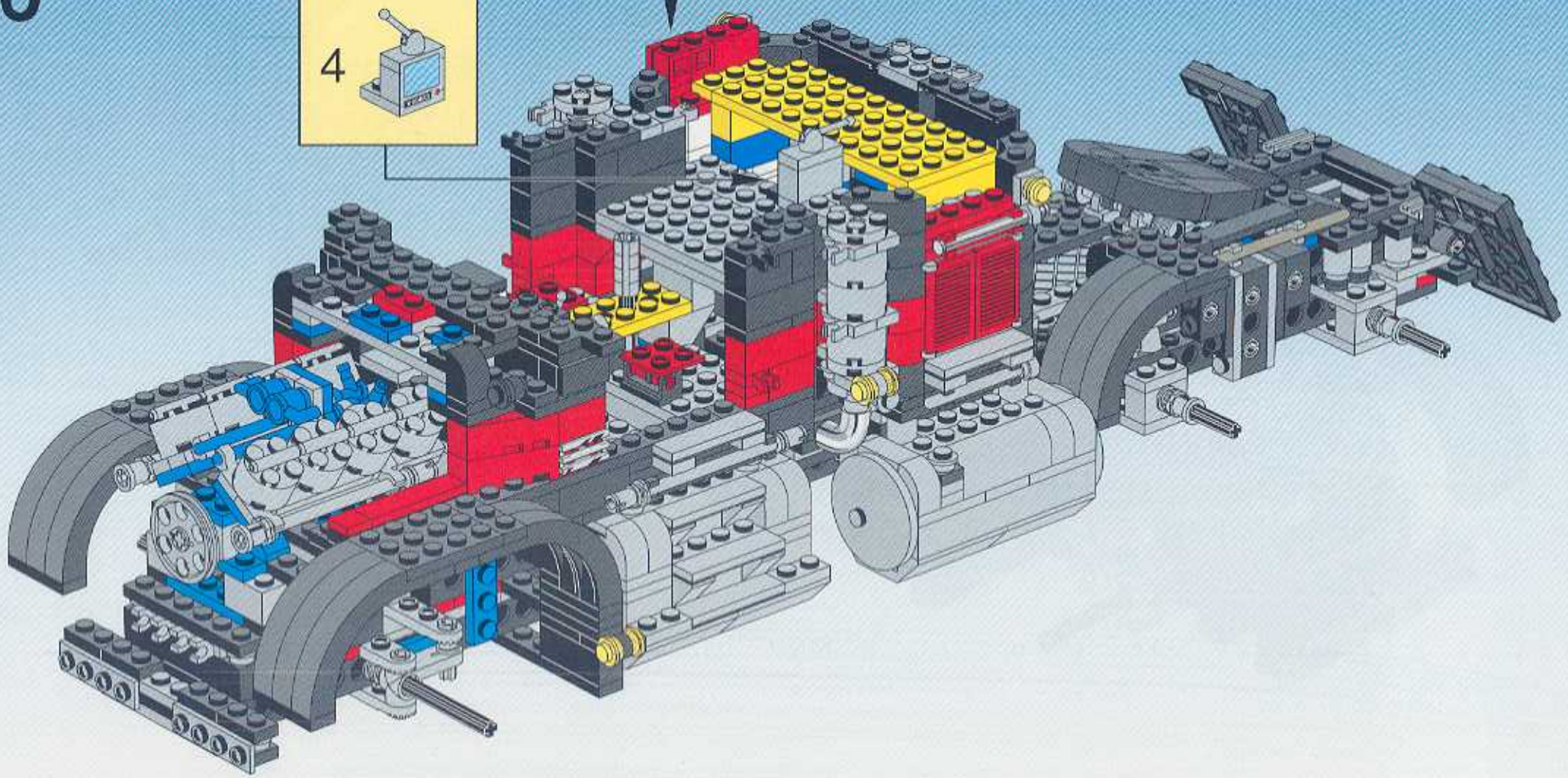

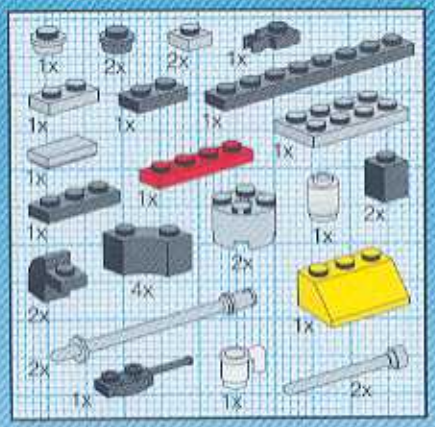

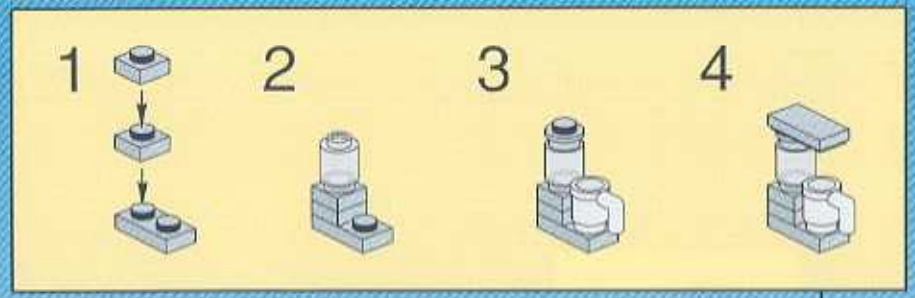

37

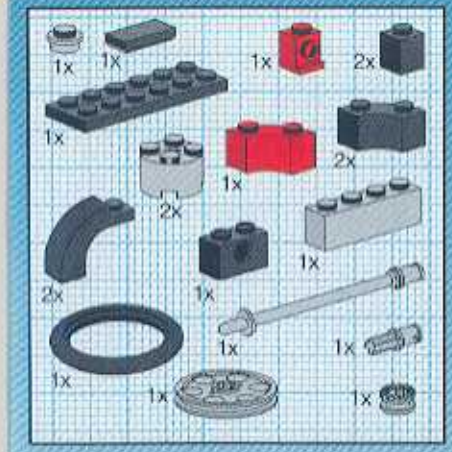

38

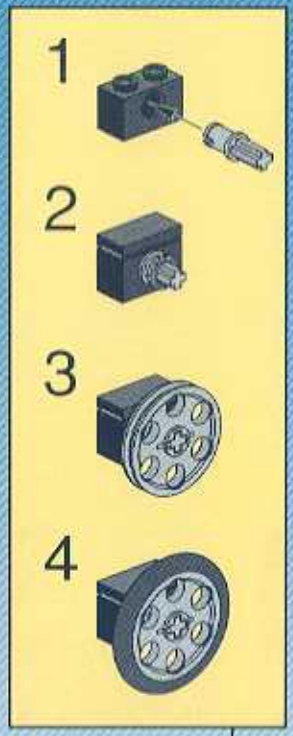

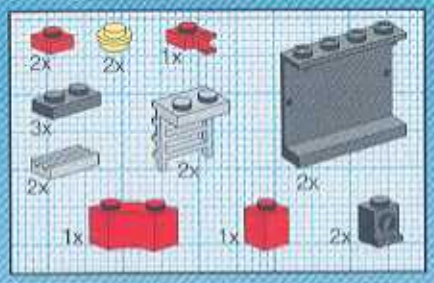

39

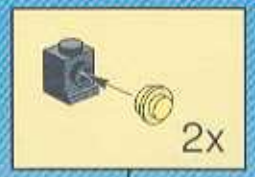

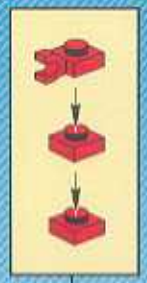

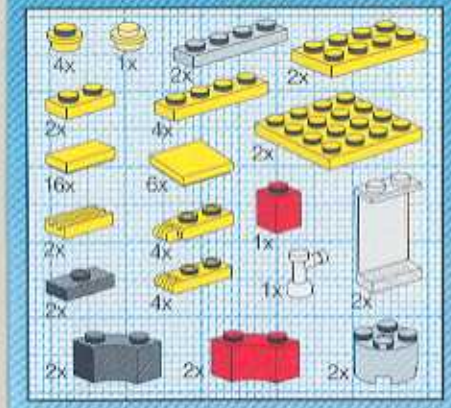

40

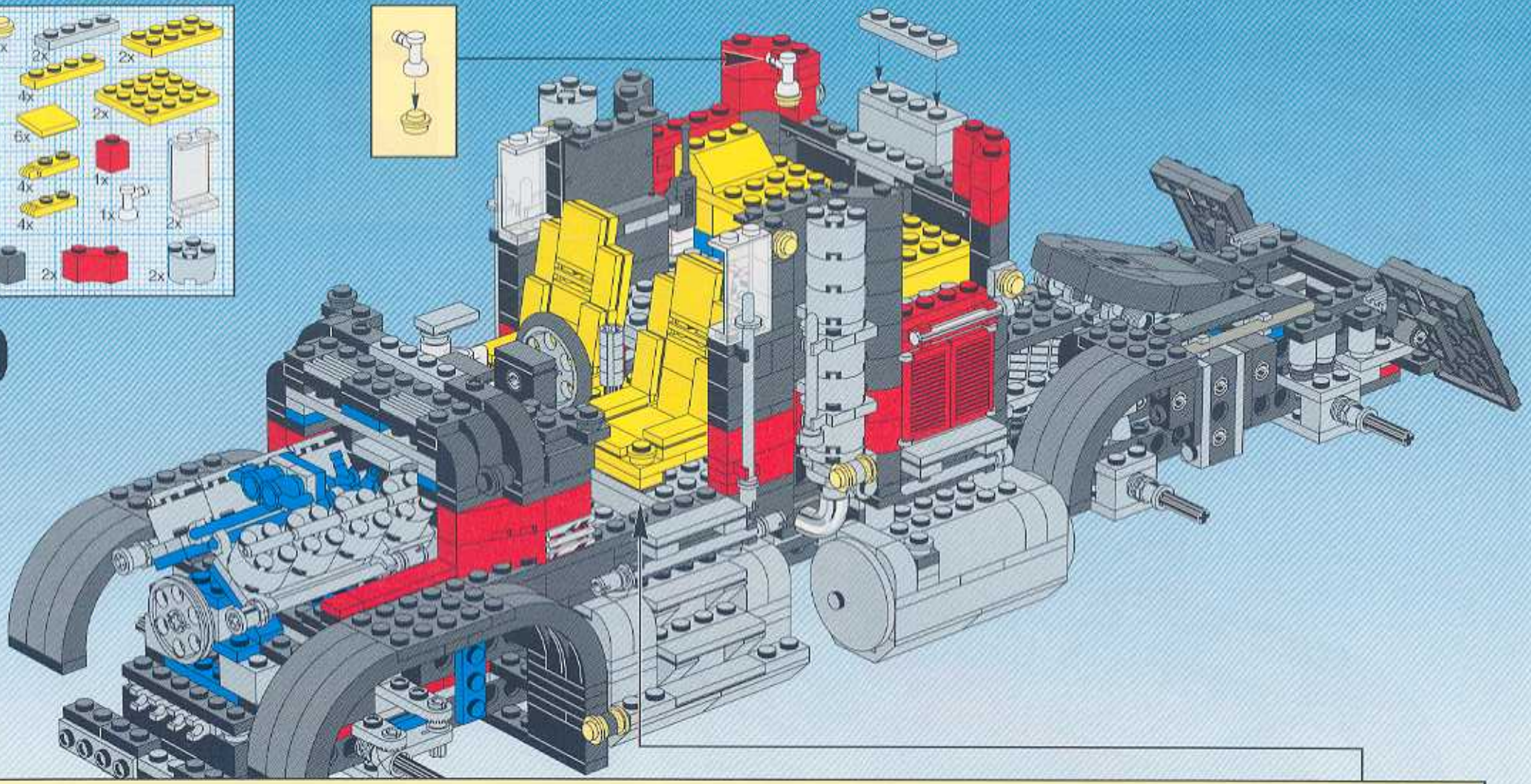

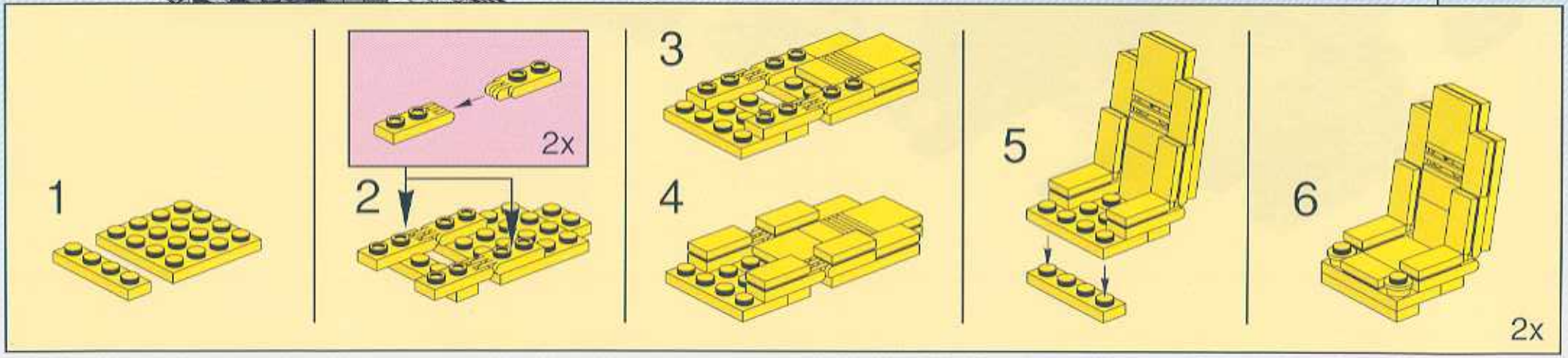

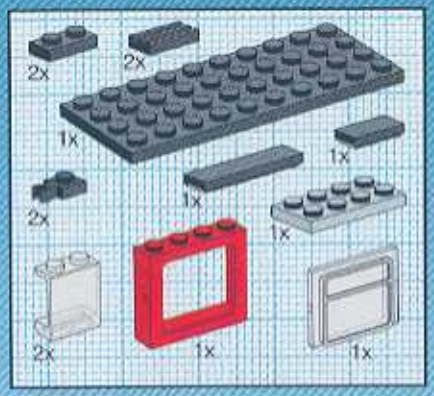

41

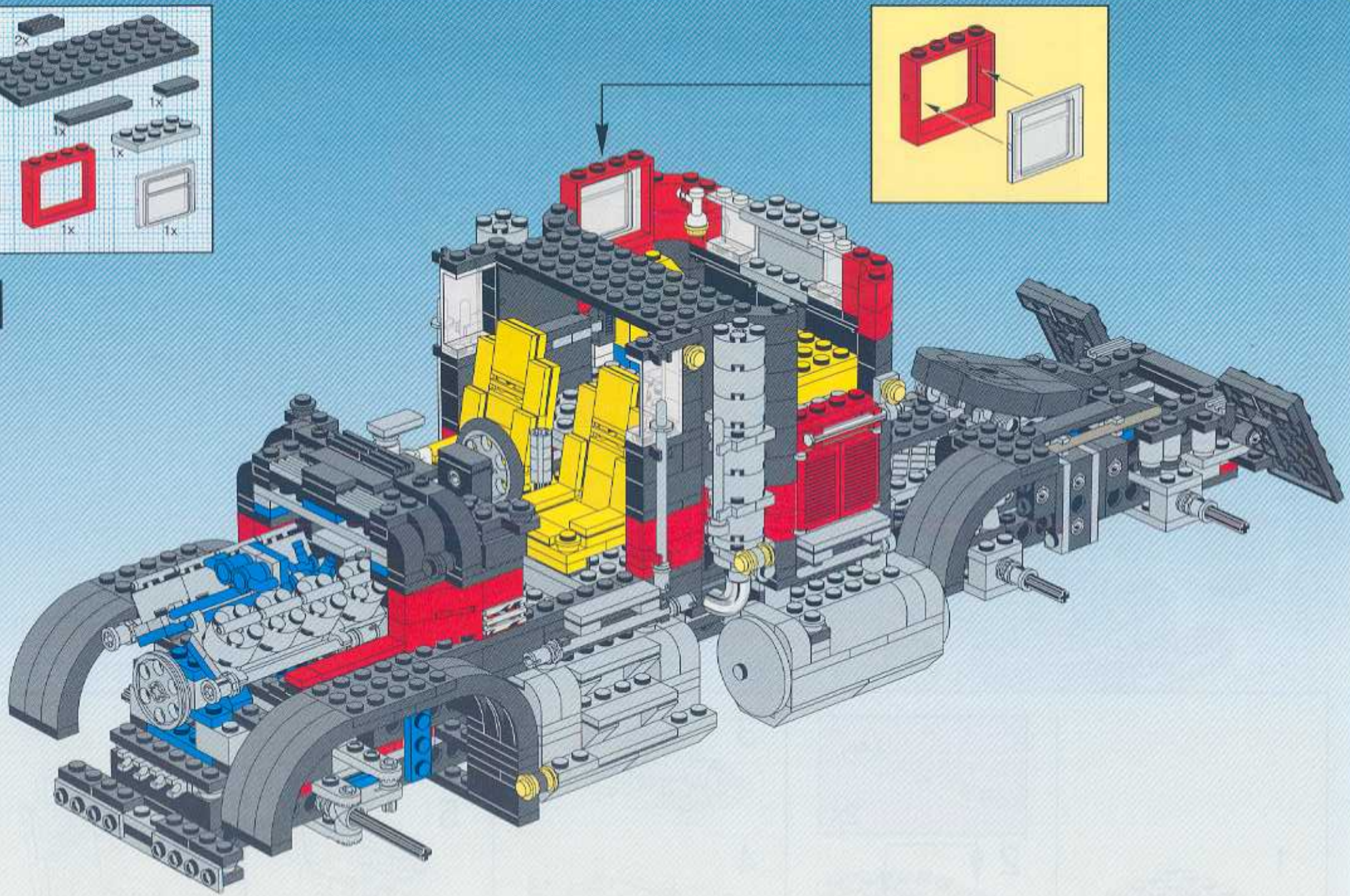

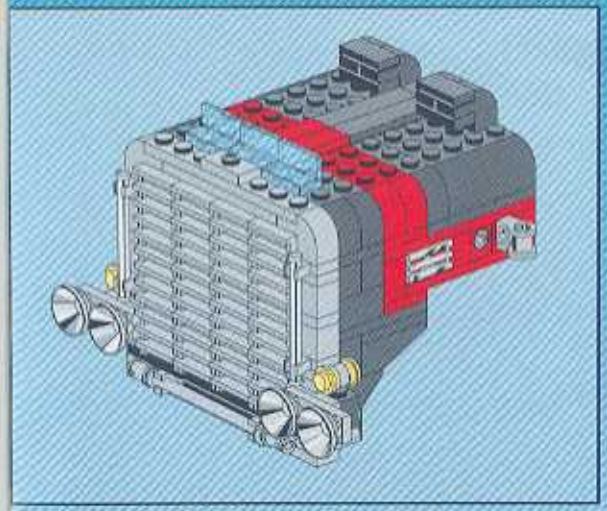

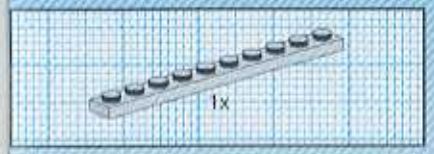

1

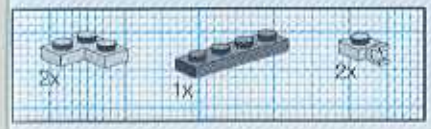

2

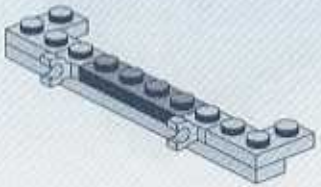

3

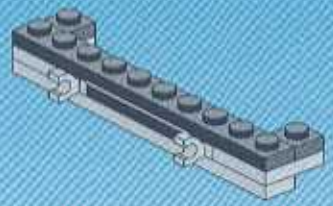

4

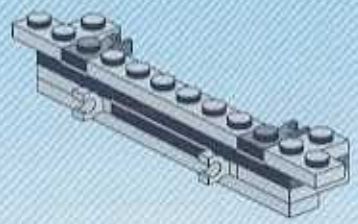

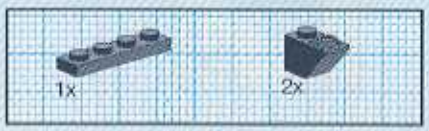

5

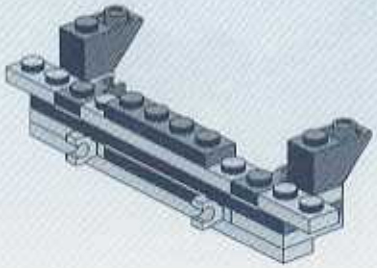

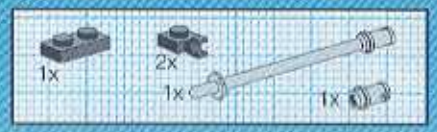

6

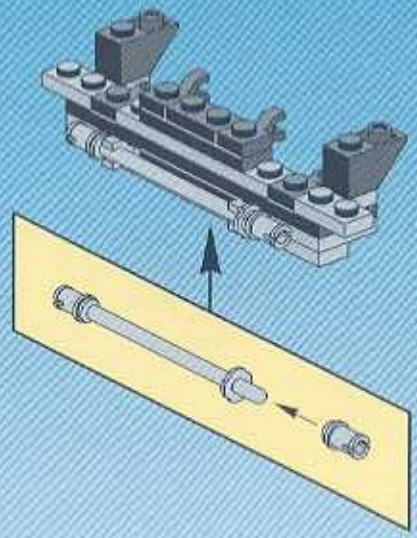

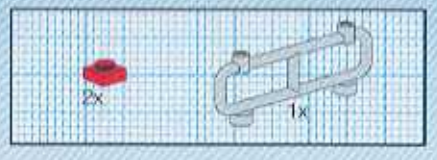

7

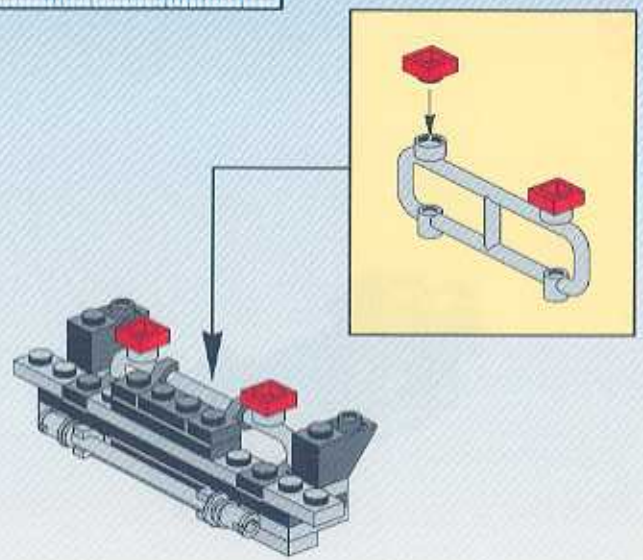

8

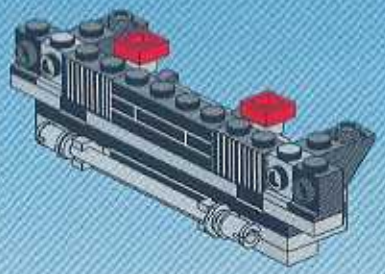

9

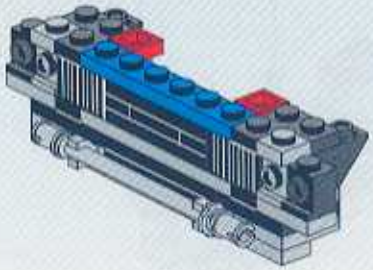

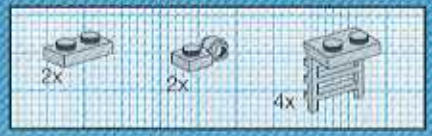

10

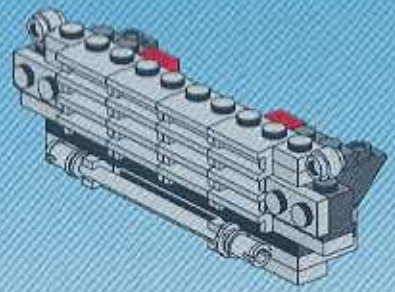

11

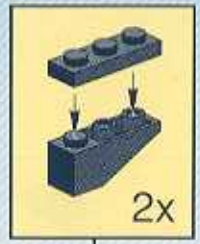

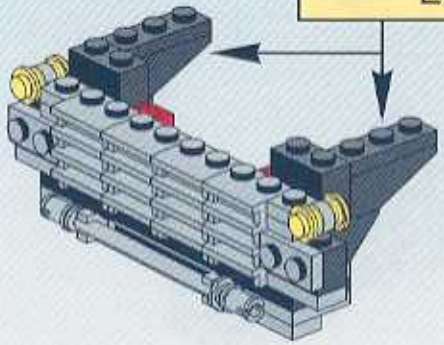

12

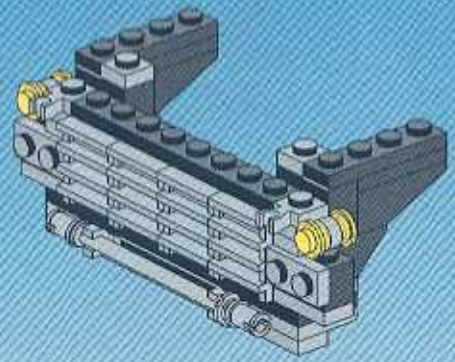

13

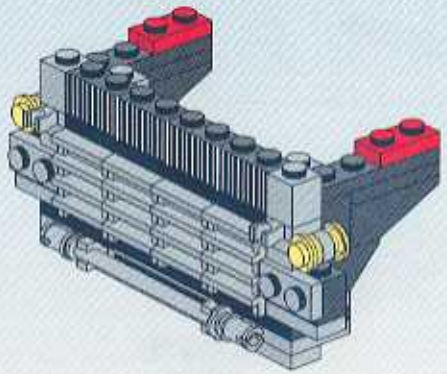

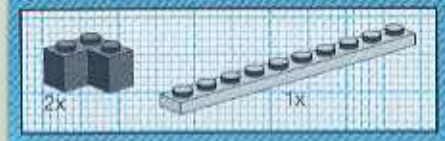

14

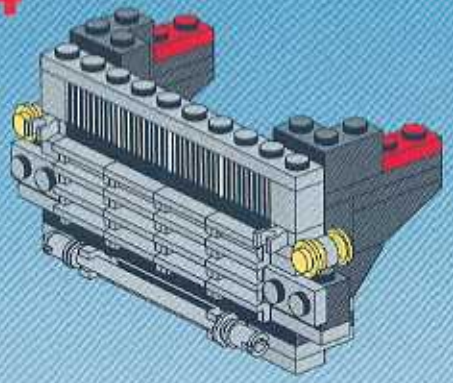

15

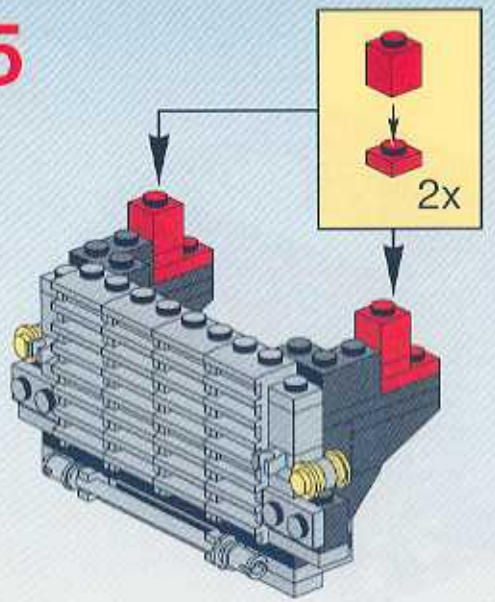

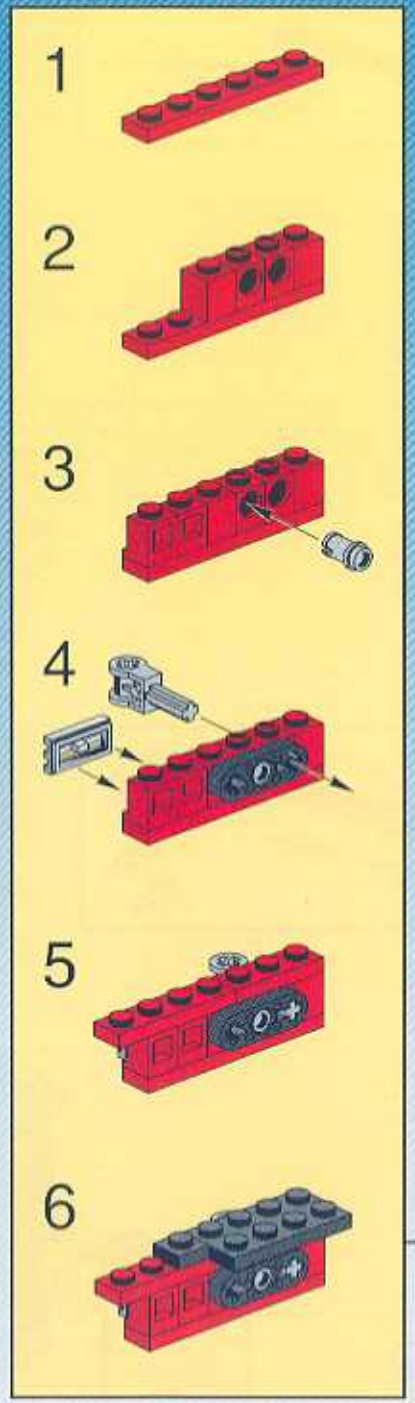

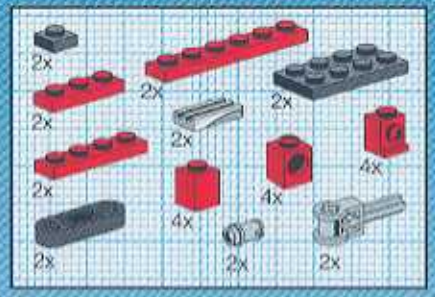

16

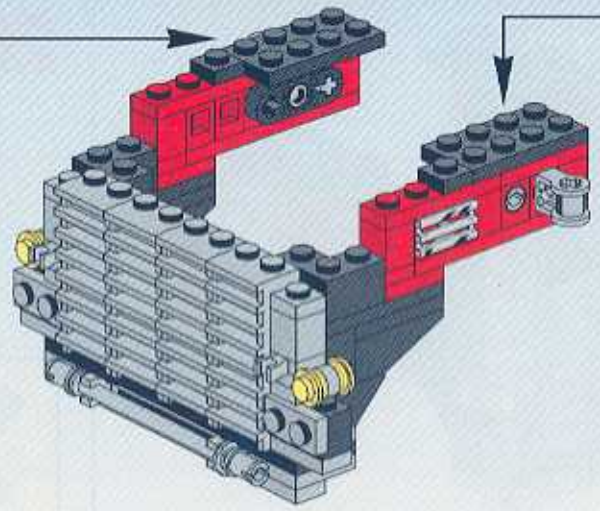

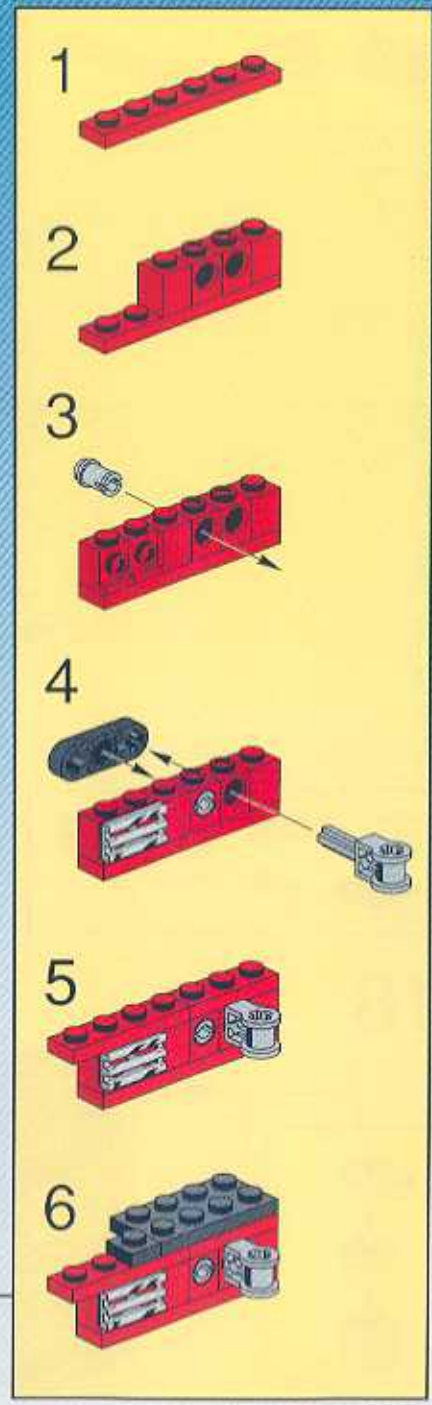

17

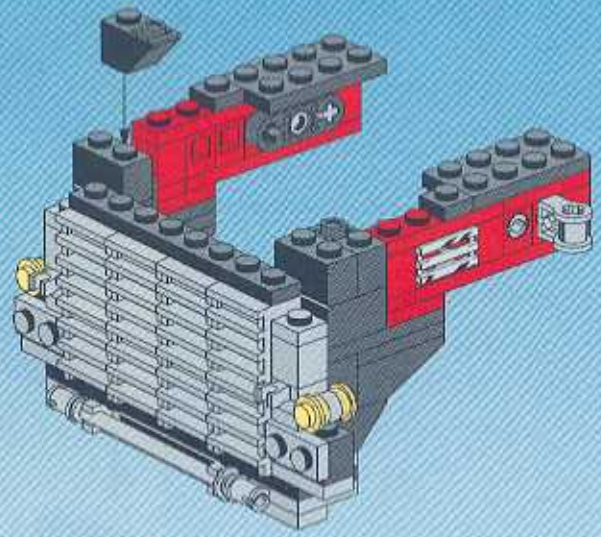

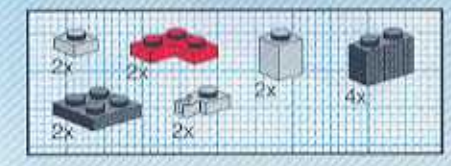

18

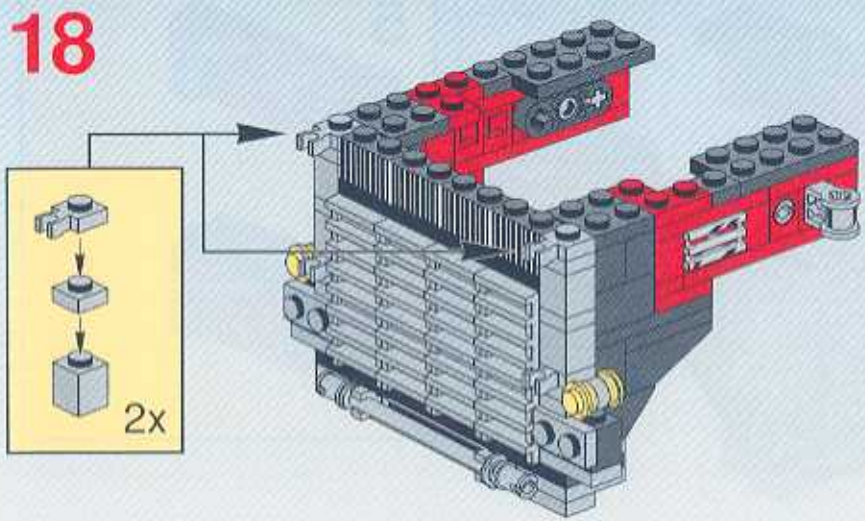

19

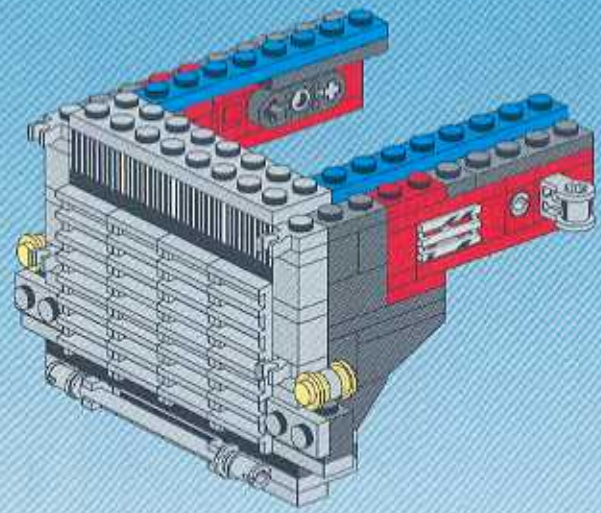

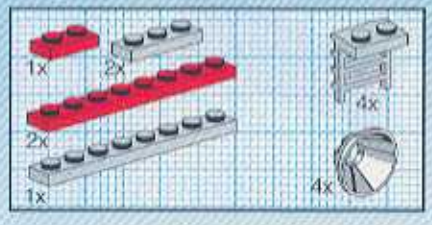

20

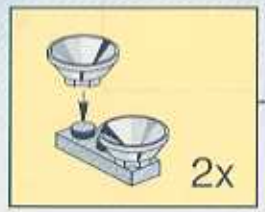

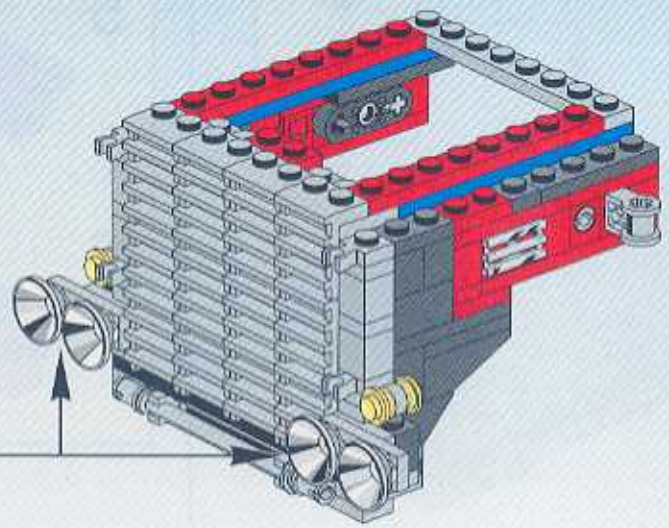

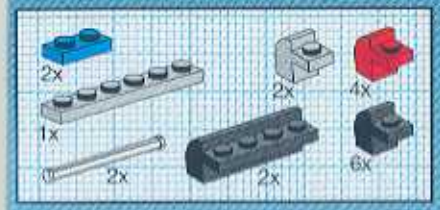

21

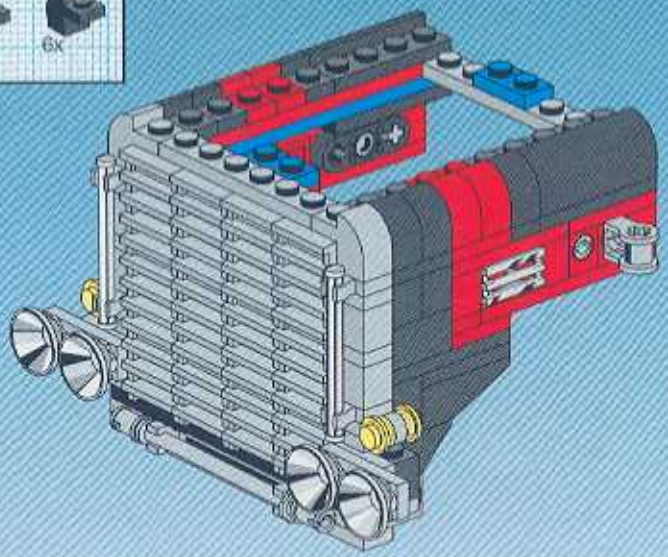

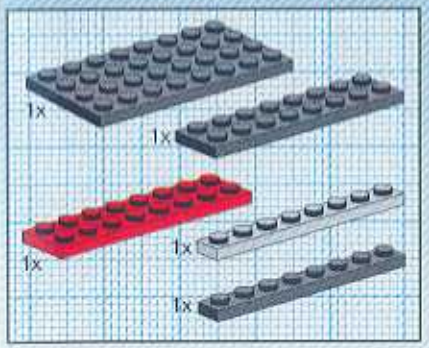

22

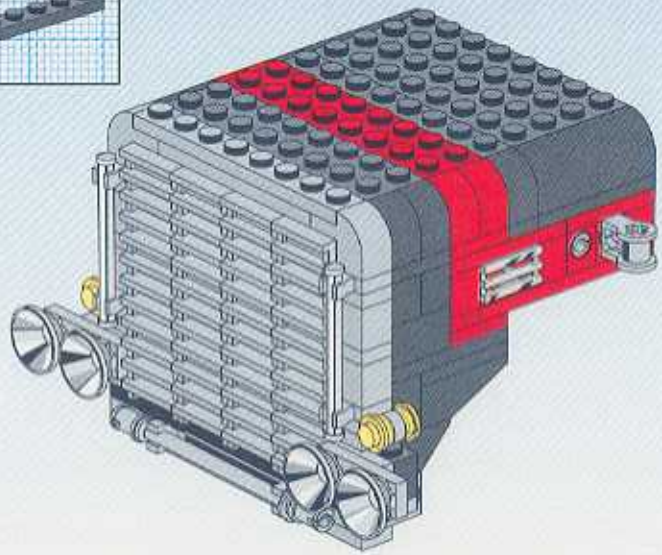

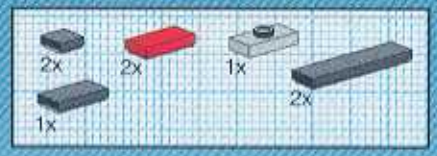

23

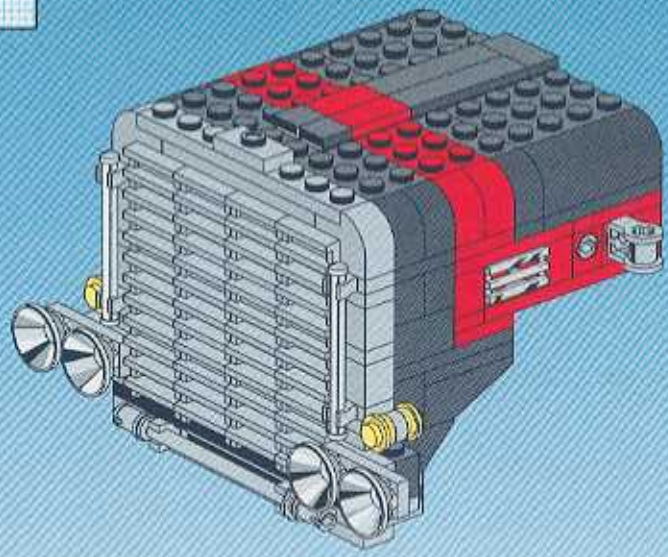

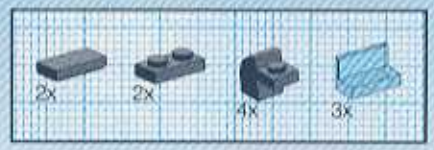

24

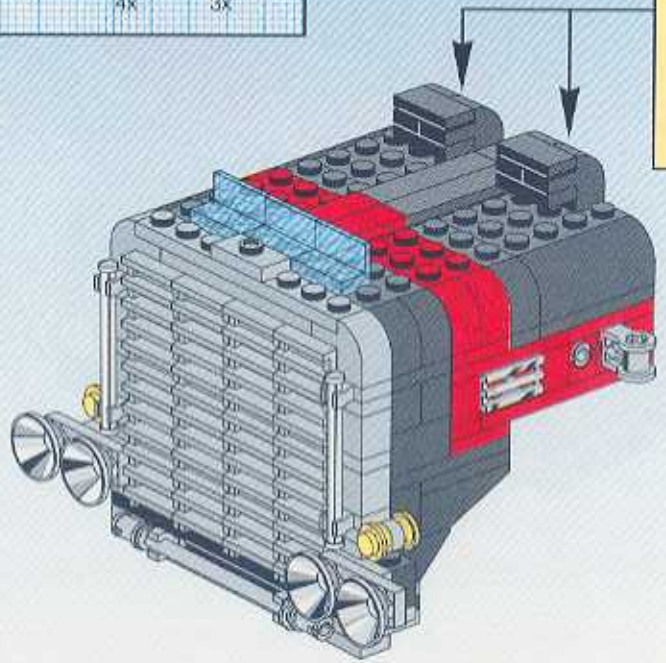

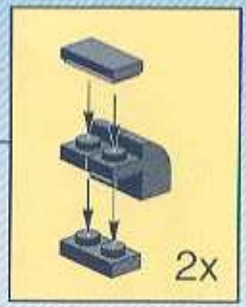

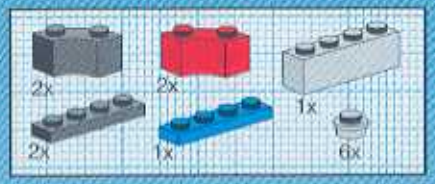

42

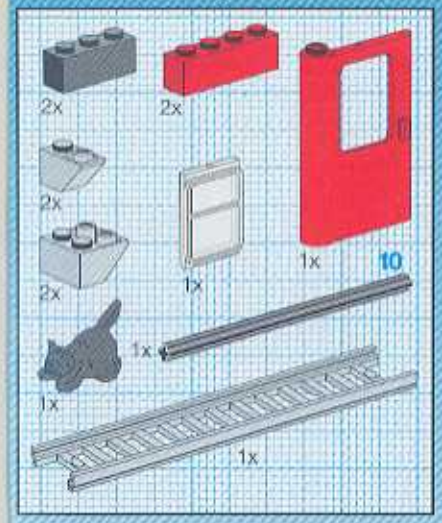

43

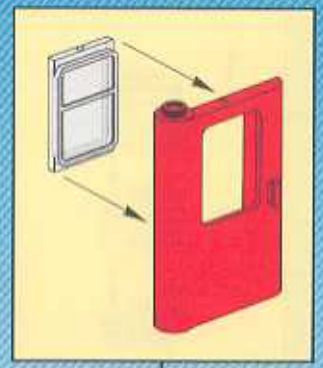

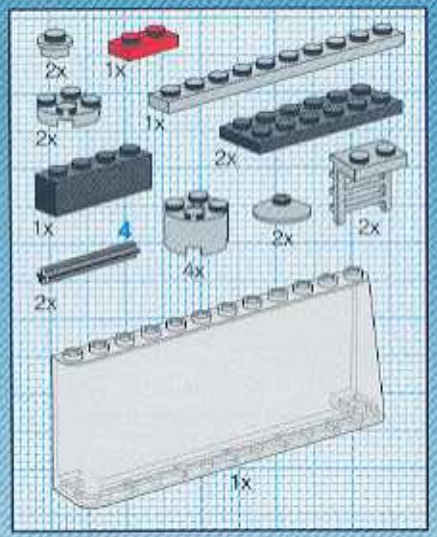

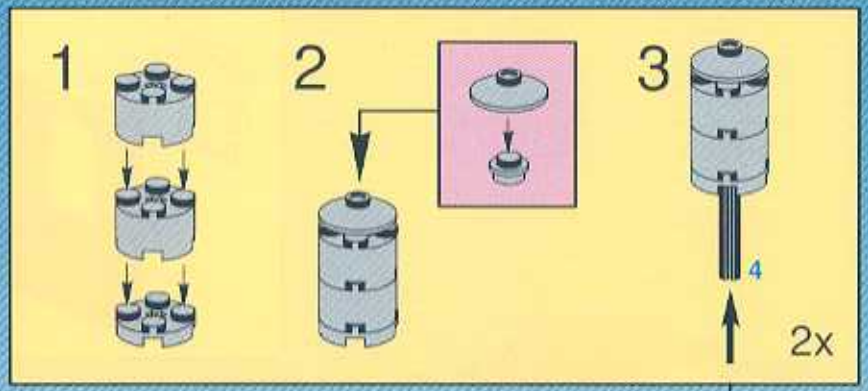

44

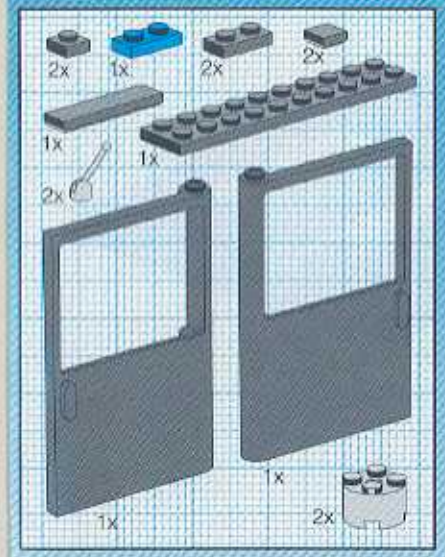

45

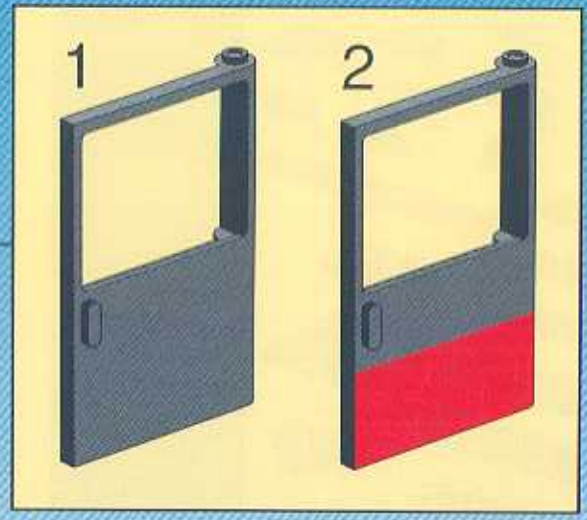

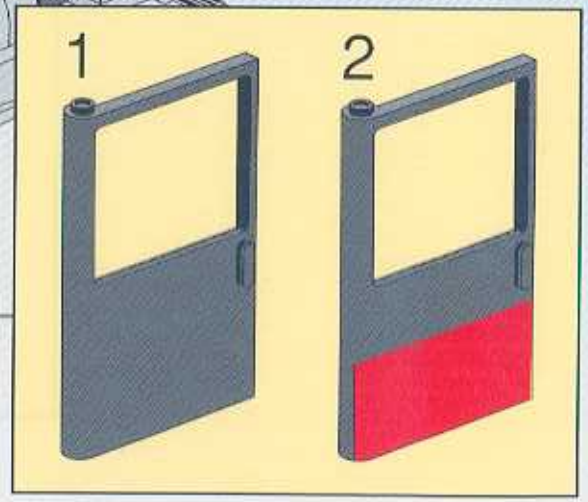

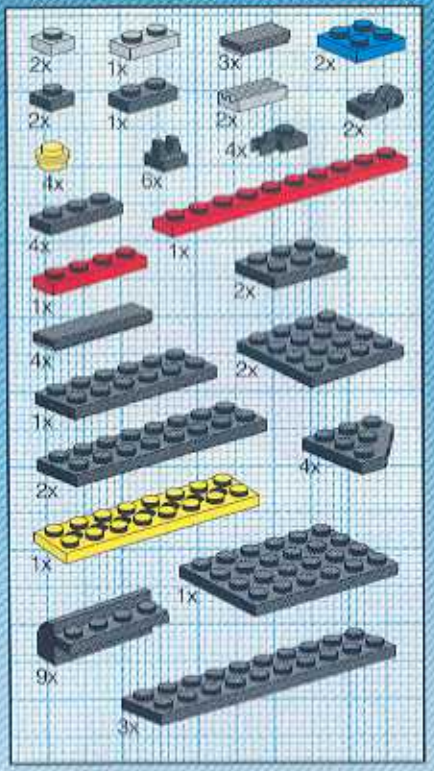
2x
1x
3x
2x
2x
1x
2x
2x
4x
4x
6x
4x
1x
1x
2x
4x
2x
1x
4x
2x
1x
1x
9x
3x

46

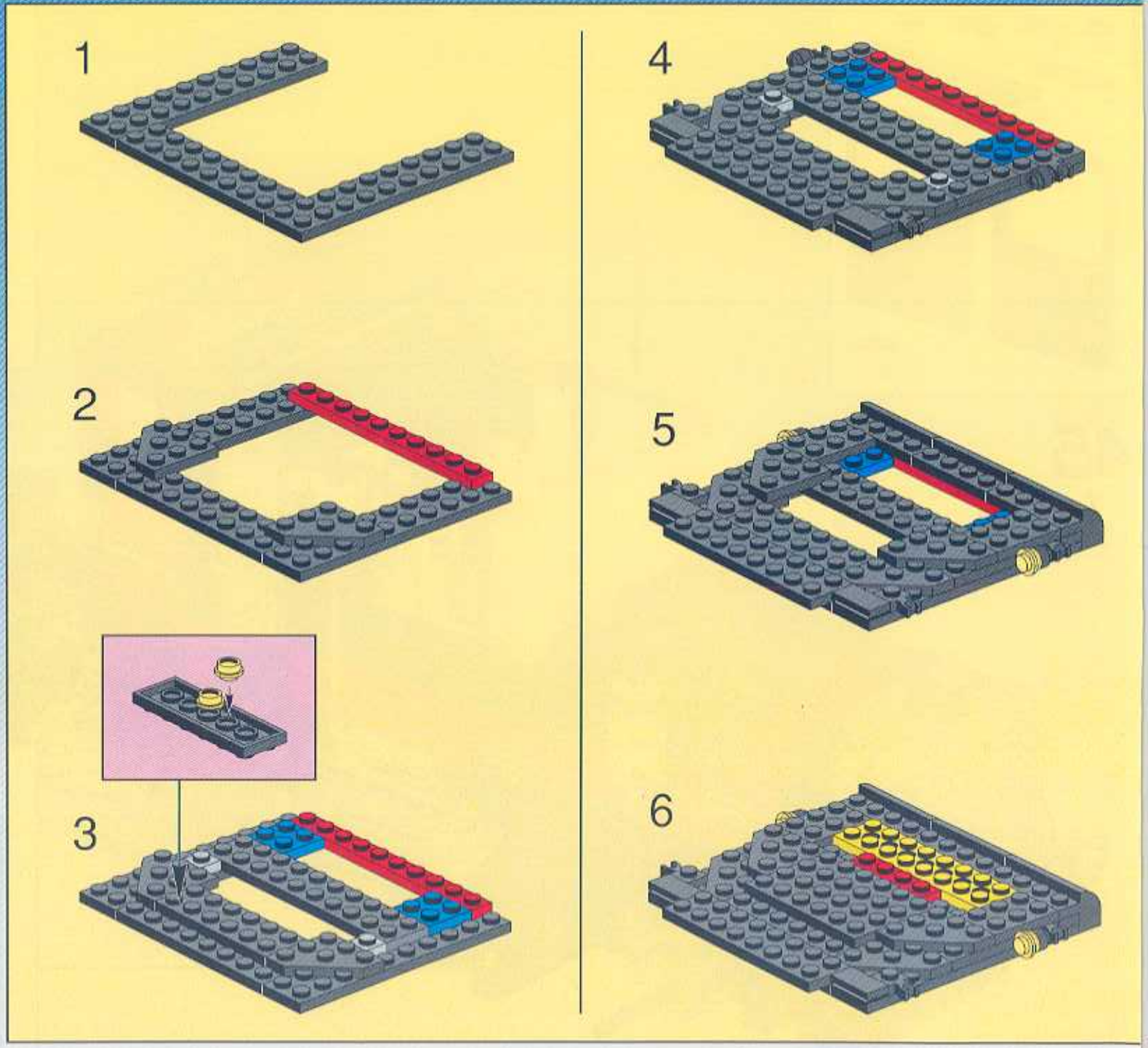
1
2
3
4
5
6

7

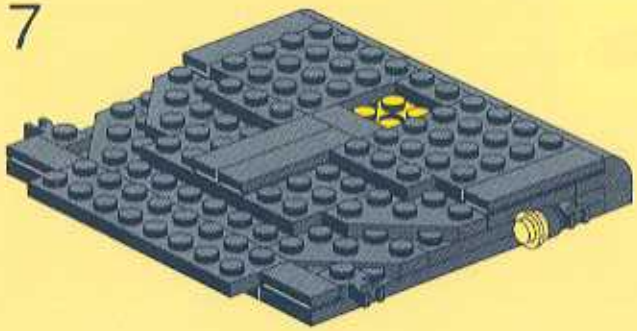

8

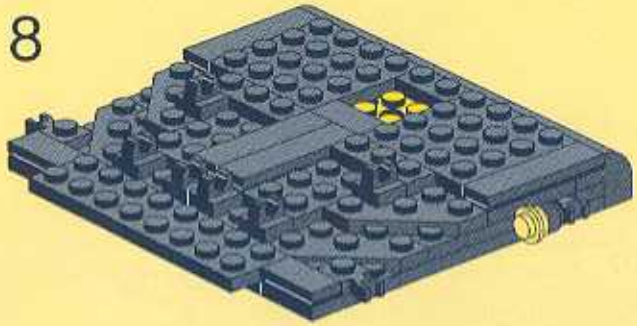

47

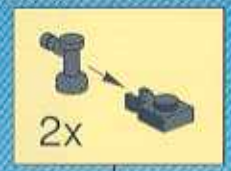

48

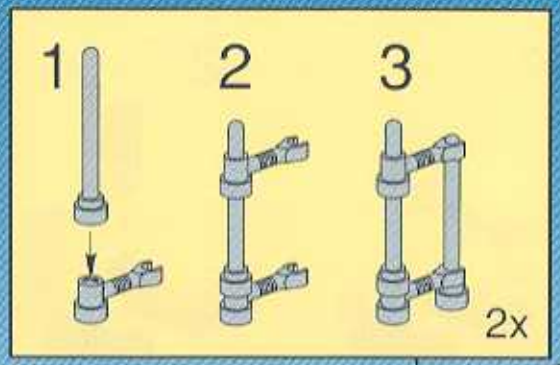

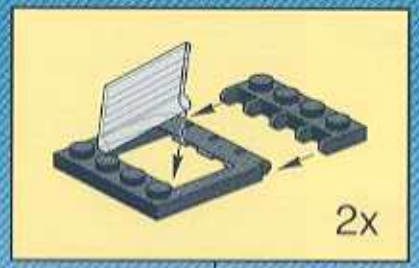

49

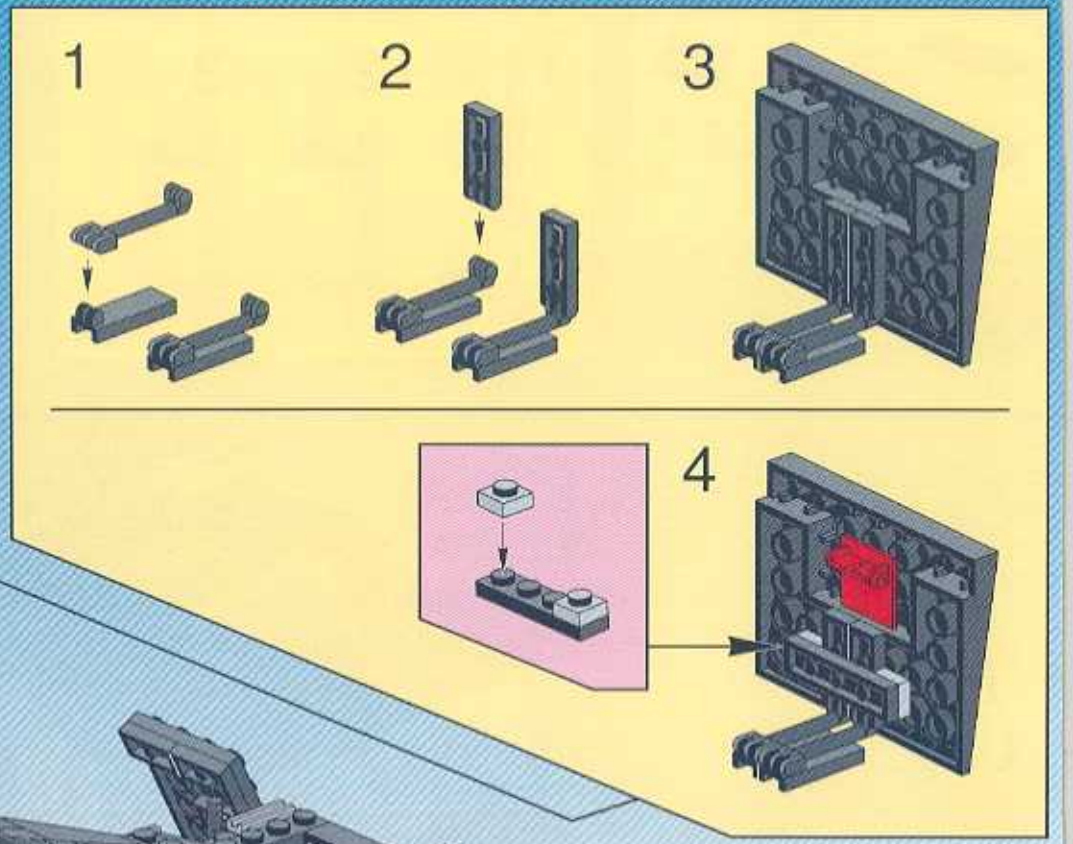

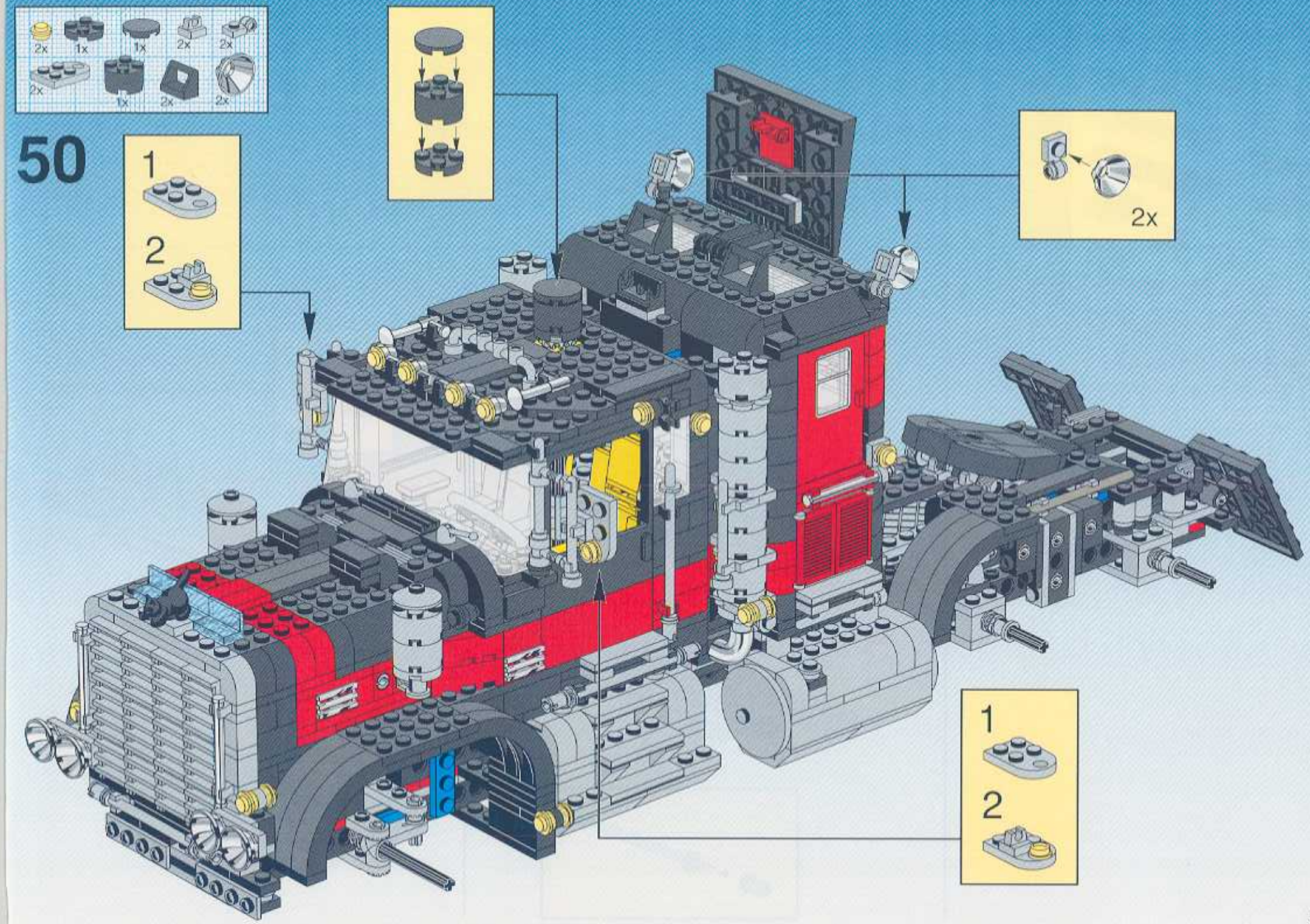
2x
1x
1x
2x
2x
2x
1x
2x
2x
50
1
2
2x
1
2

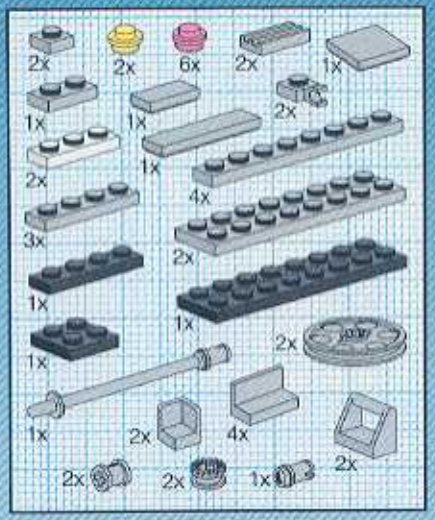
2x
2x
6x
2x
1x
1x
1x
2x
1x
2x
4x
3x
2x
1x
1x
1x
2x
2x
4x
2x
2x
2x
1x

51

1

2

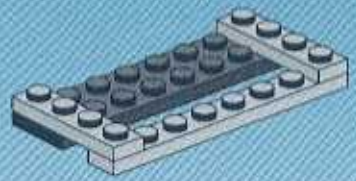

3

4

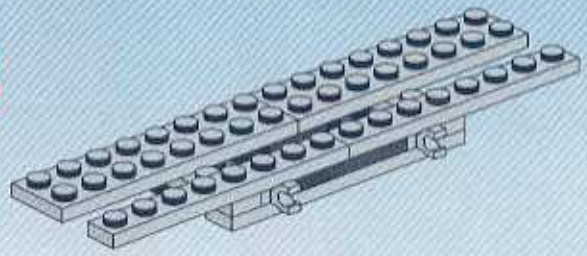

5

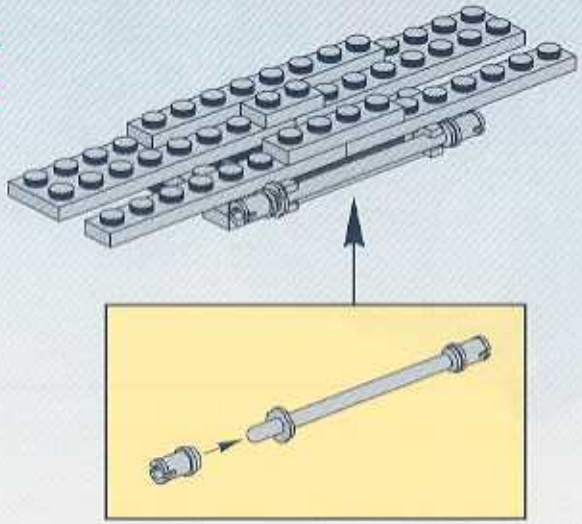

6

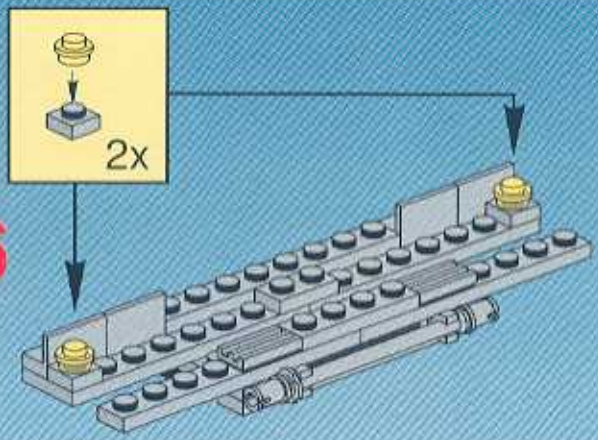
2x

7

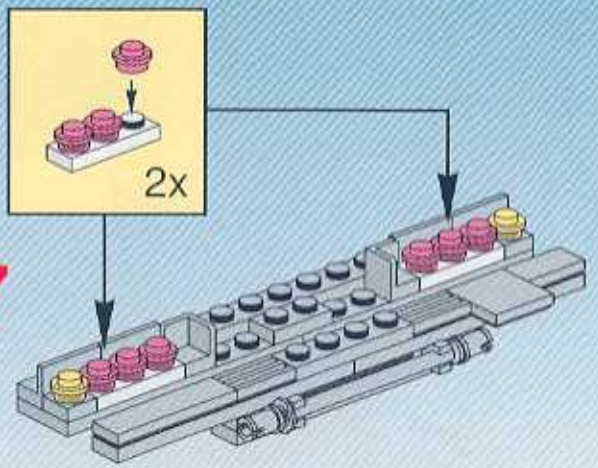
2x

8

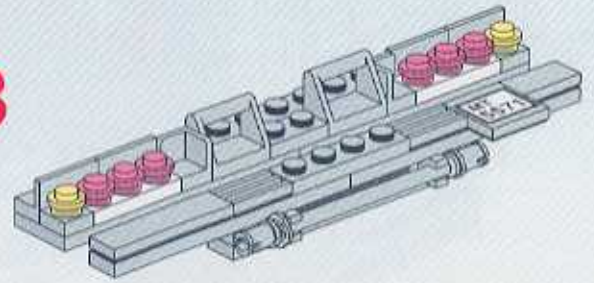

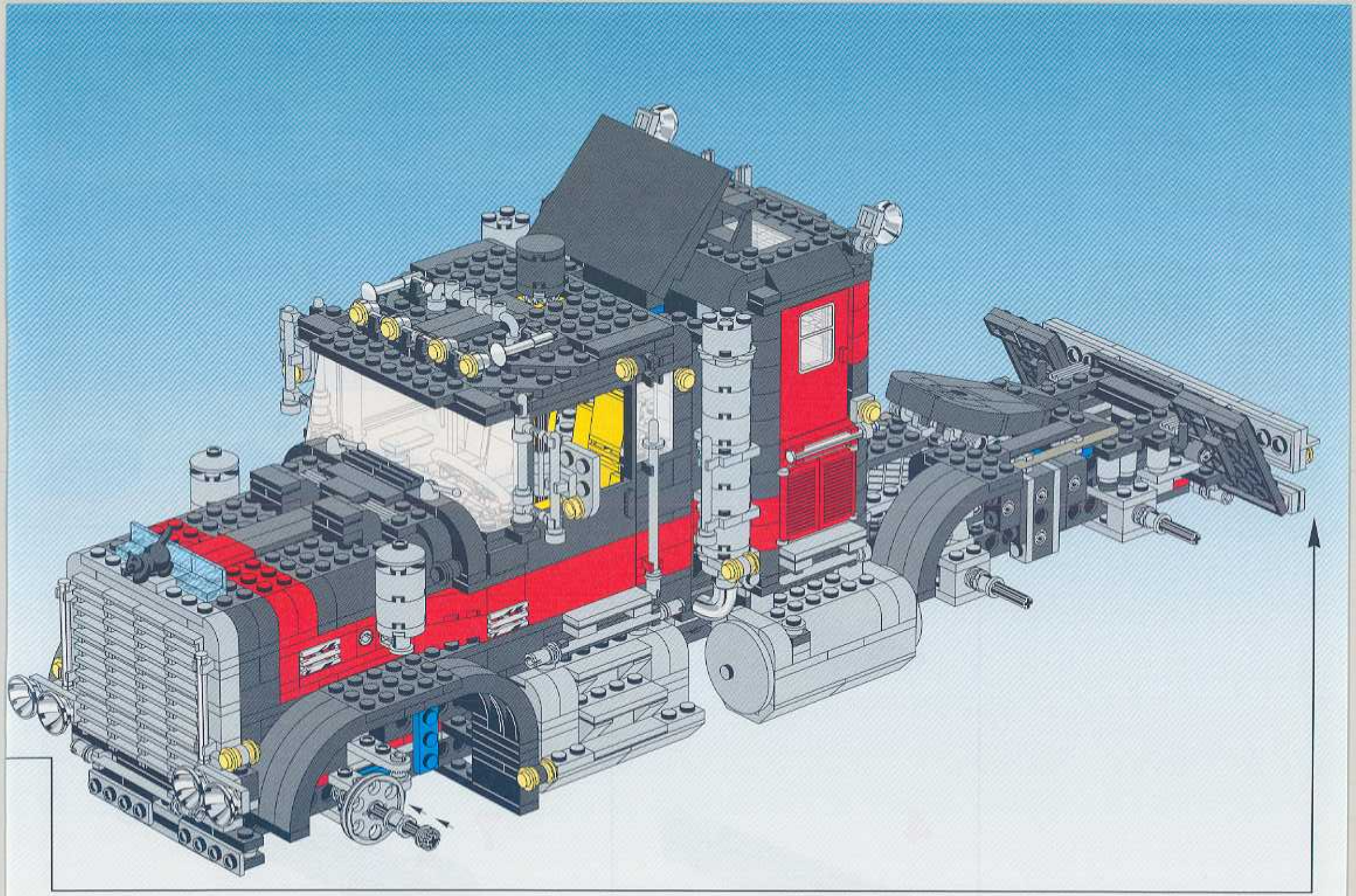

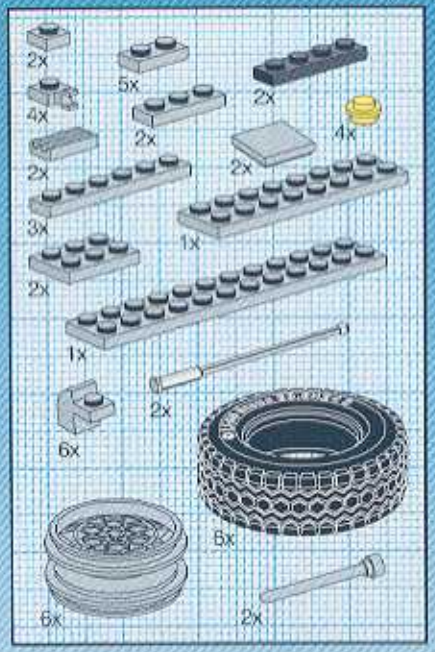

52

1

2

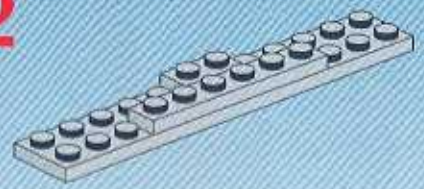

3

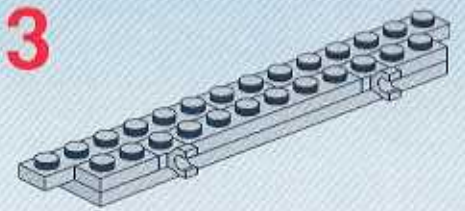

4

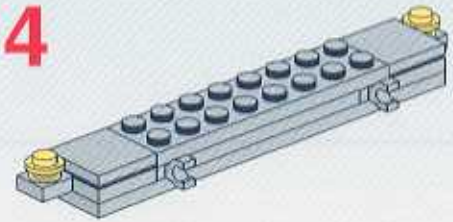

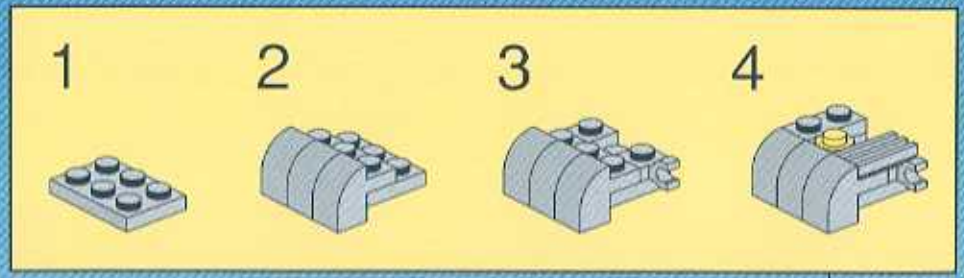

5

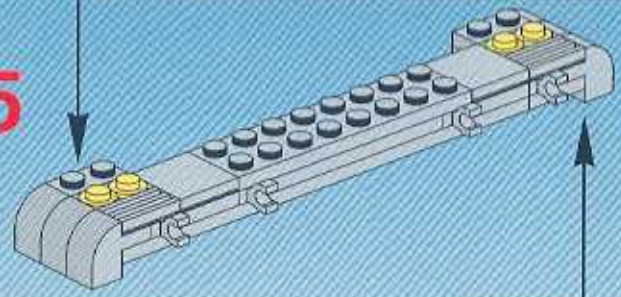

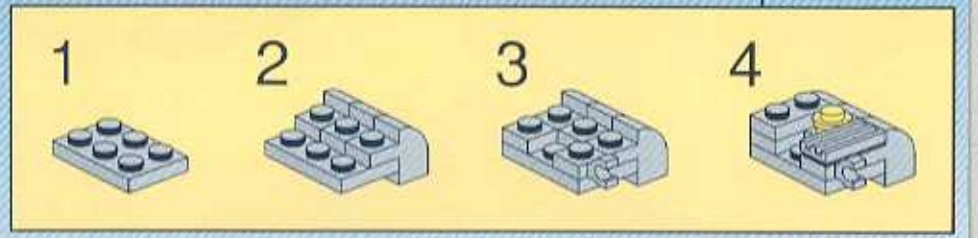

6

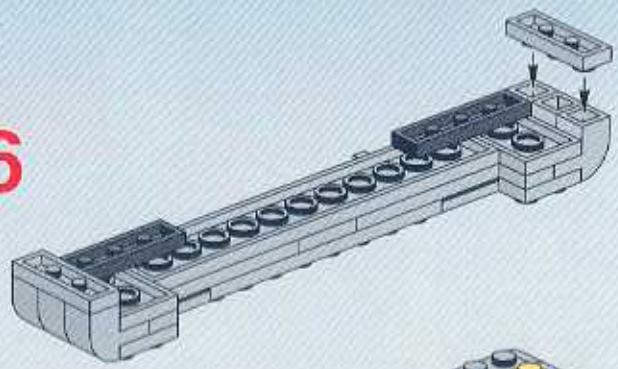

7

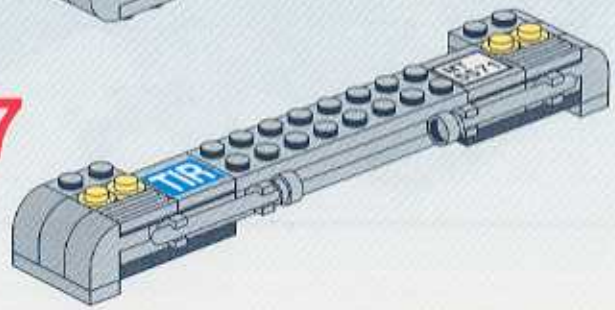

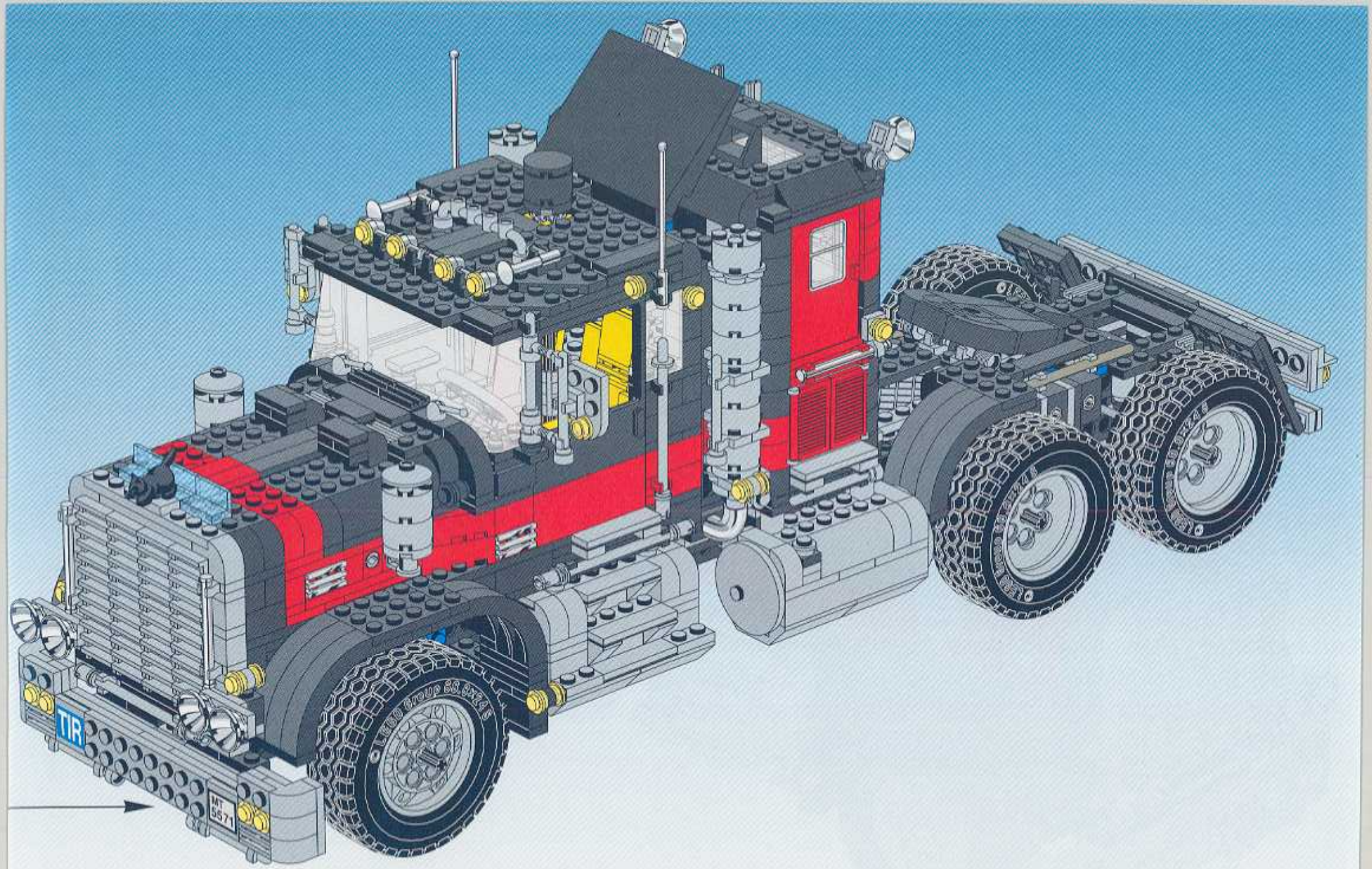
TR
MT
5571

TIR
MT
5571

LEGO SYSTEM™

MODEL TEAM

5571

4101166

Printed in Germany by Frank Druck, Preetz/Holst

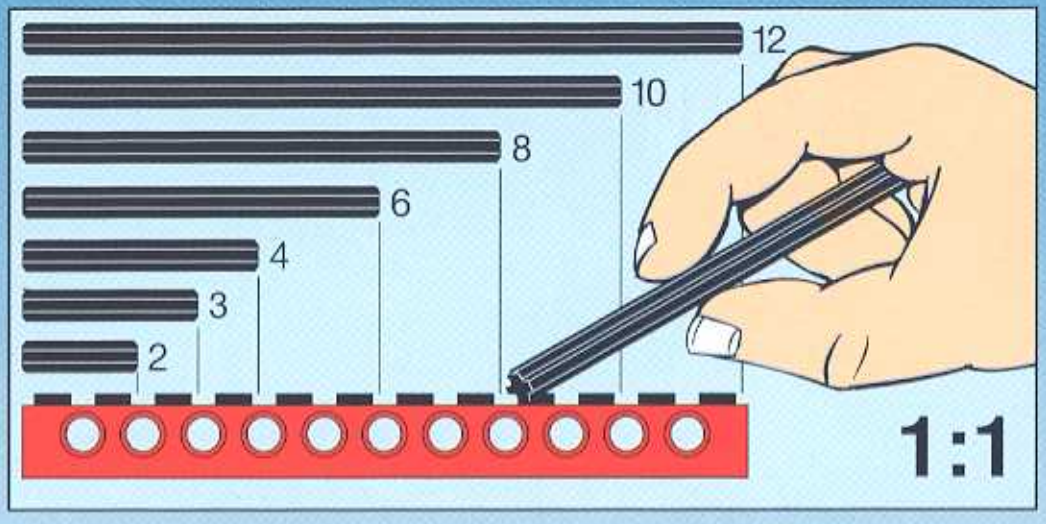

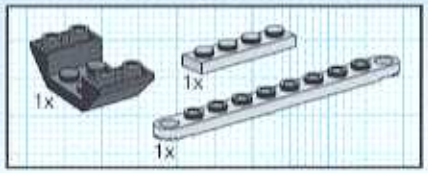

1

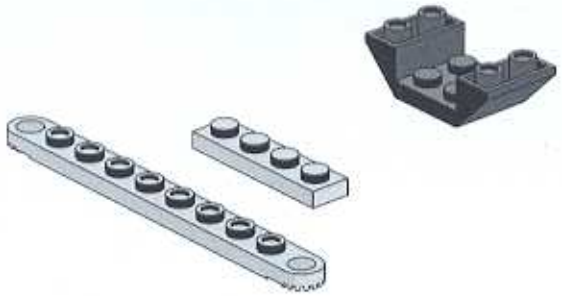

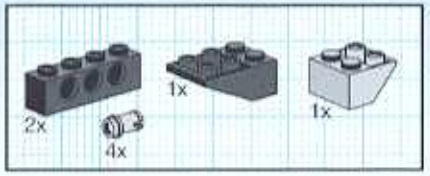

2

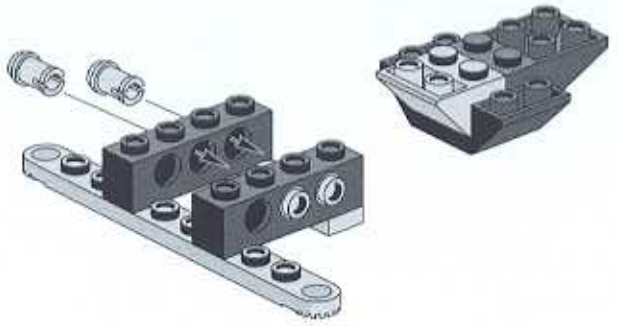

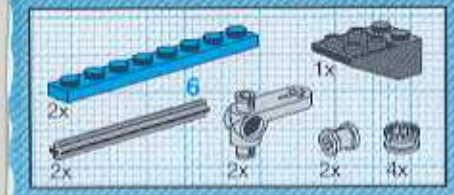

3

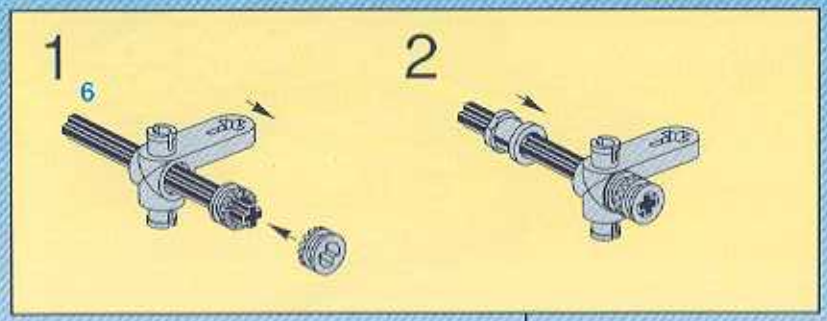

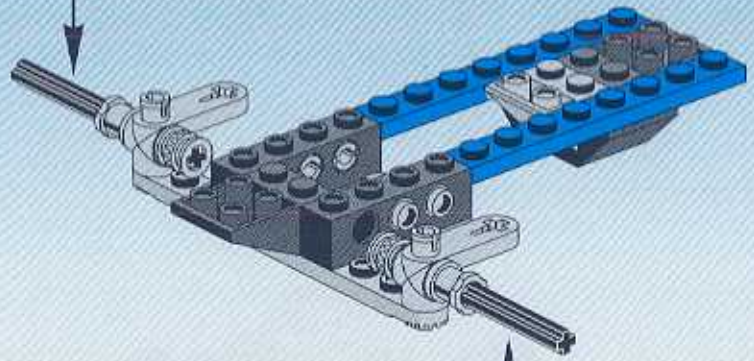

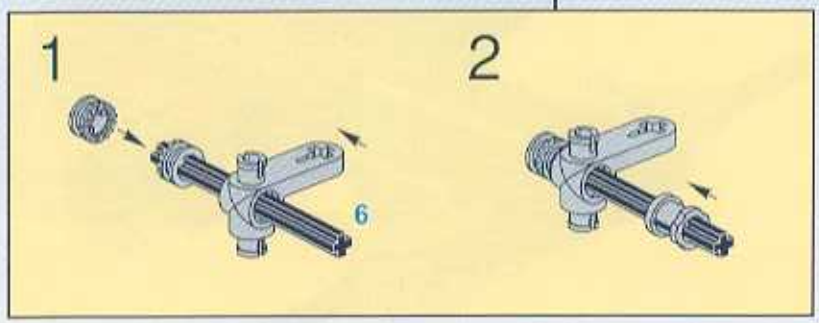

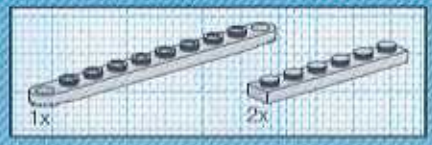

4

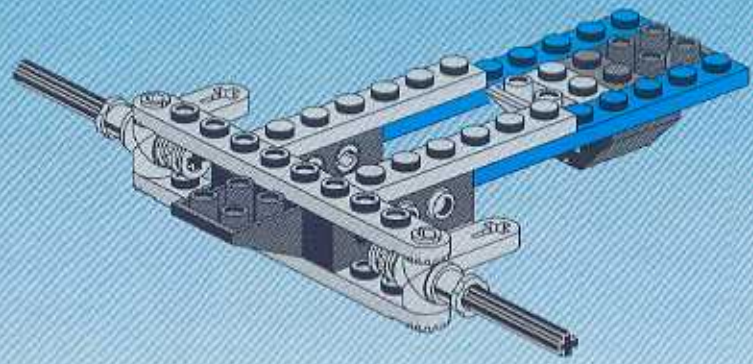

5

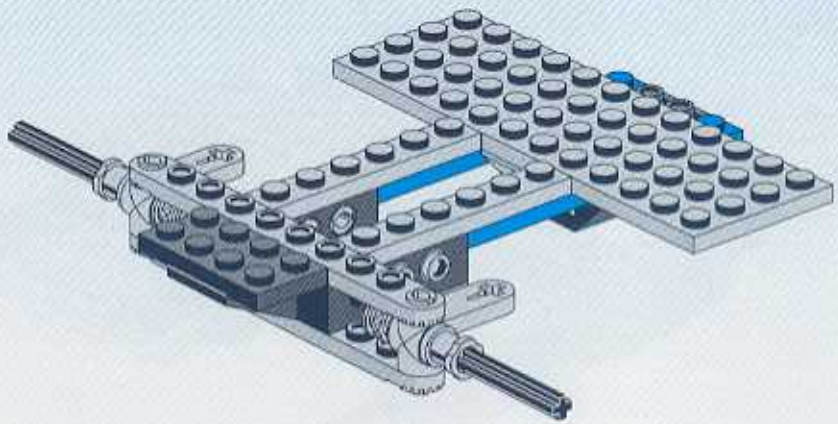

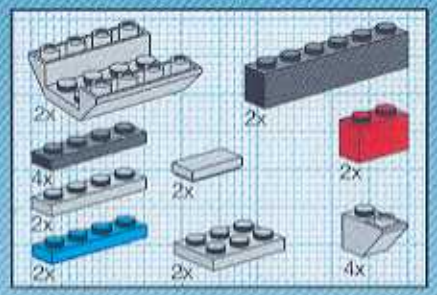

6

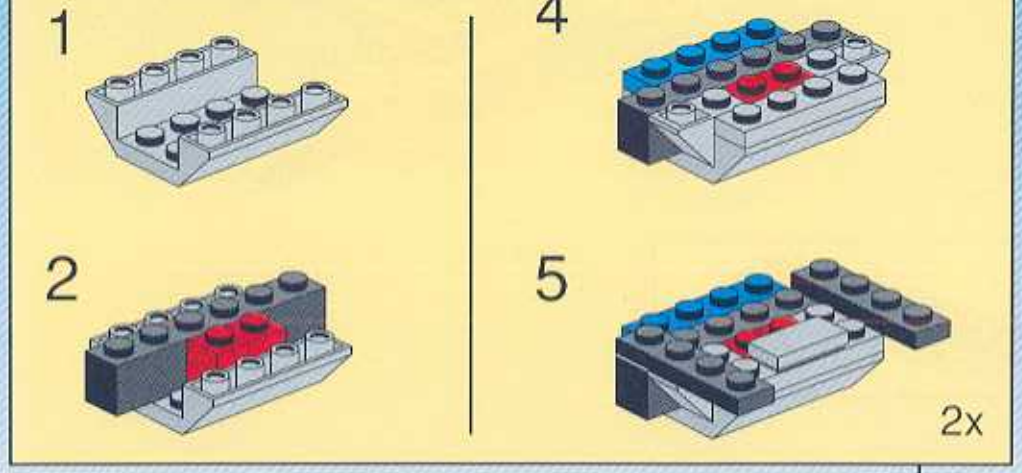

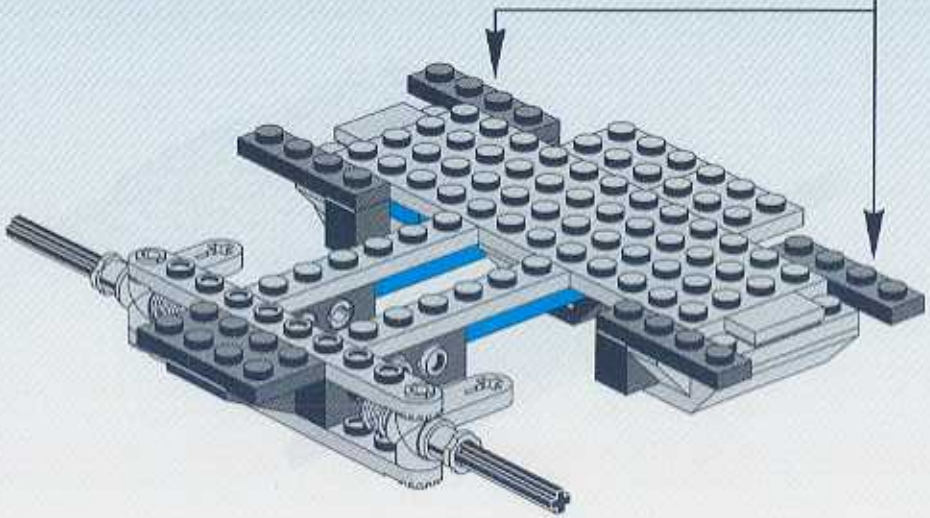

7

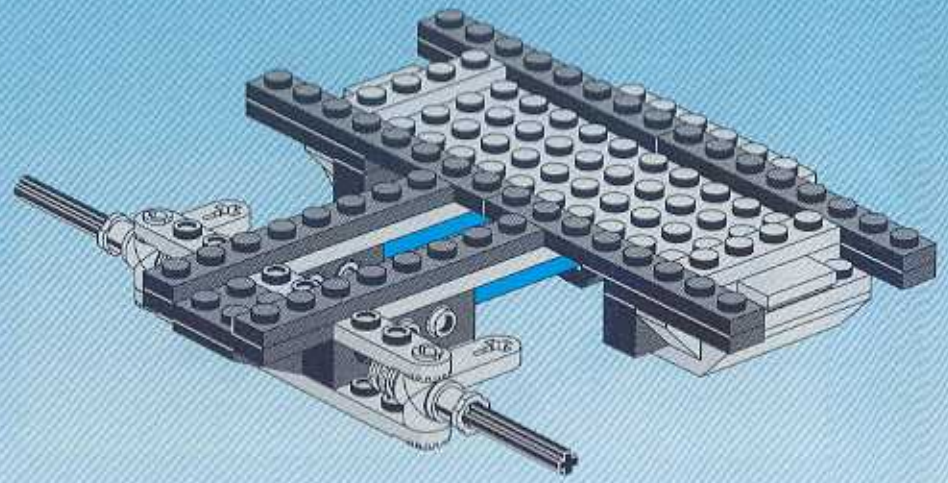

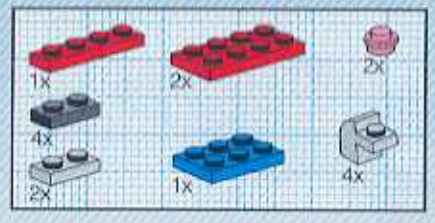

8

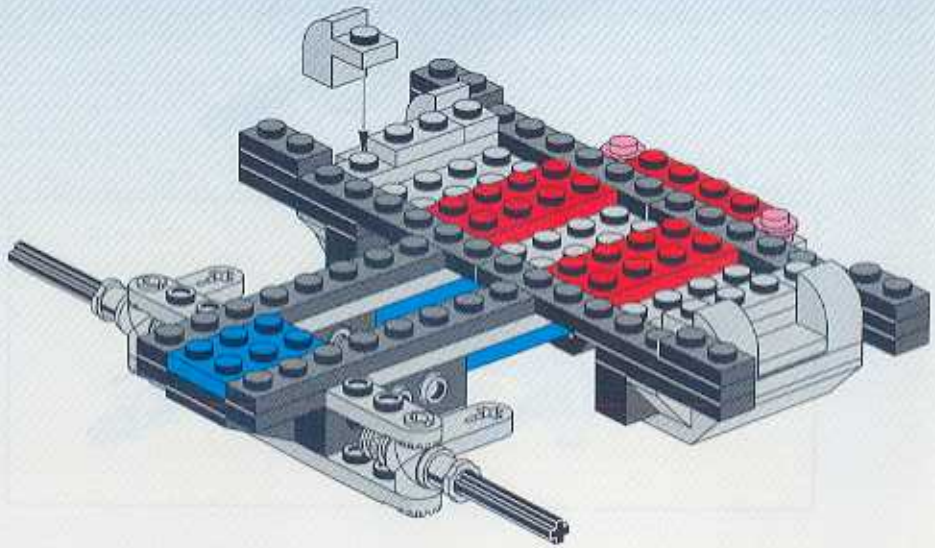

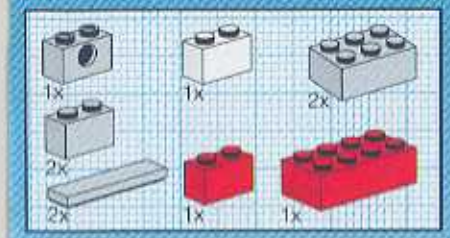

9

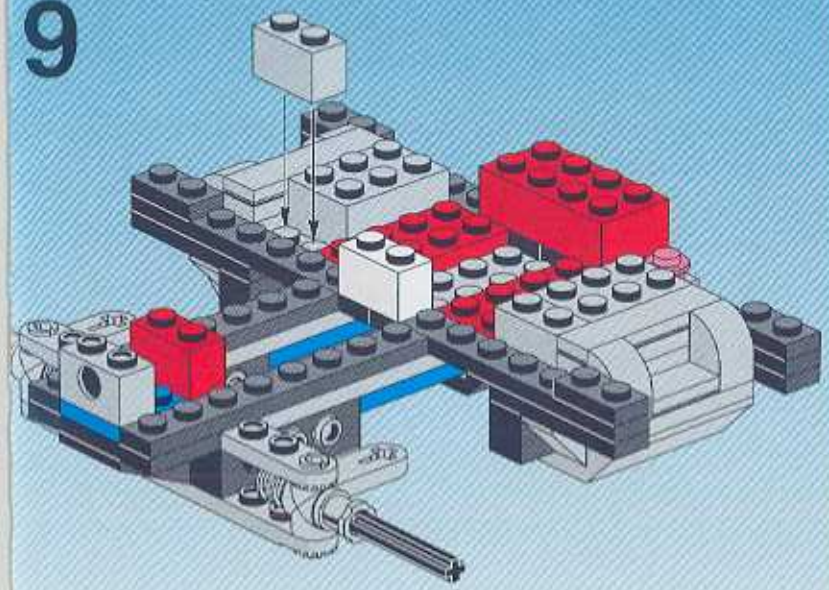

10

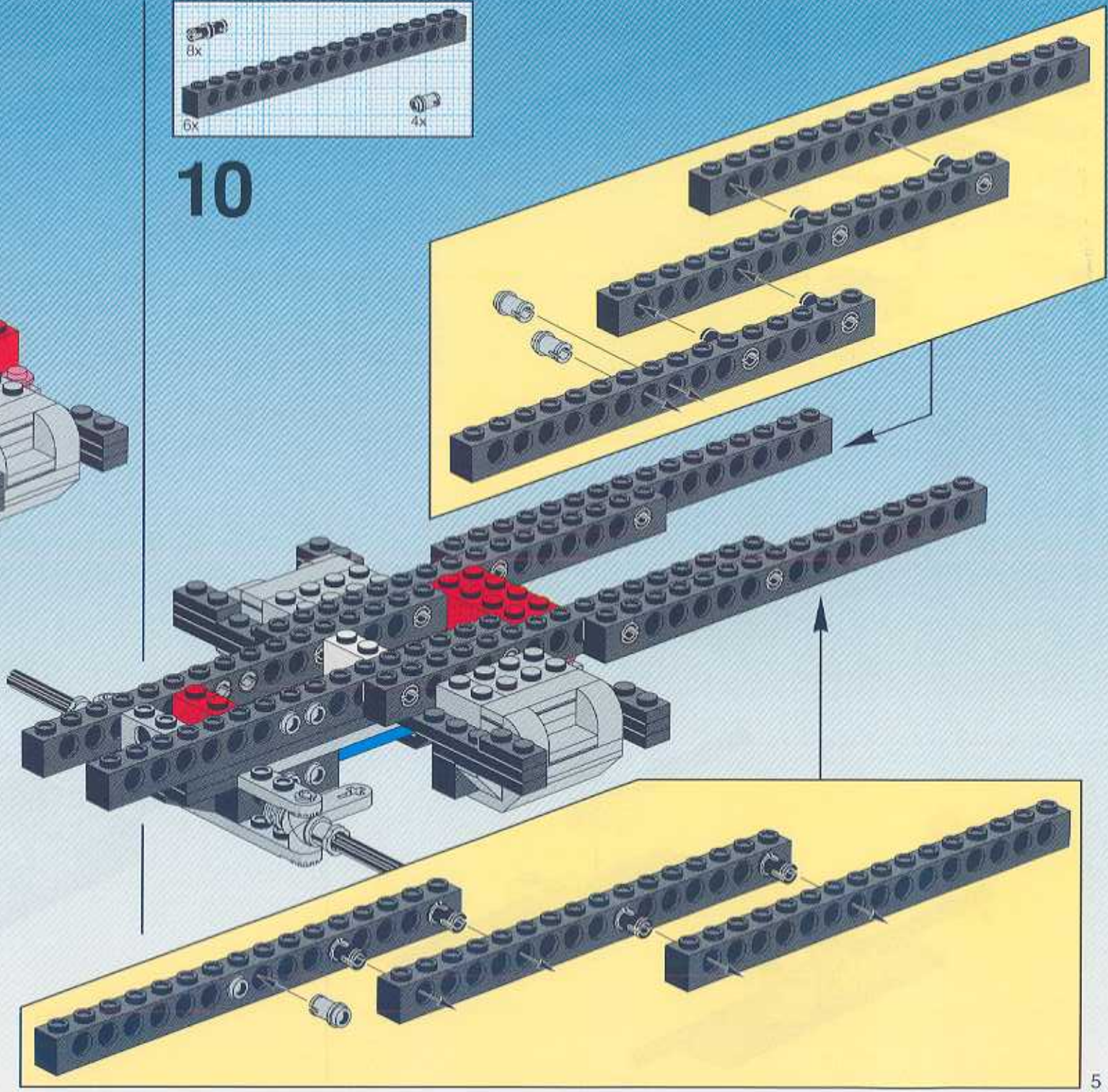

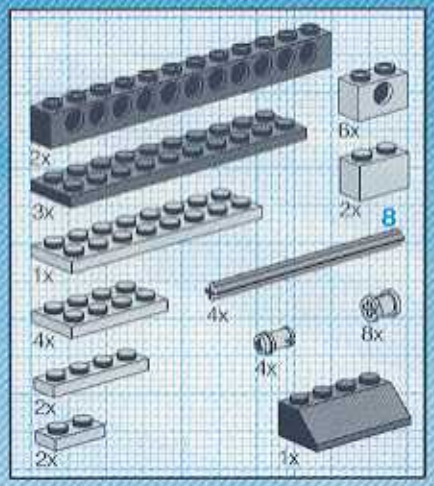

11

1

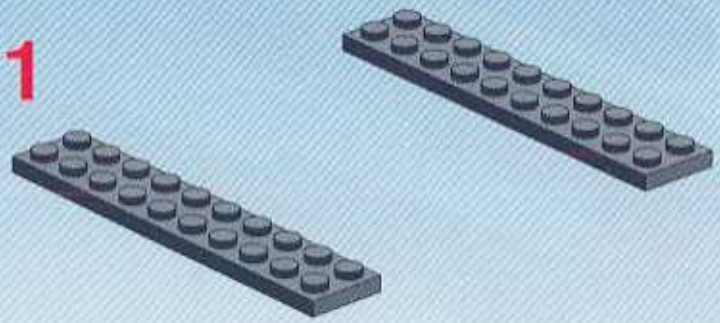

2

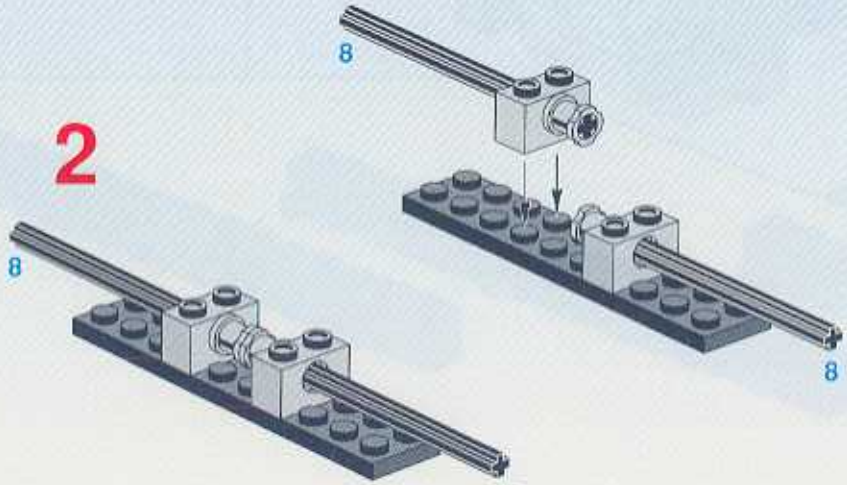

3

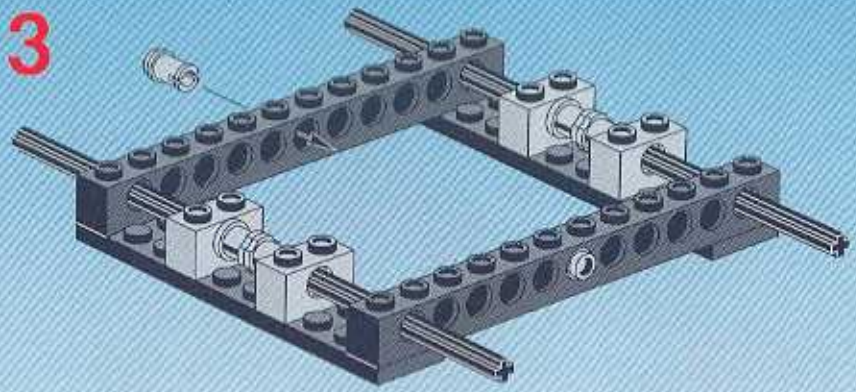

4

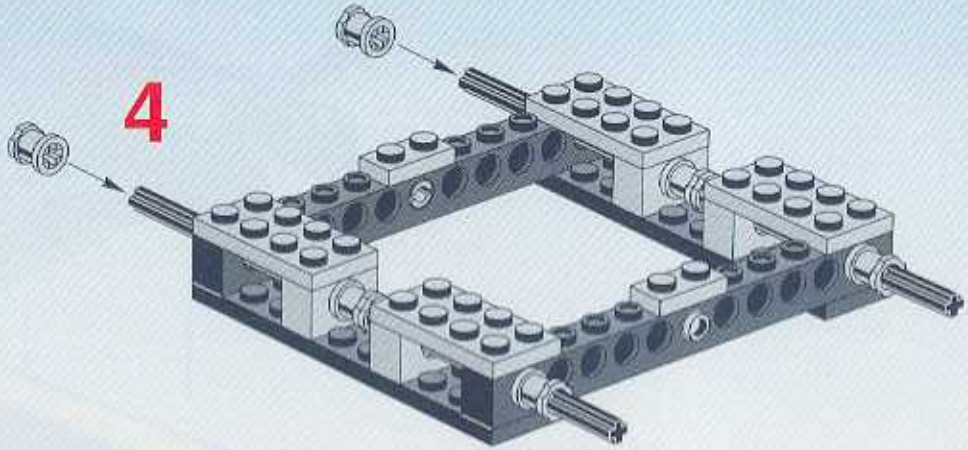

5

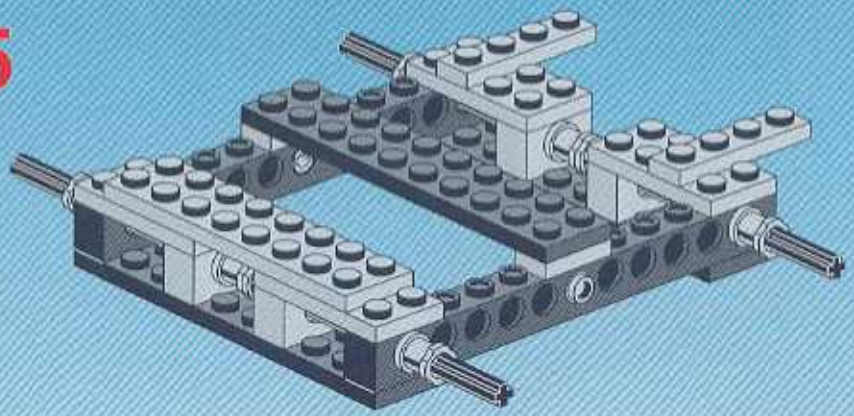

6

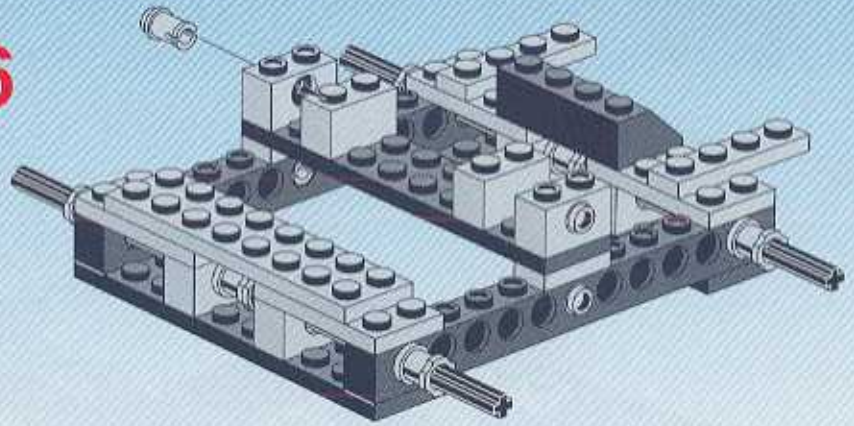

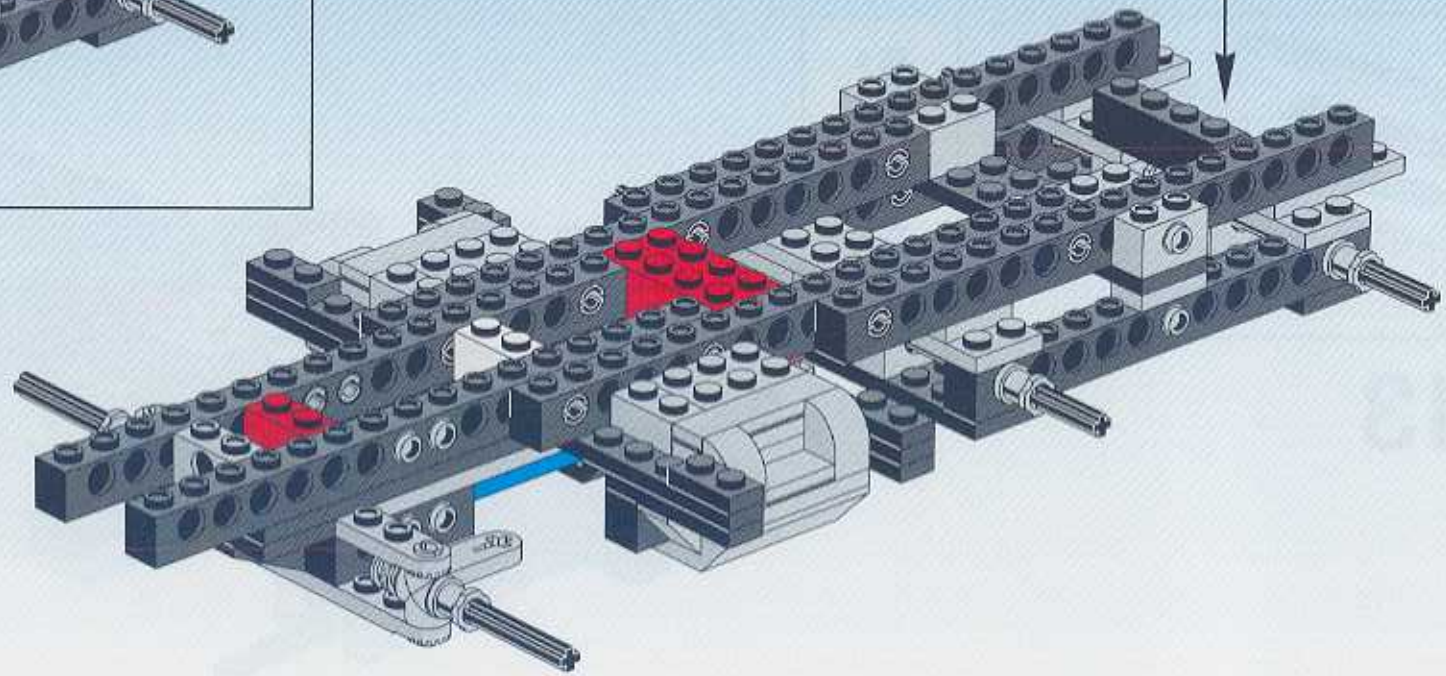

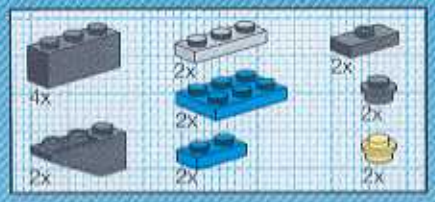
4x
2x
2x
2x
2x
2x
2x
2x
2x

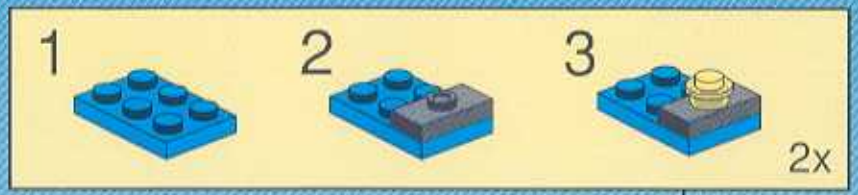
1
2
3
2x

12

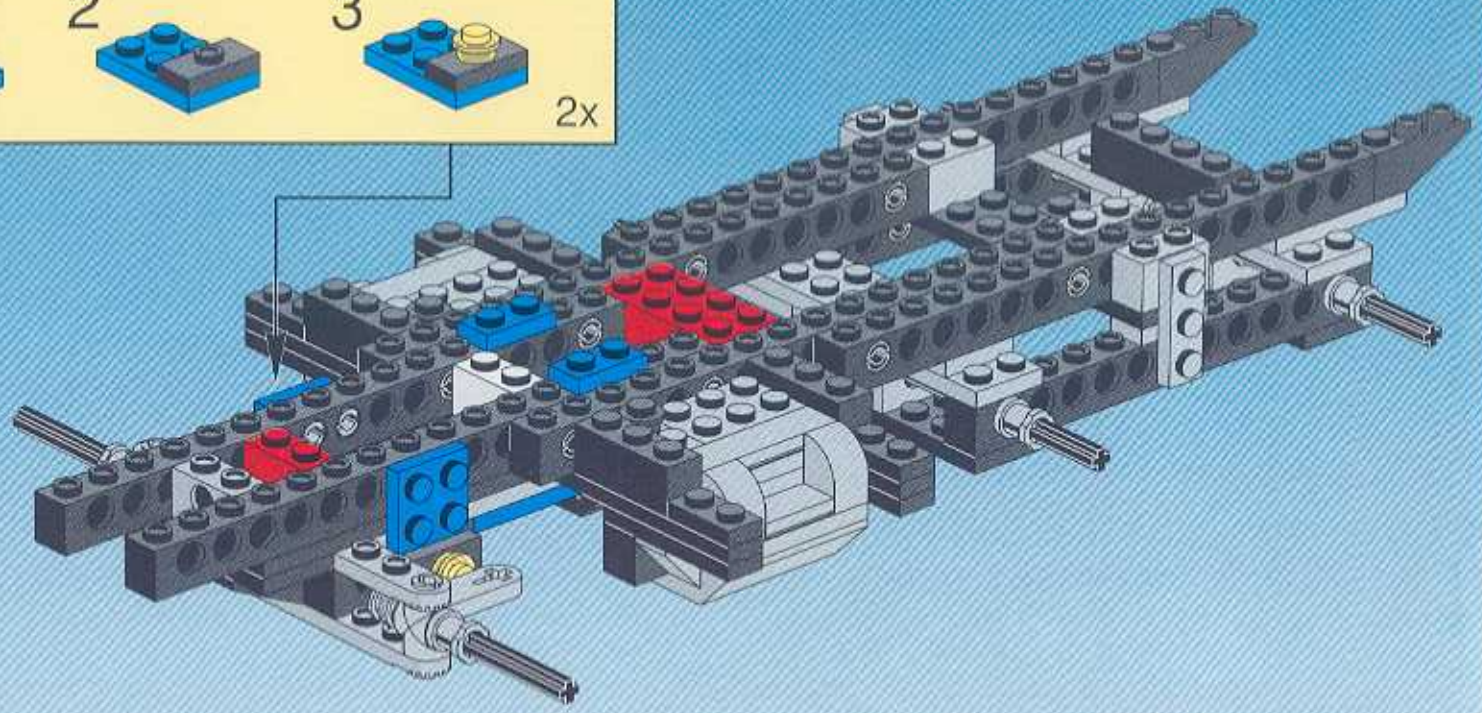

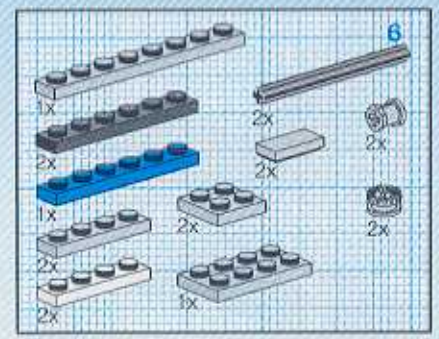
6
1x
2x
2x
2x
2x
2x
1x
2x
2x
2x
2x
1x
2x

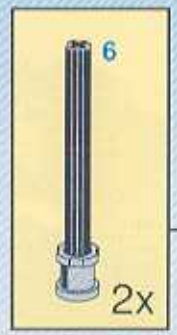
6
2x

13

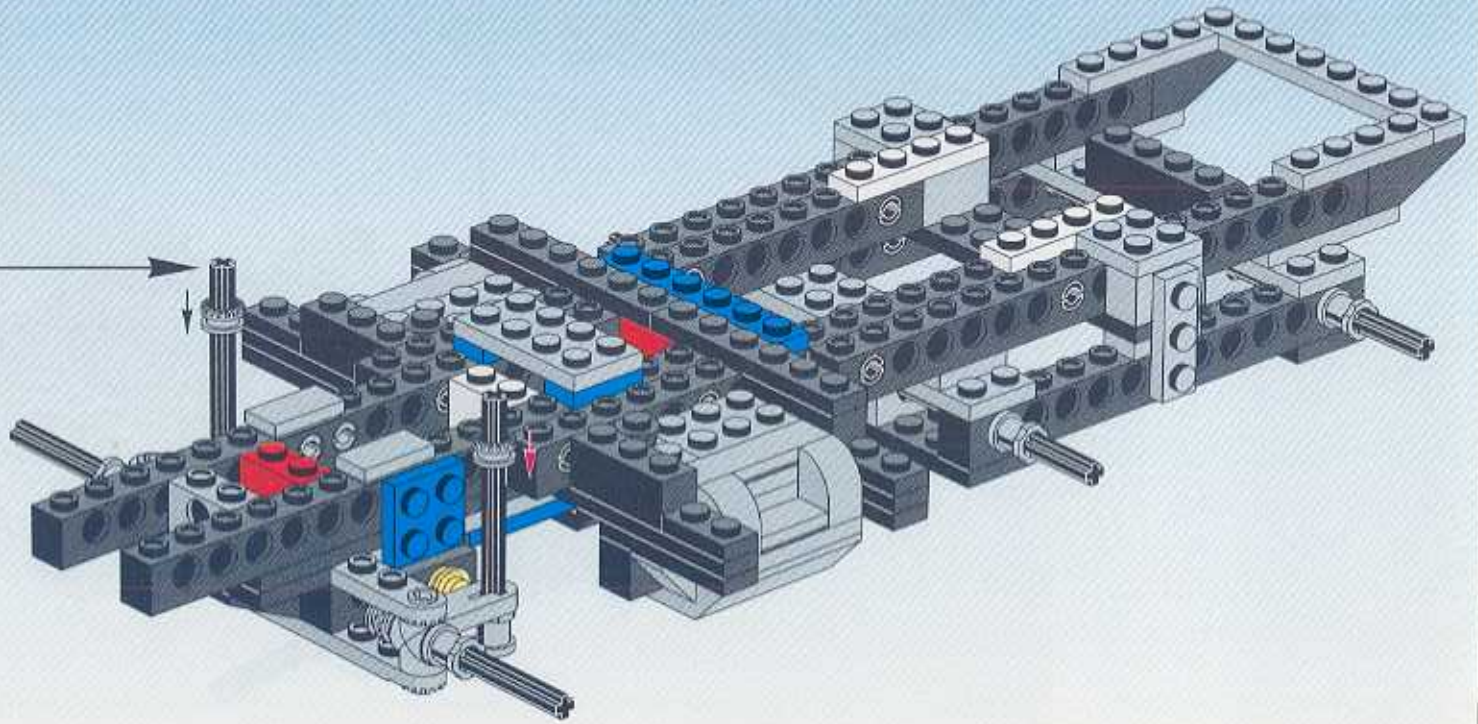

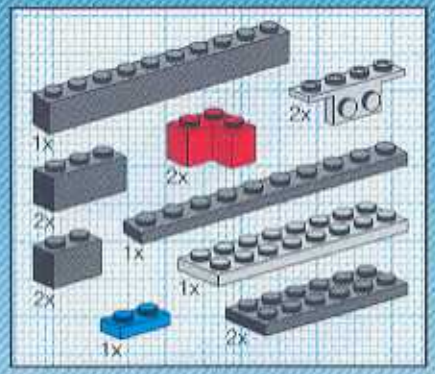

14

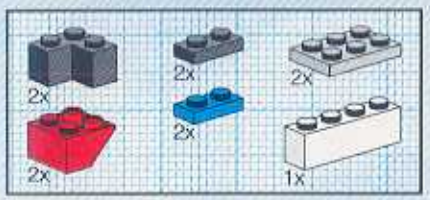

15

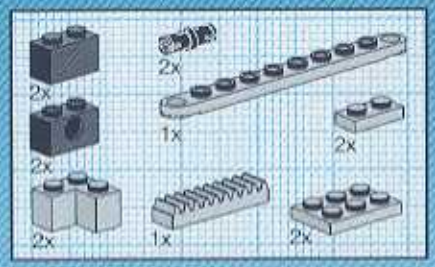
2x
2x
2x
2x
1x
2x
2x
1x
2x

16

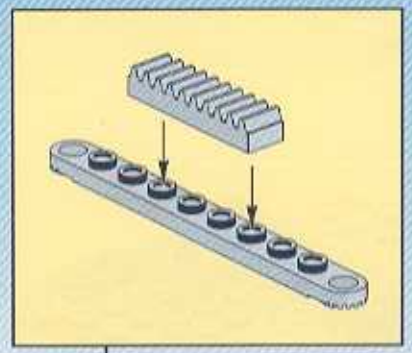

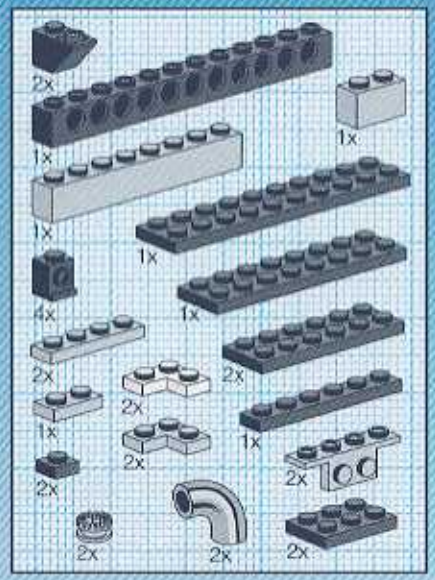
2x
1x
1x
1x
1x
4x
2x
2x
2x
1x
2x
2x
1x
2x
2x
2x
2x
2x

17

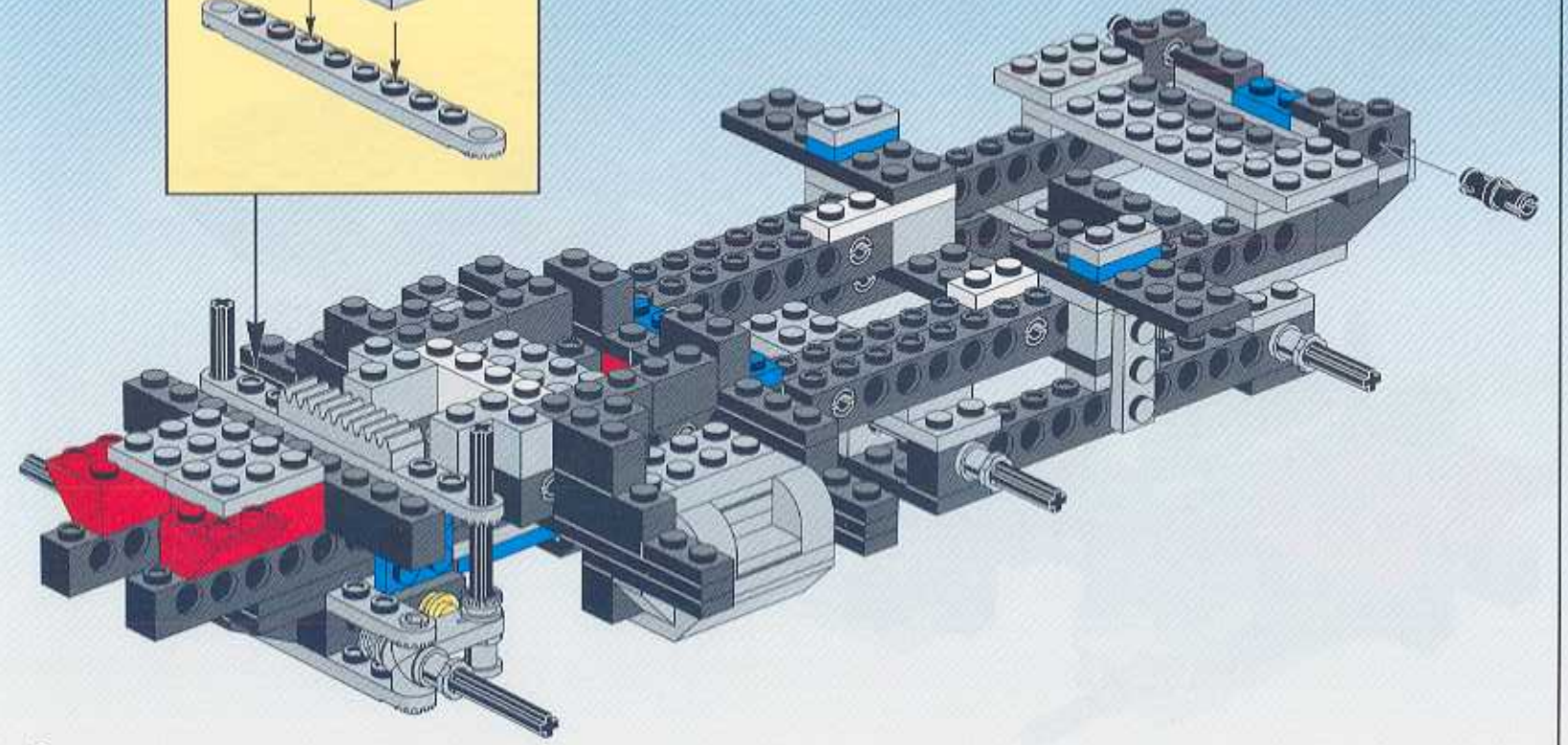

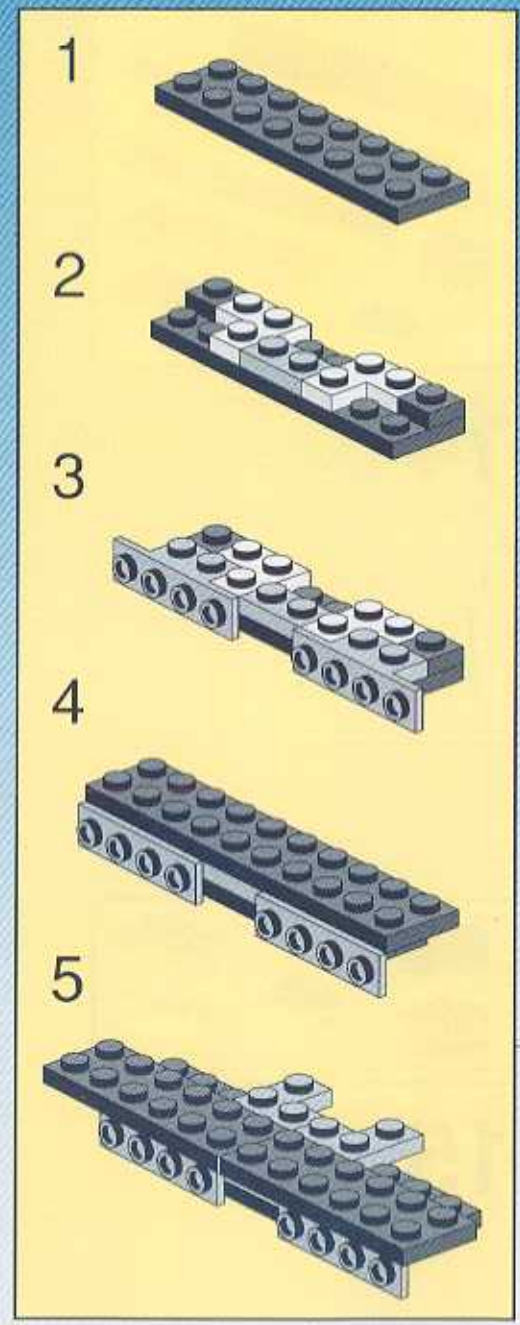
1
2
3
4
5

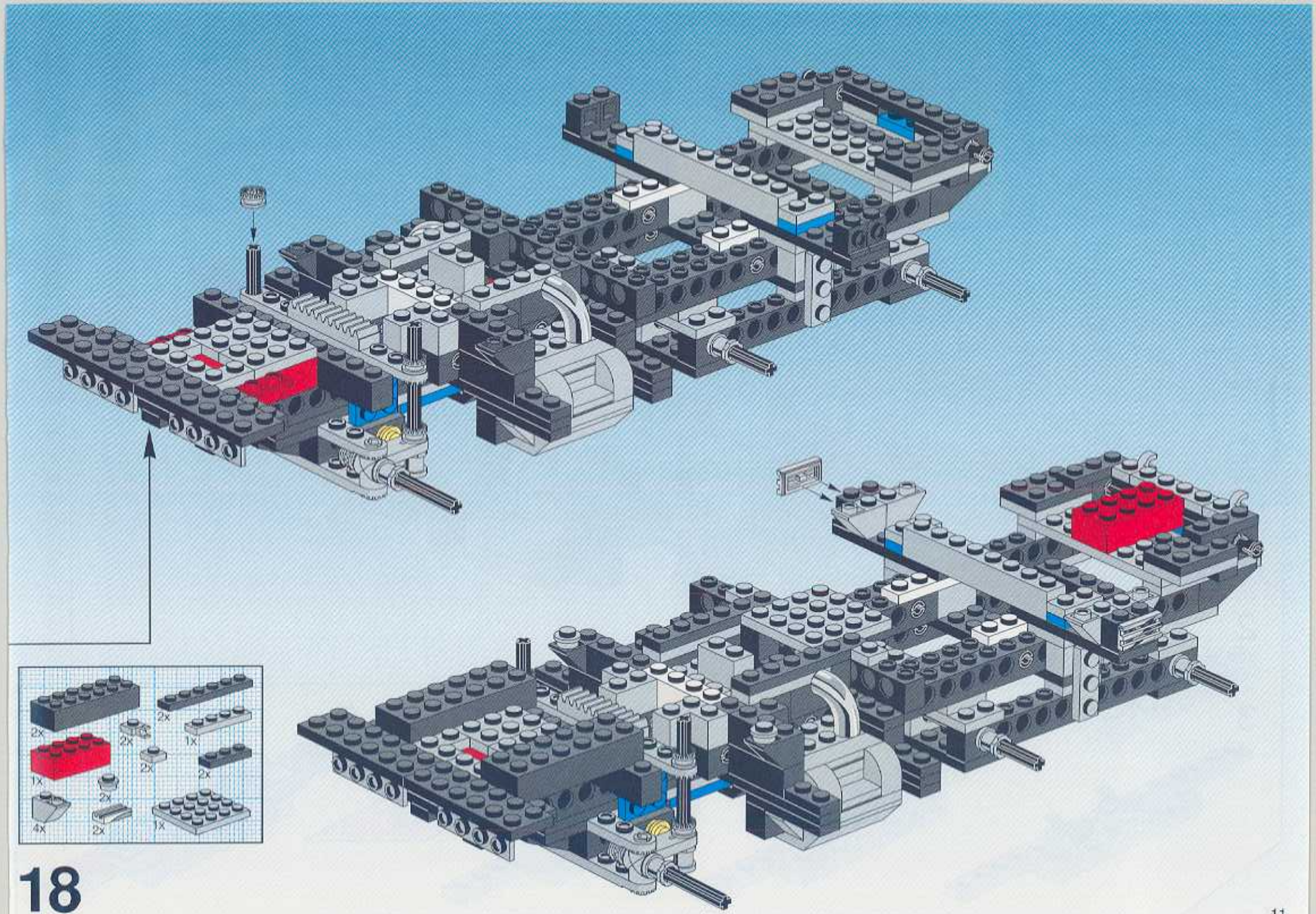

18

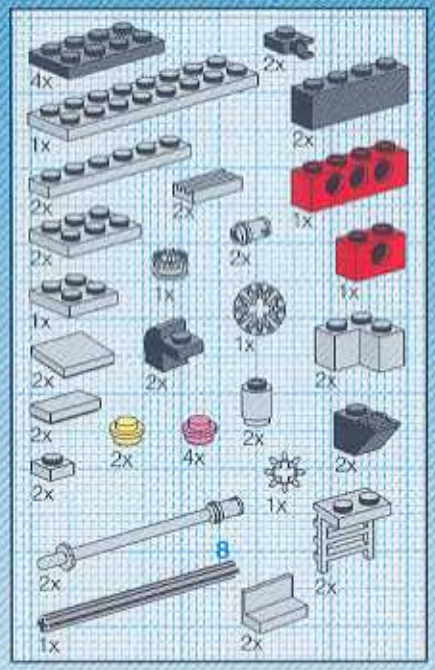
4x
2x
1x
2x
2x
2x
1x
2x
2x
1x
1x
1x
2x
2x
2x
2x
2x
4x
2x
2x
1x
8
2x
2x
1x
2x

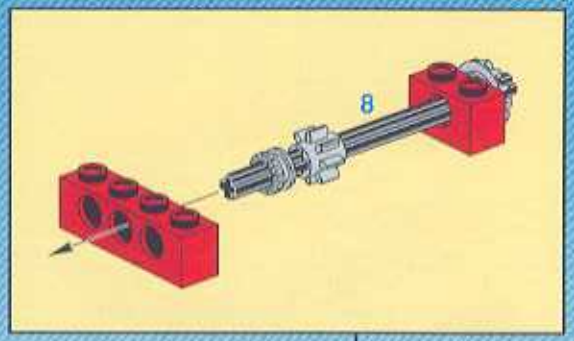
8

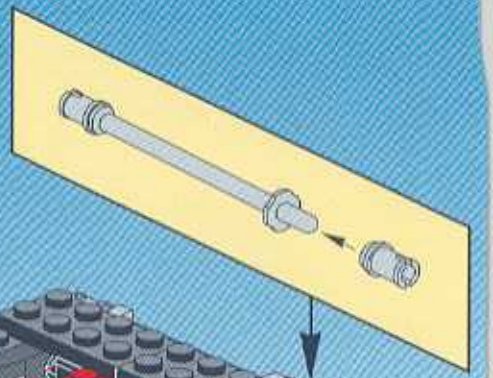

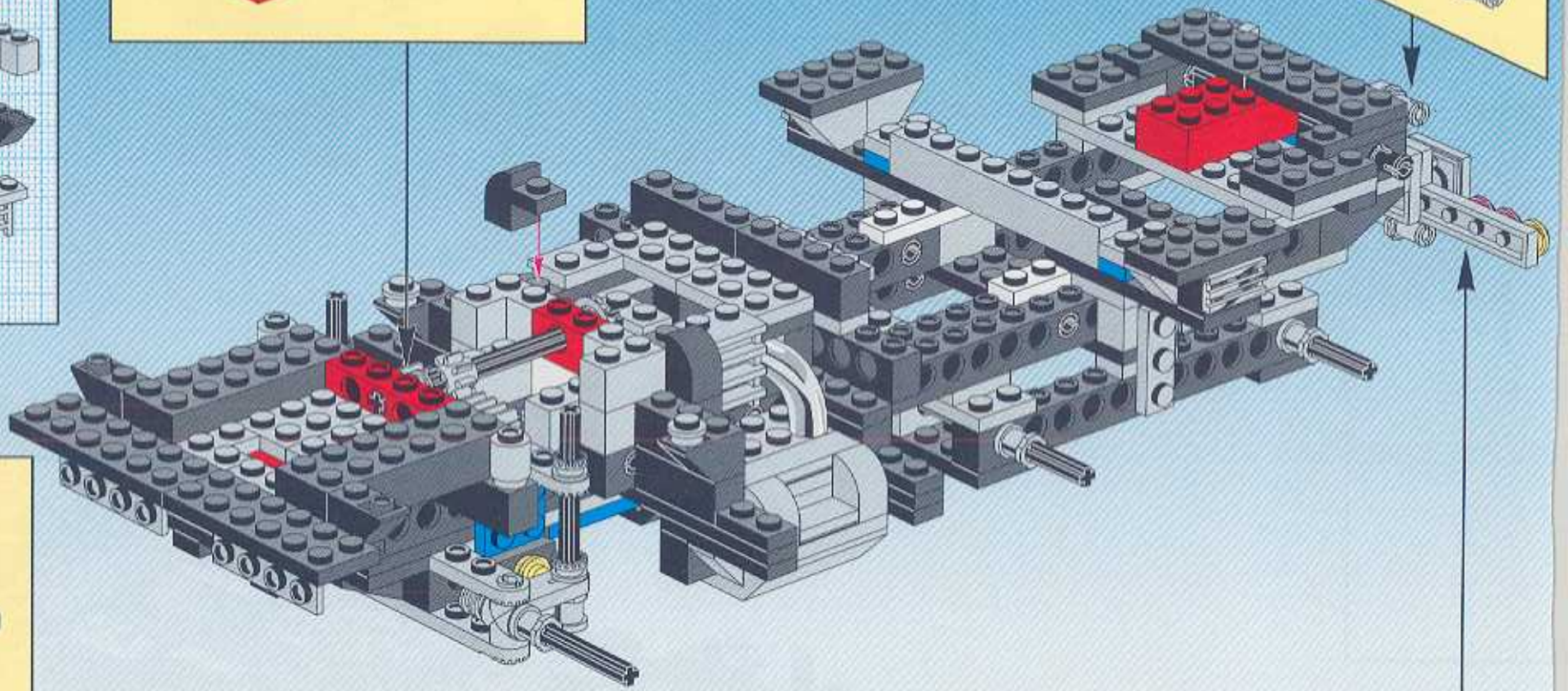

19

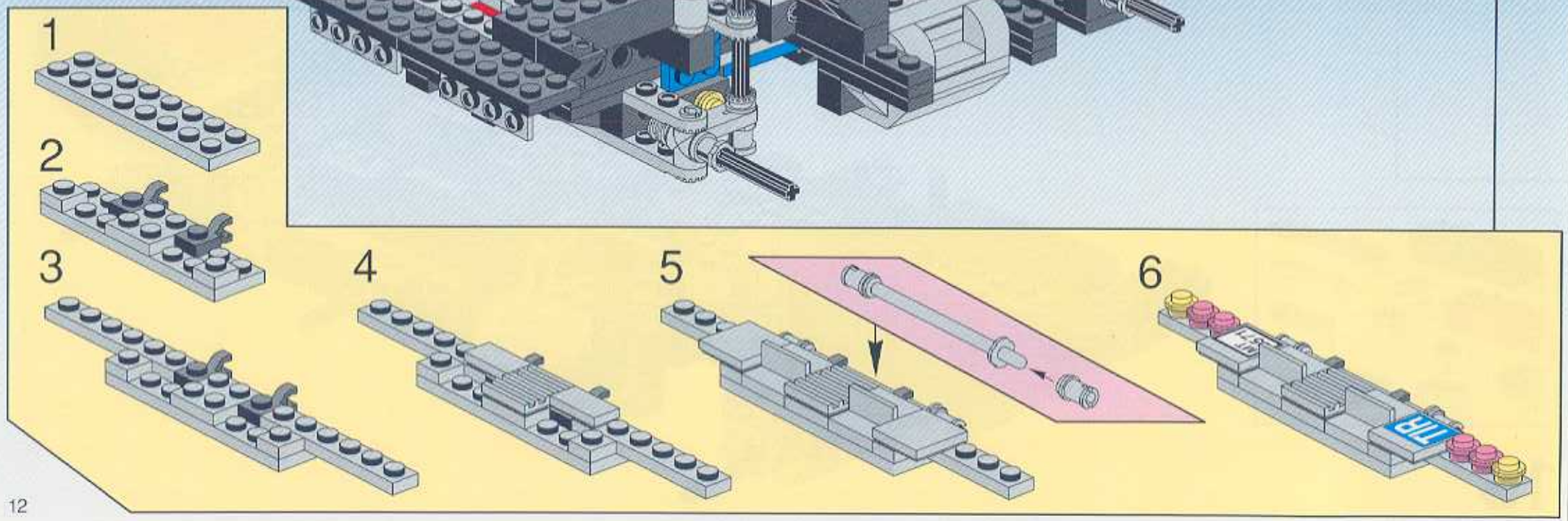
1
2
3
4
5
6

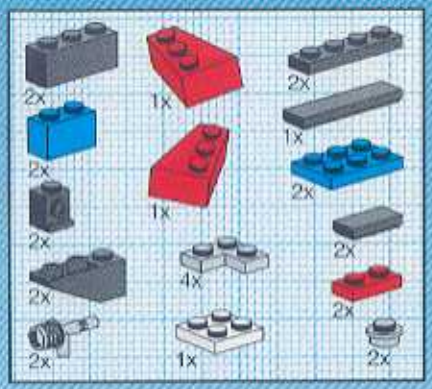

20

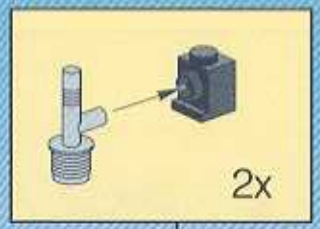

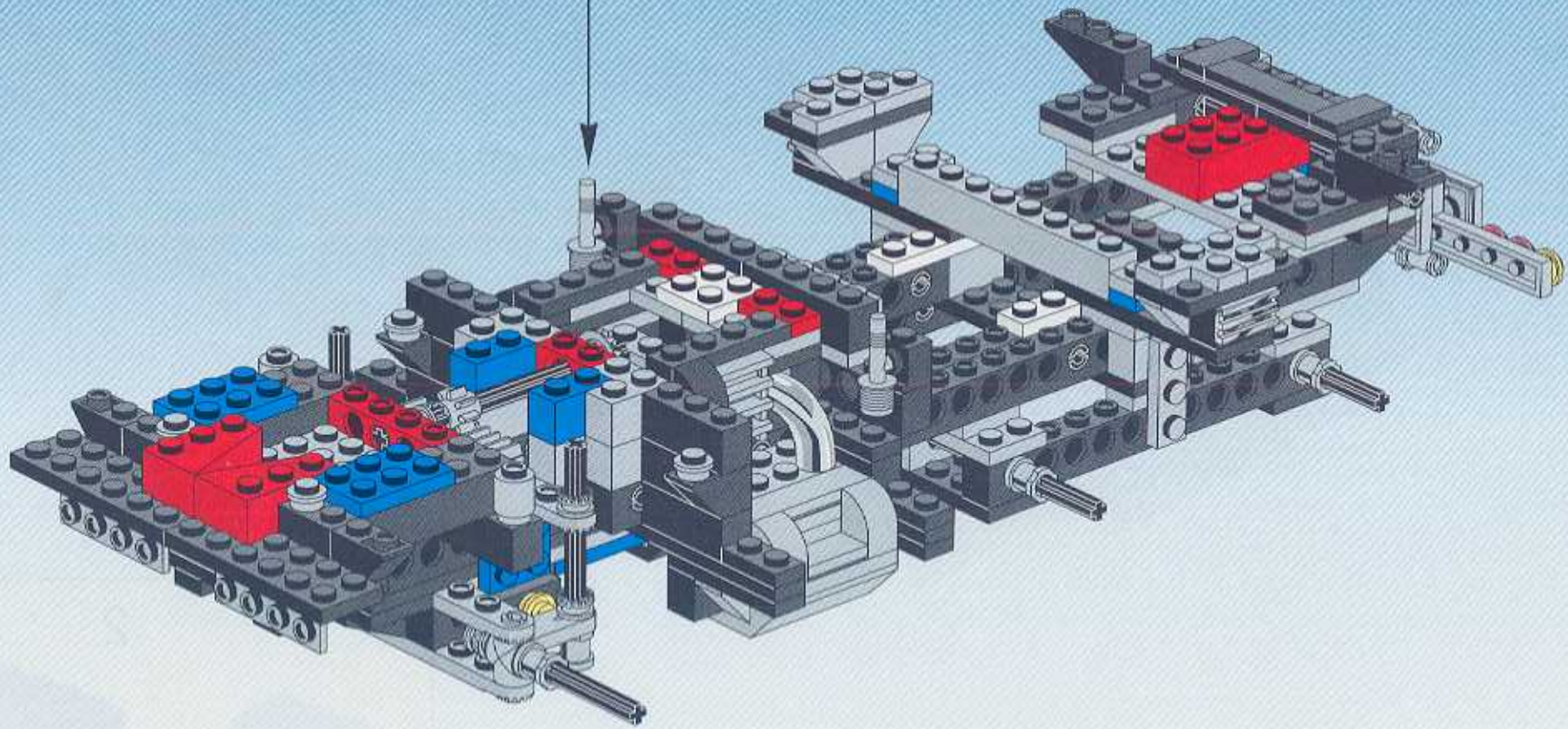

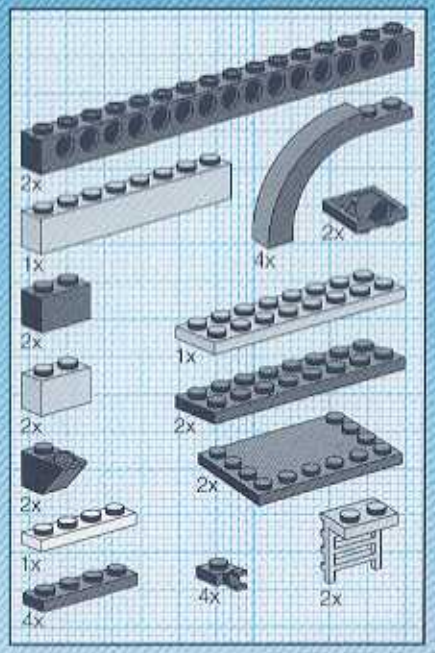

21

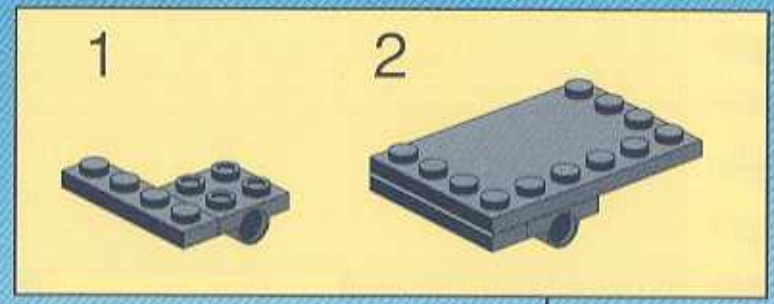

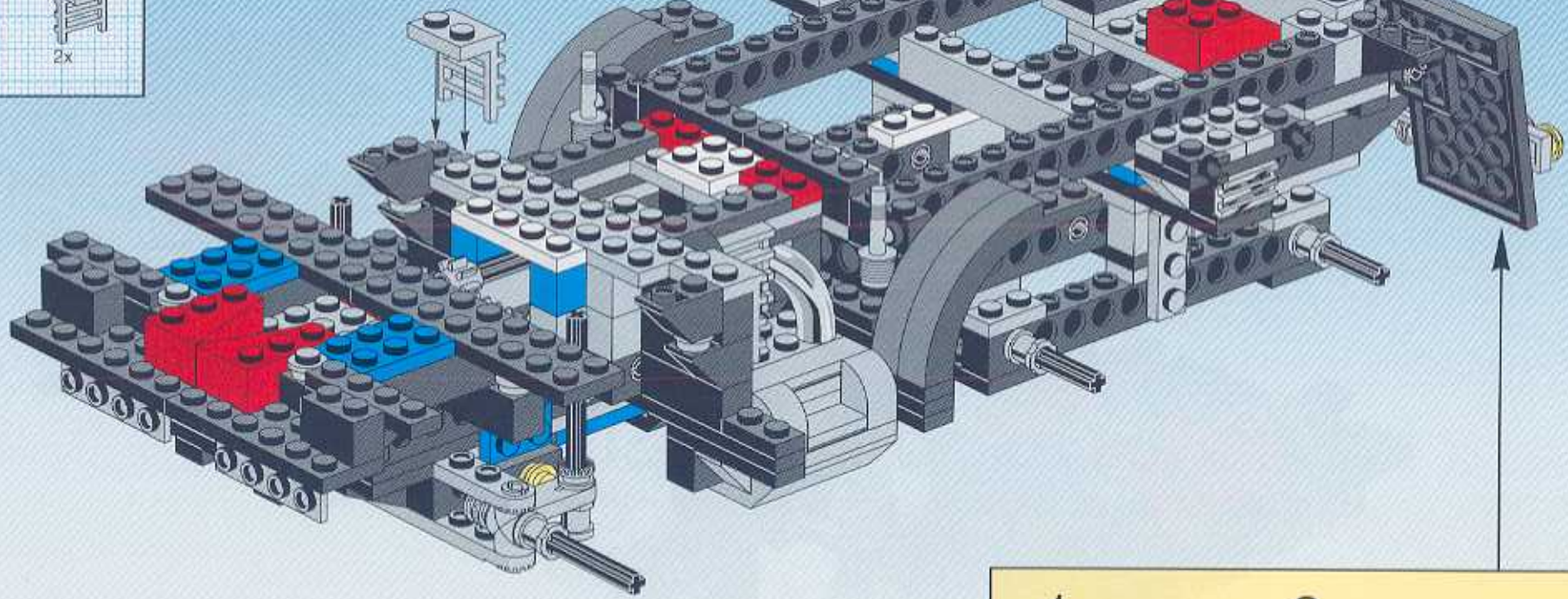

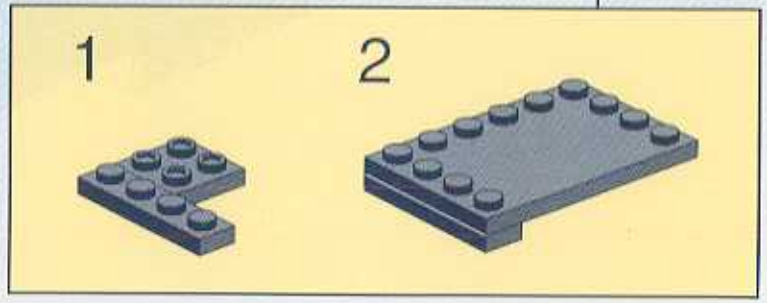

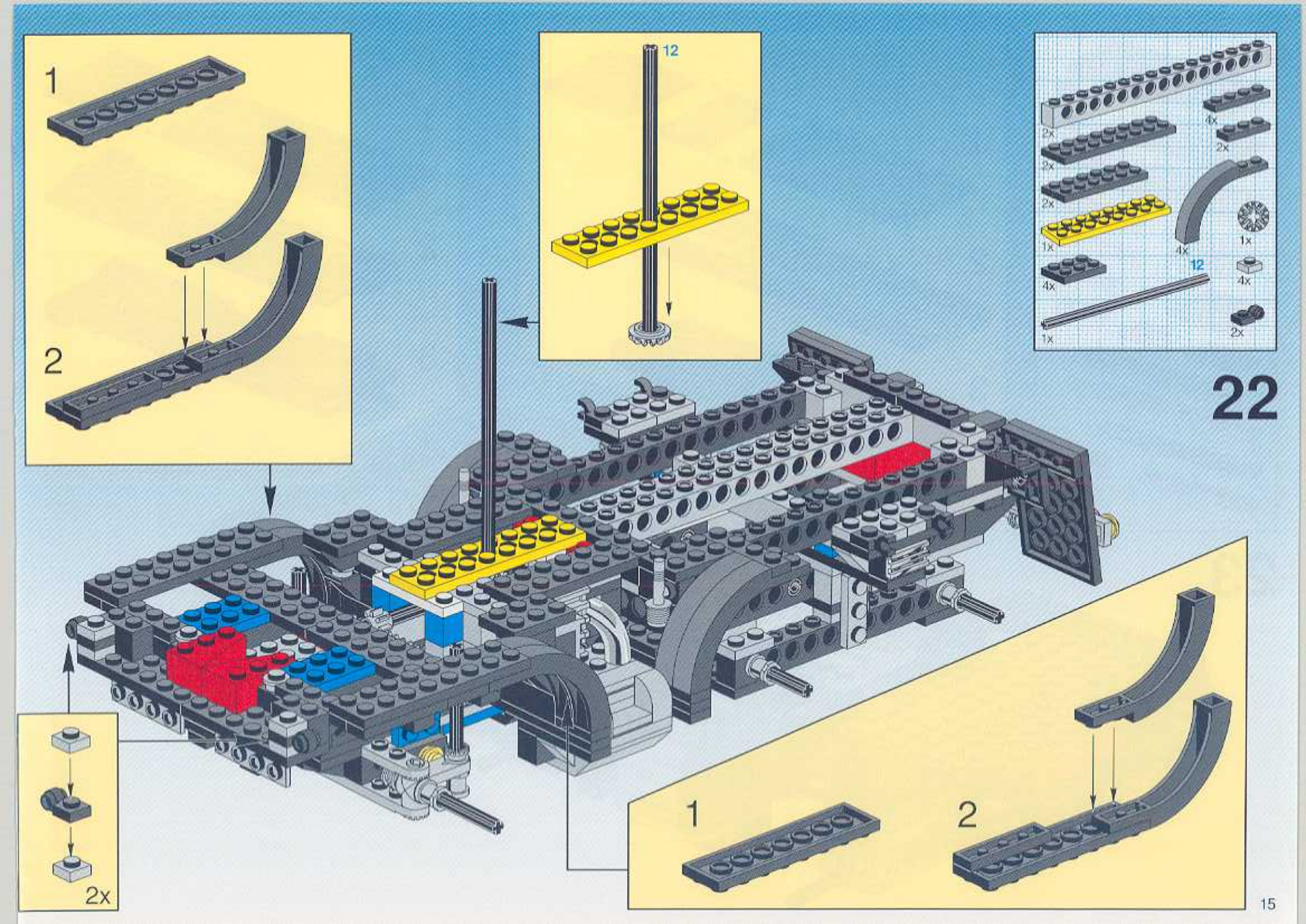
1
2
12
2x
1
2
2x
4x
2x
2x
2x
1x
4x
1x
12
4x
4x
1x
2x
22
15

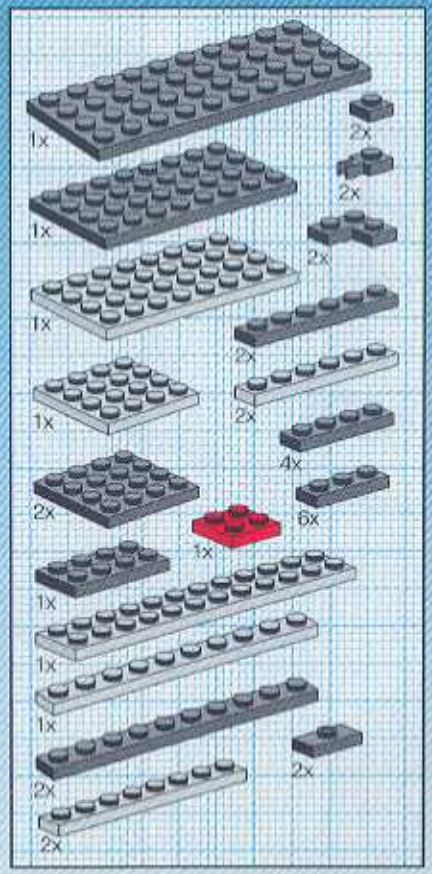

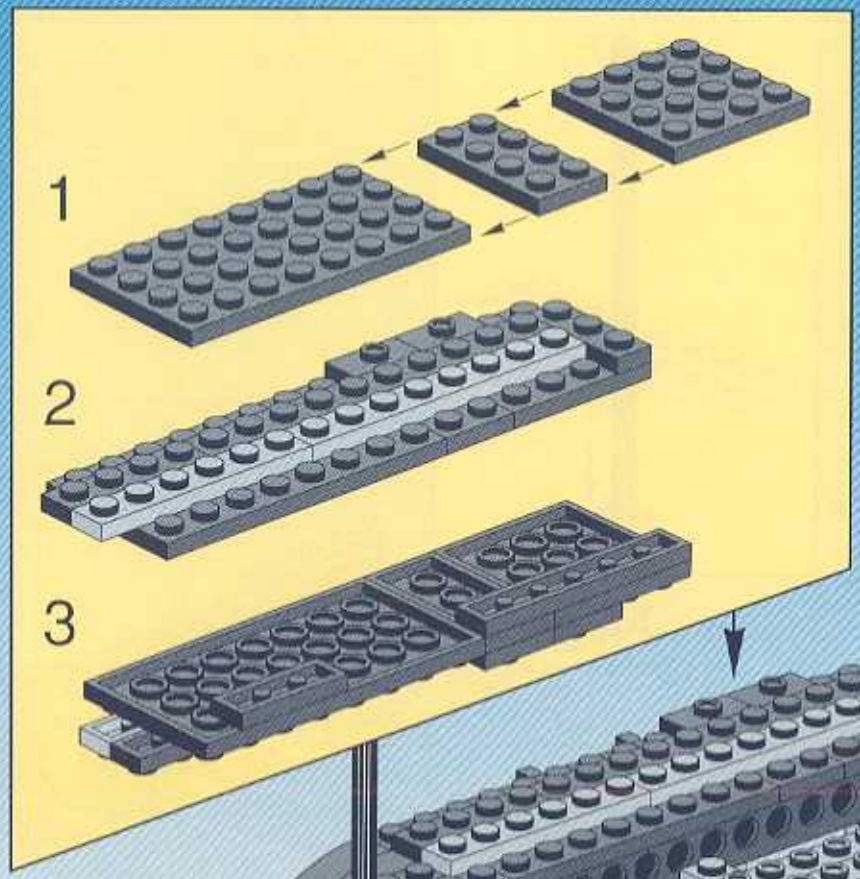

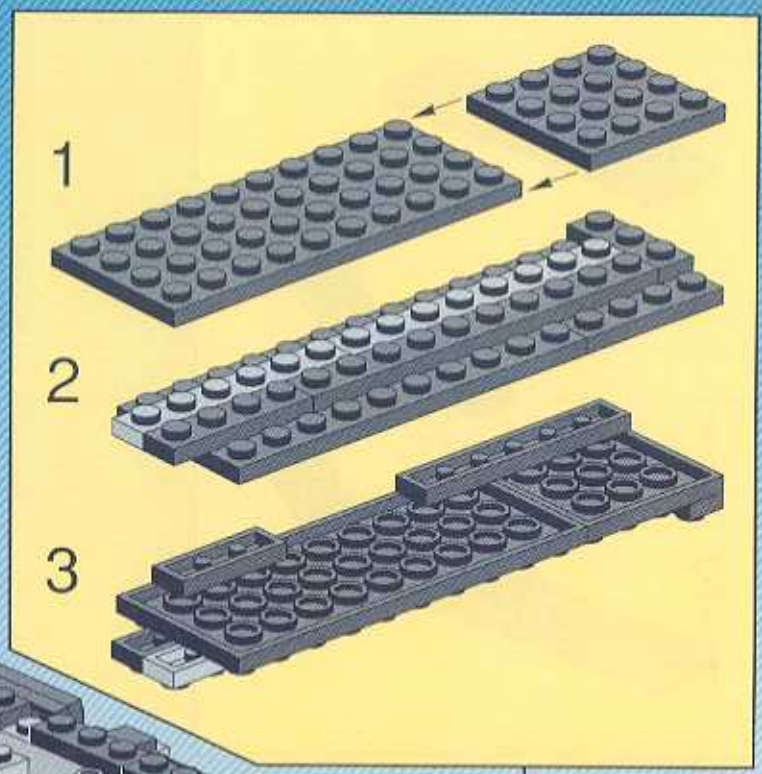

23

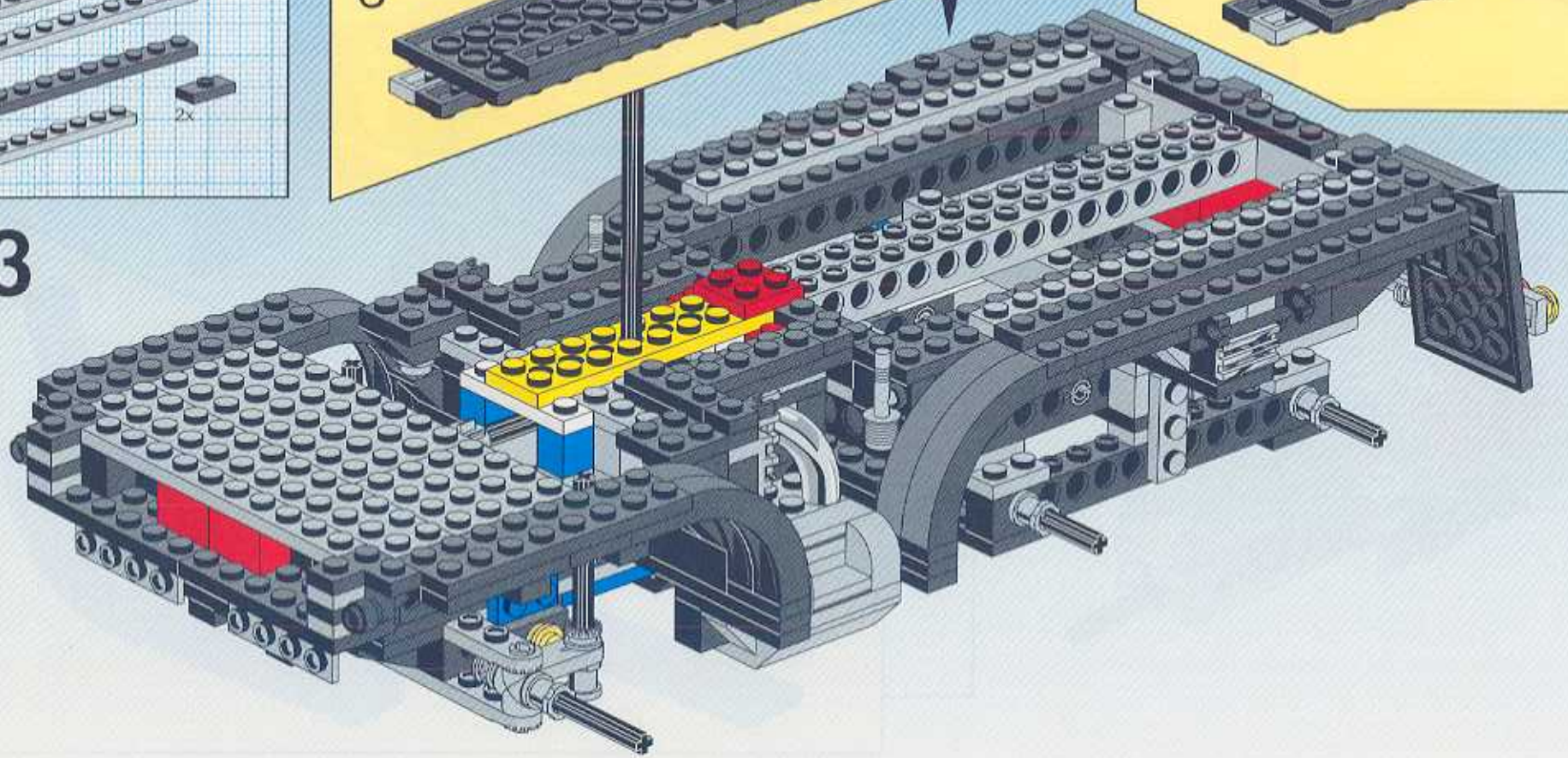

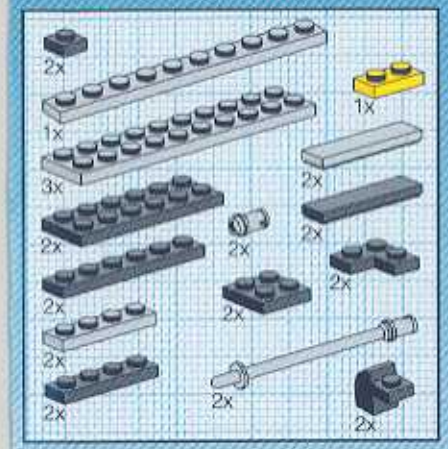

24

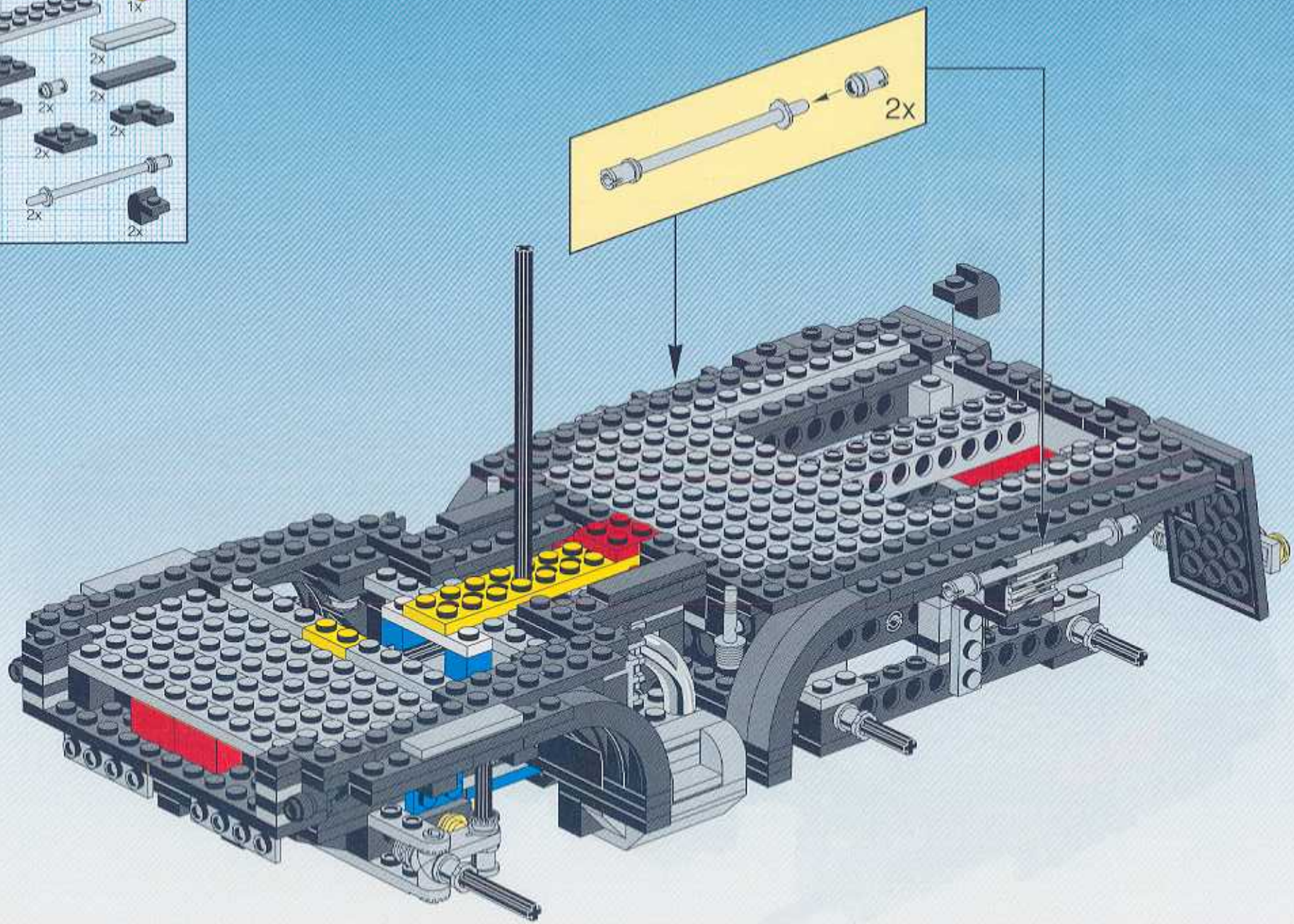

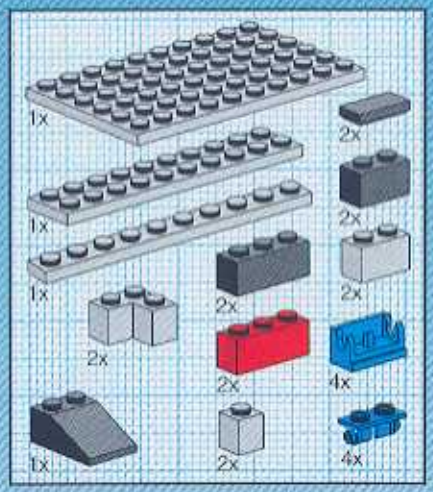

25

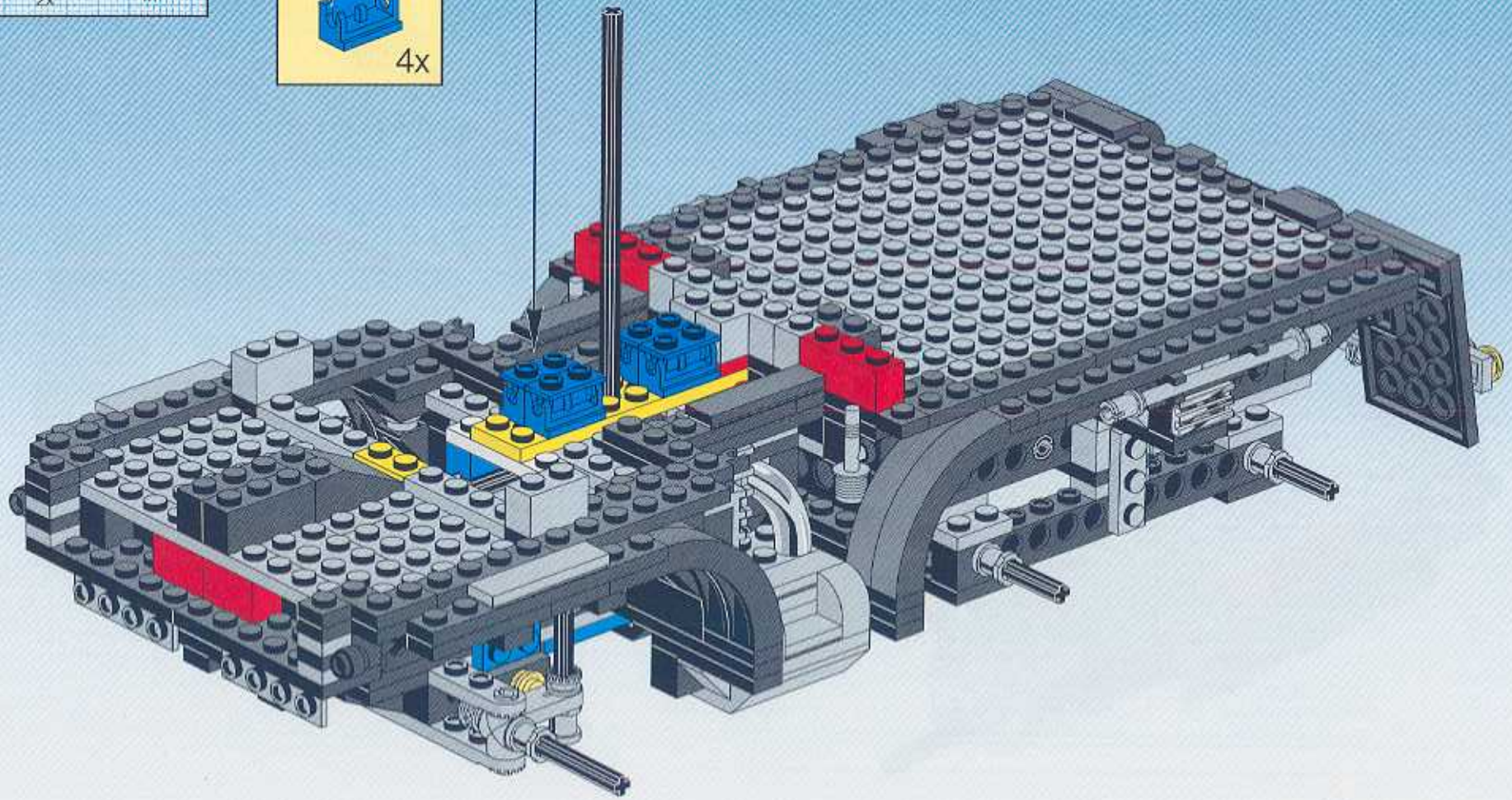

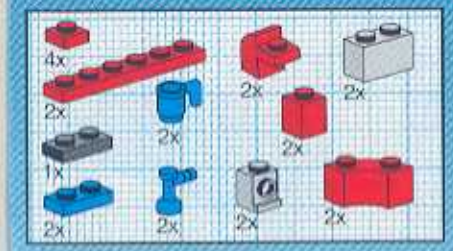

26

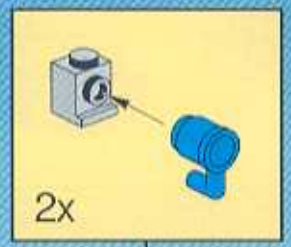

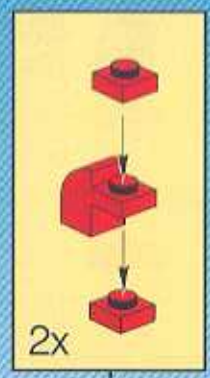

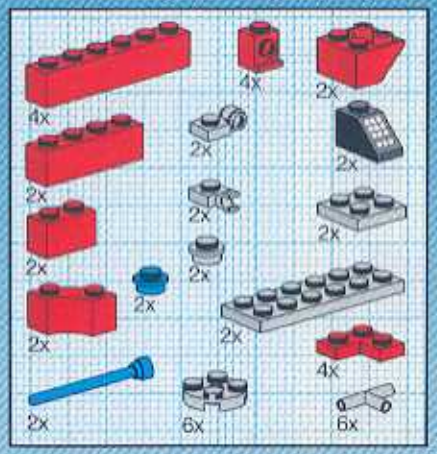

27

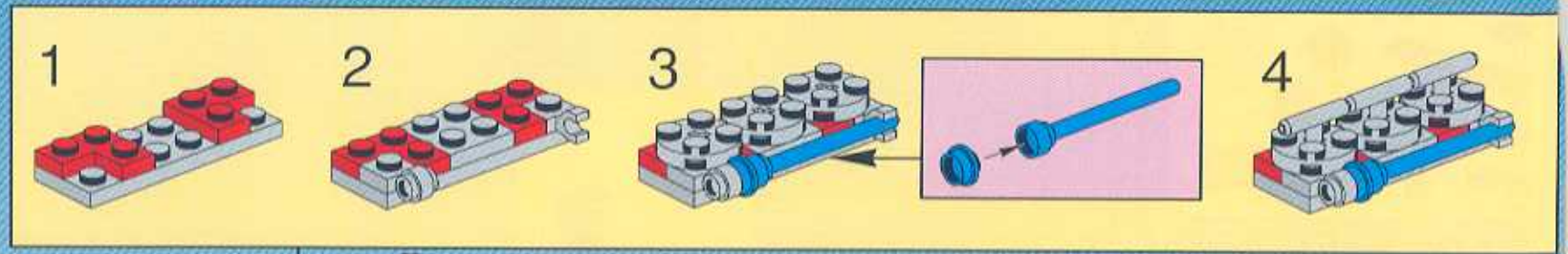

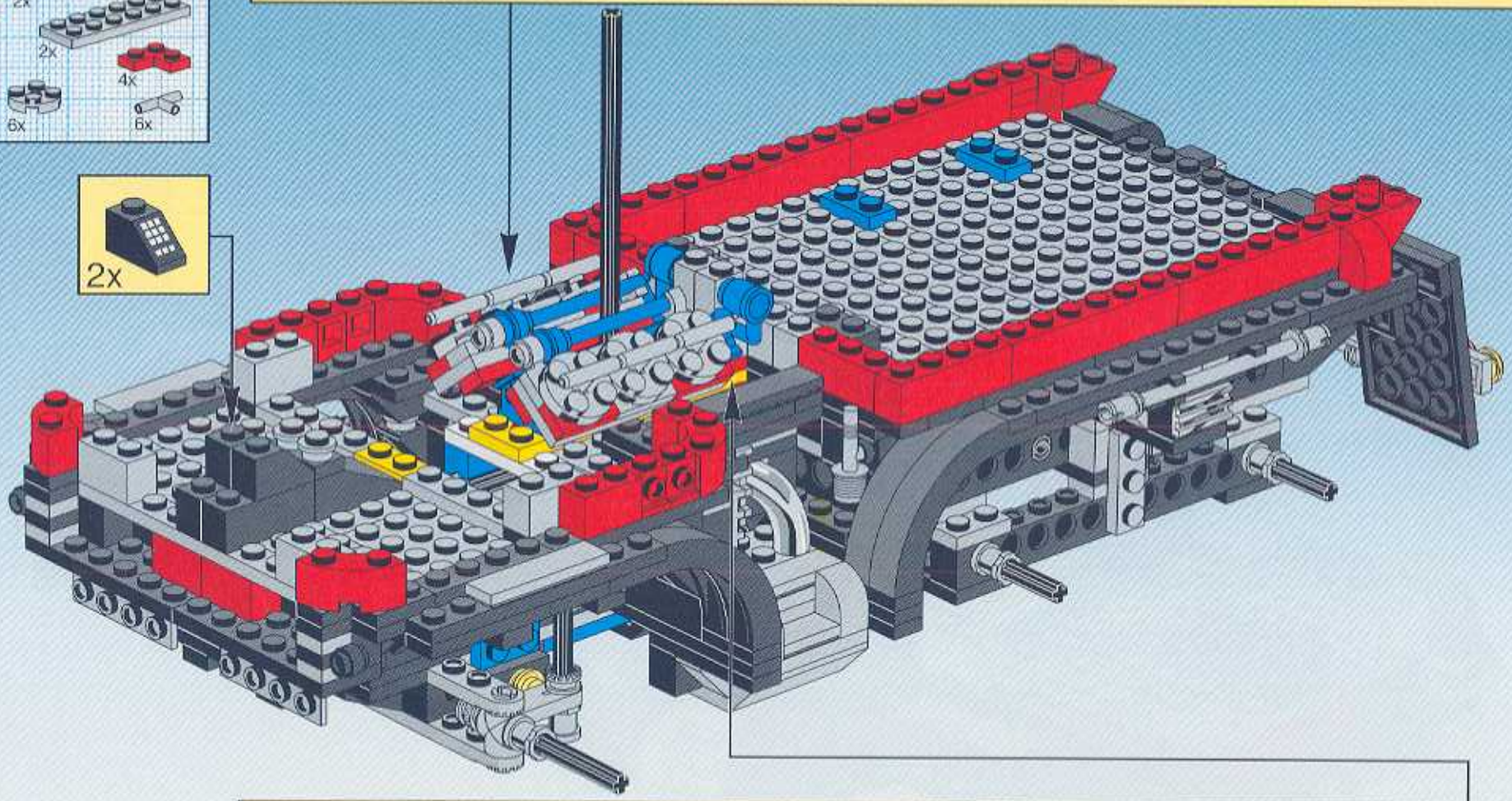

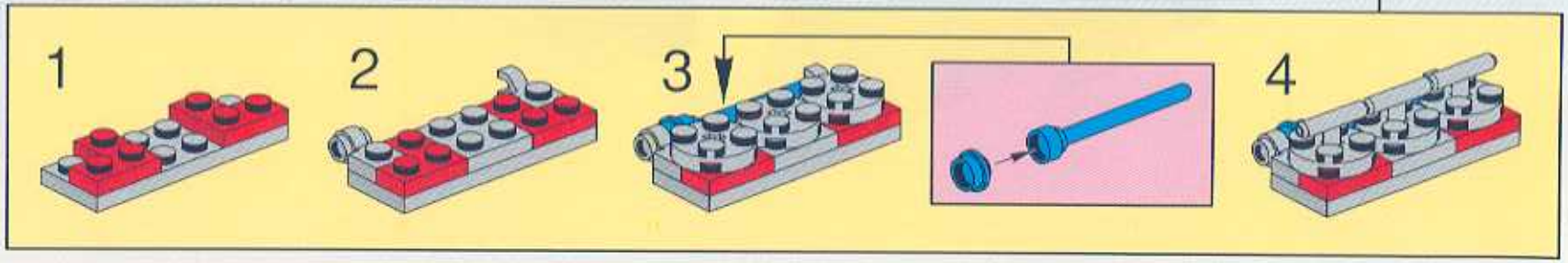

28

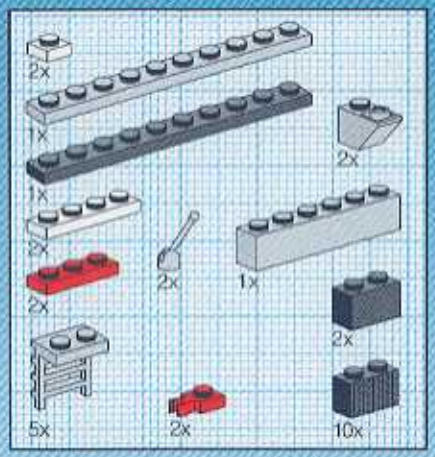

29

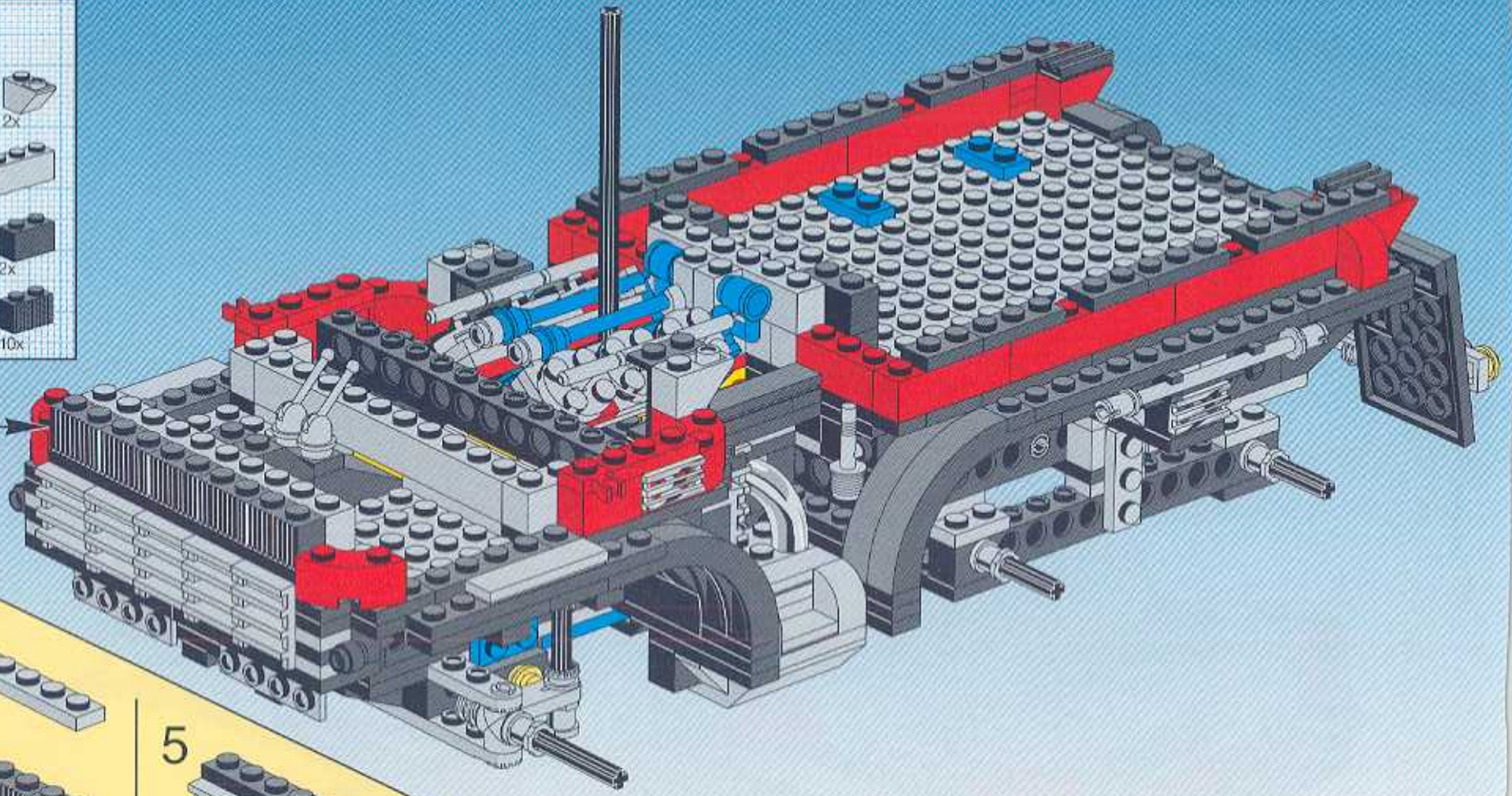

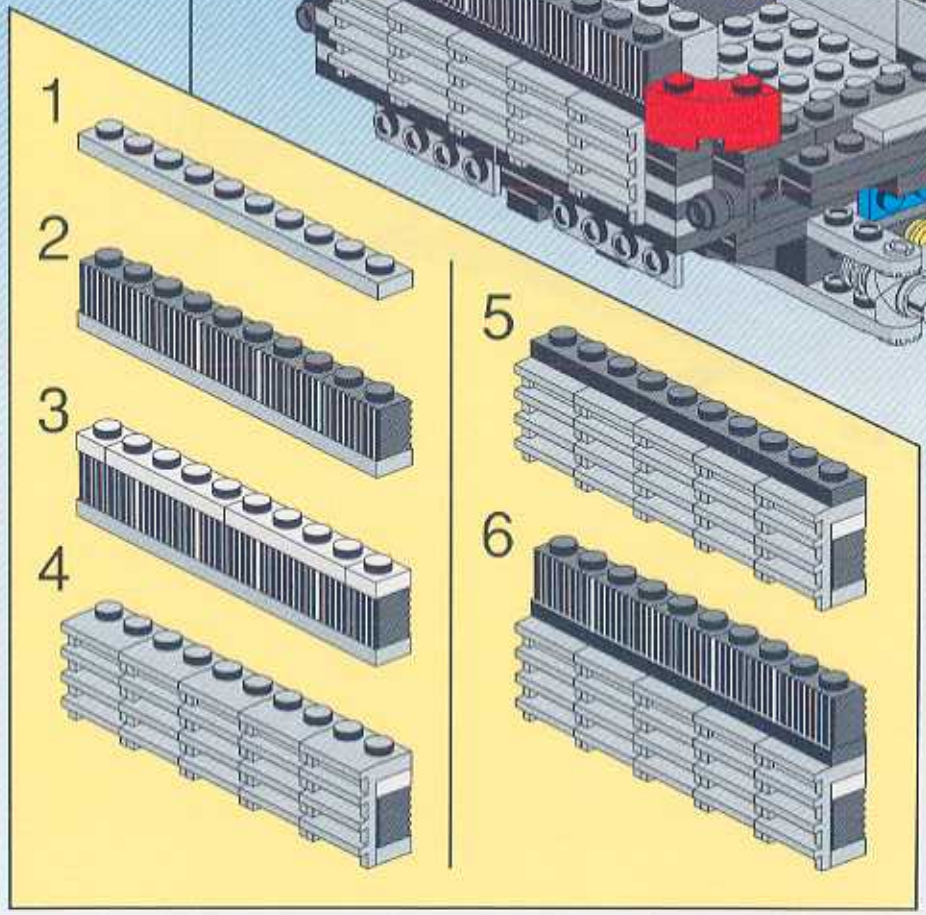

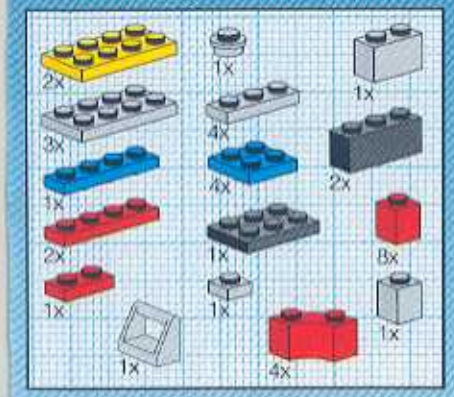

30

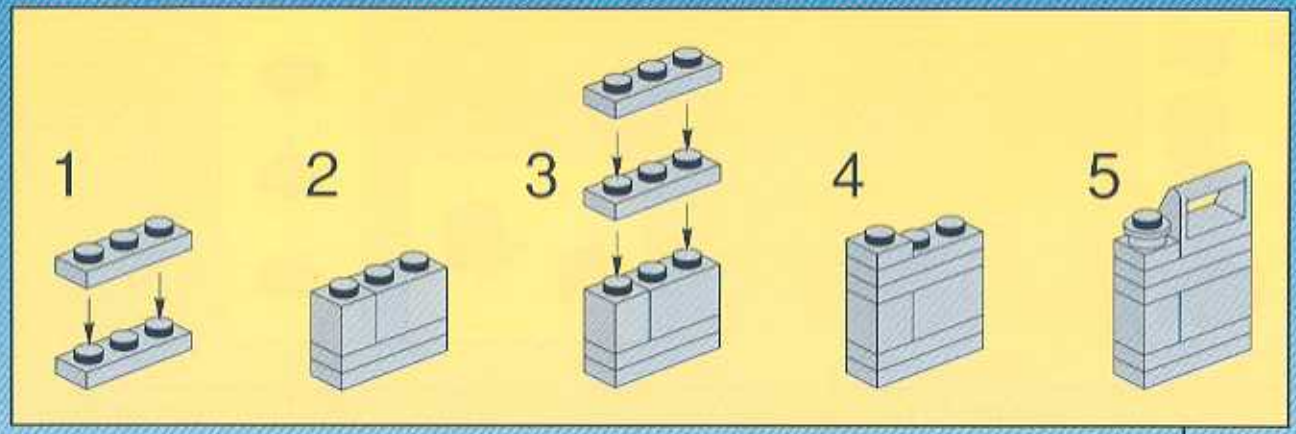

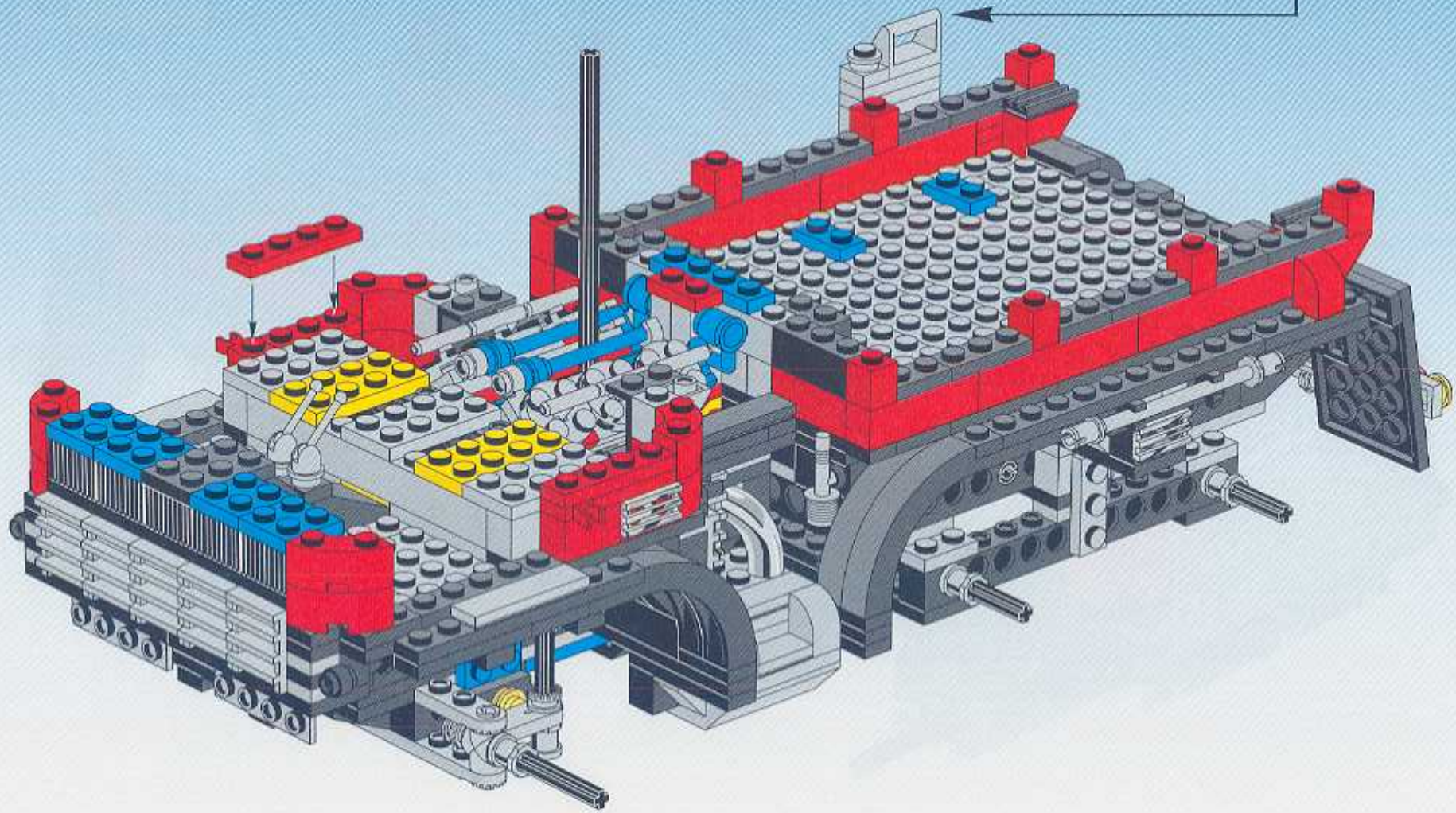

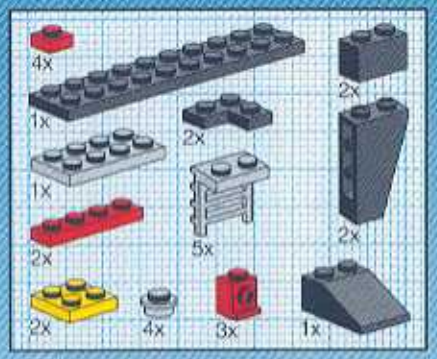

31

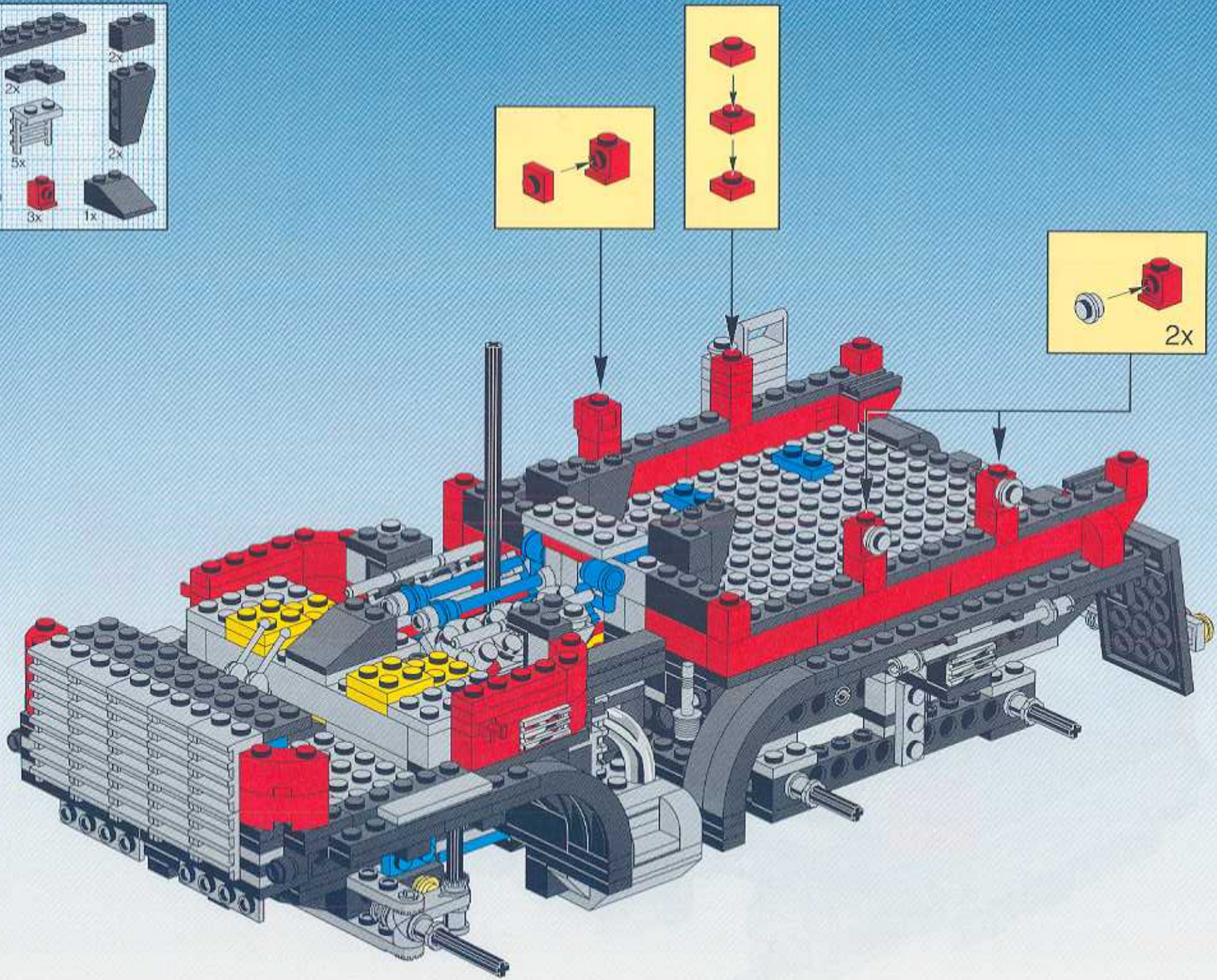

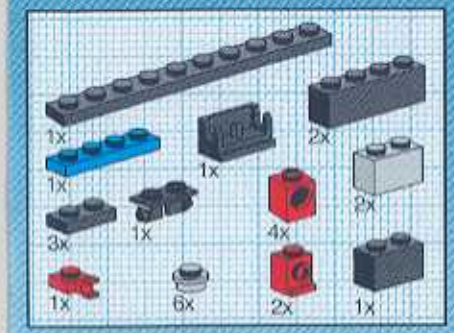

32

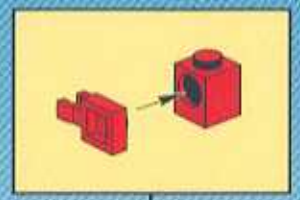

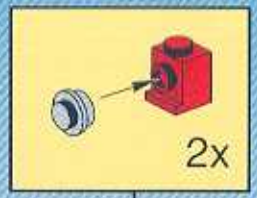

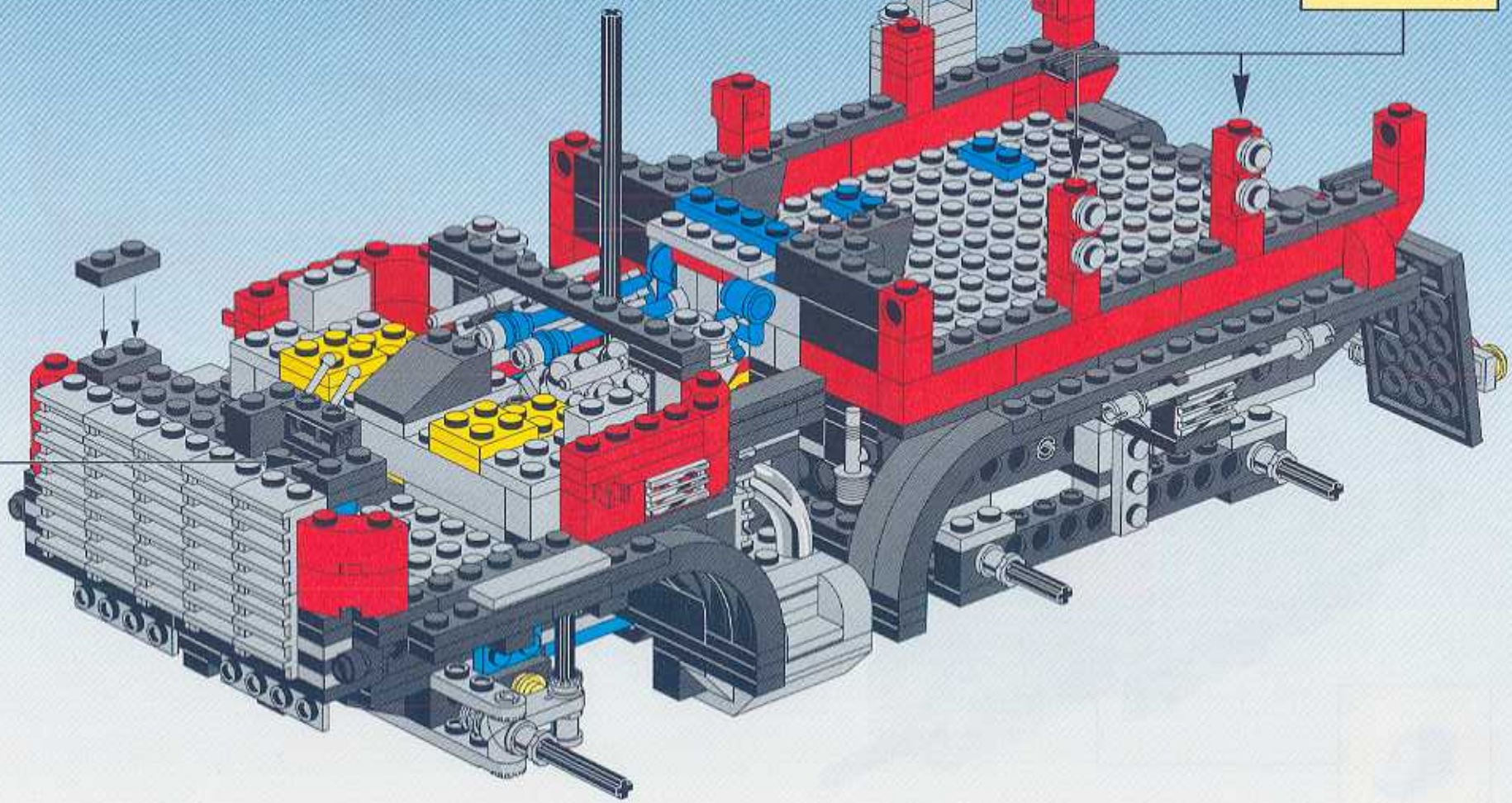

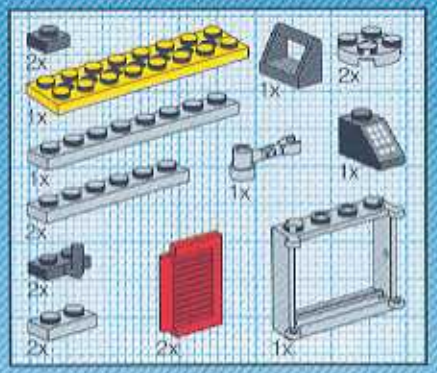

33

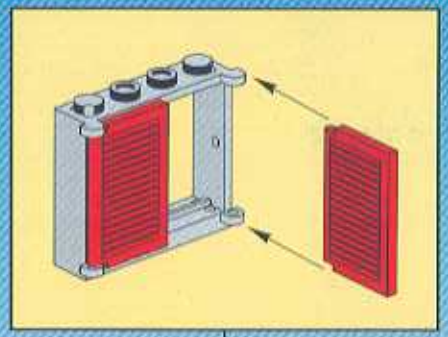

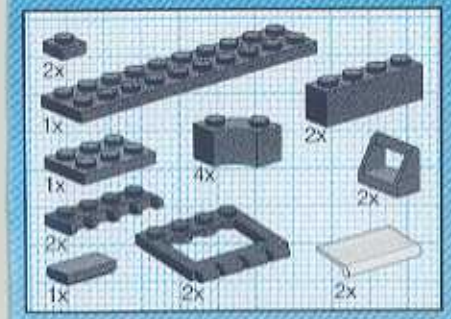

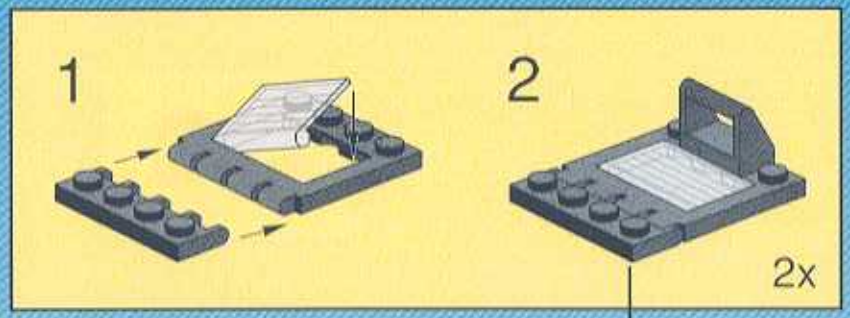

34

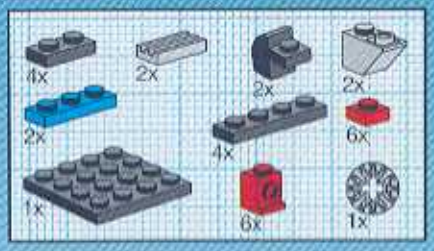

35

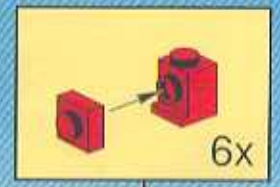

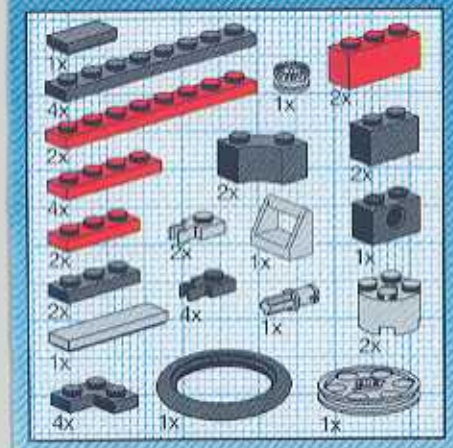

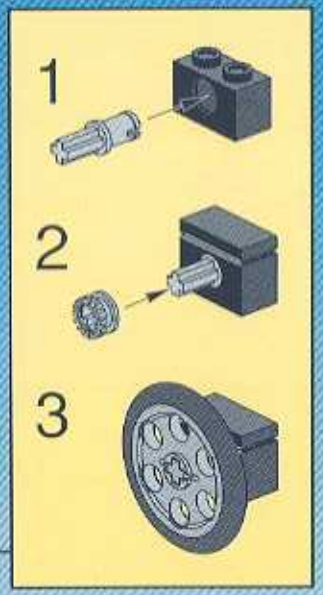

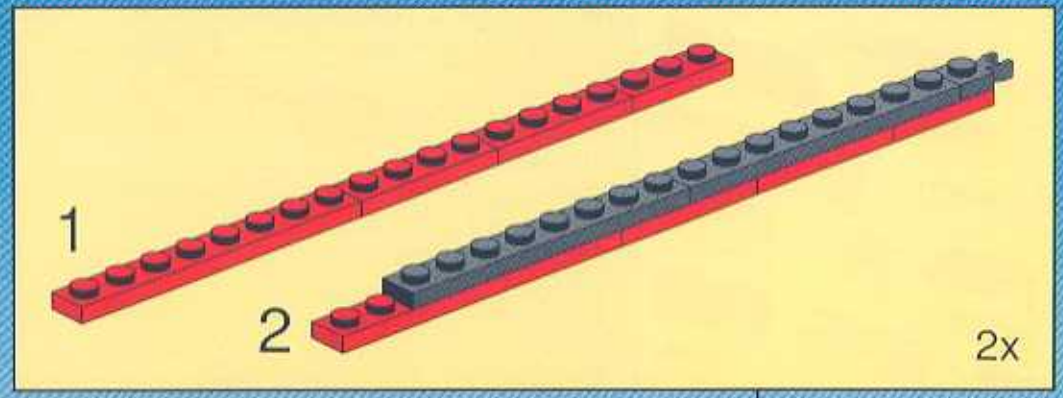

36

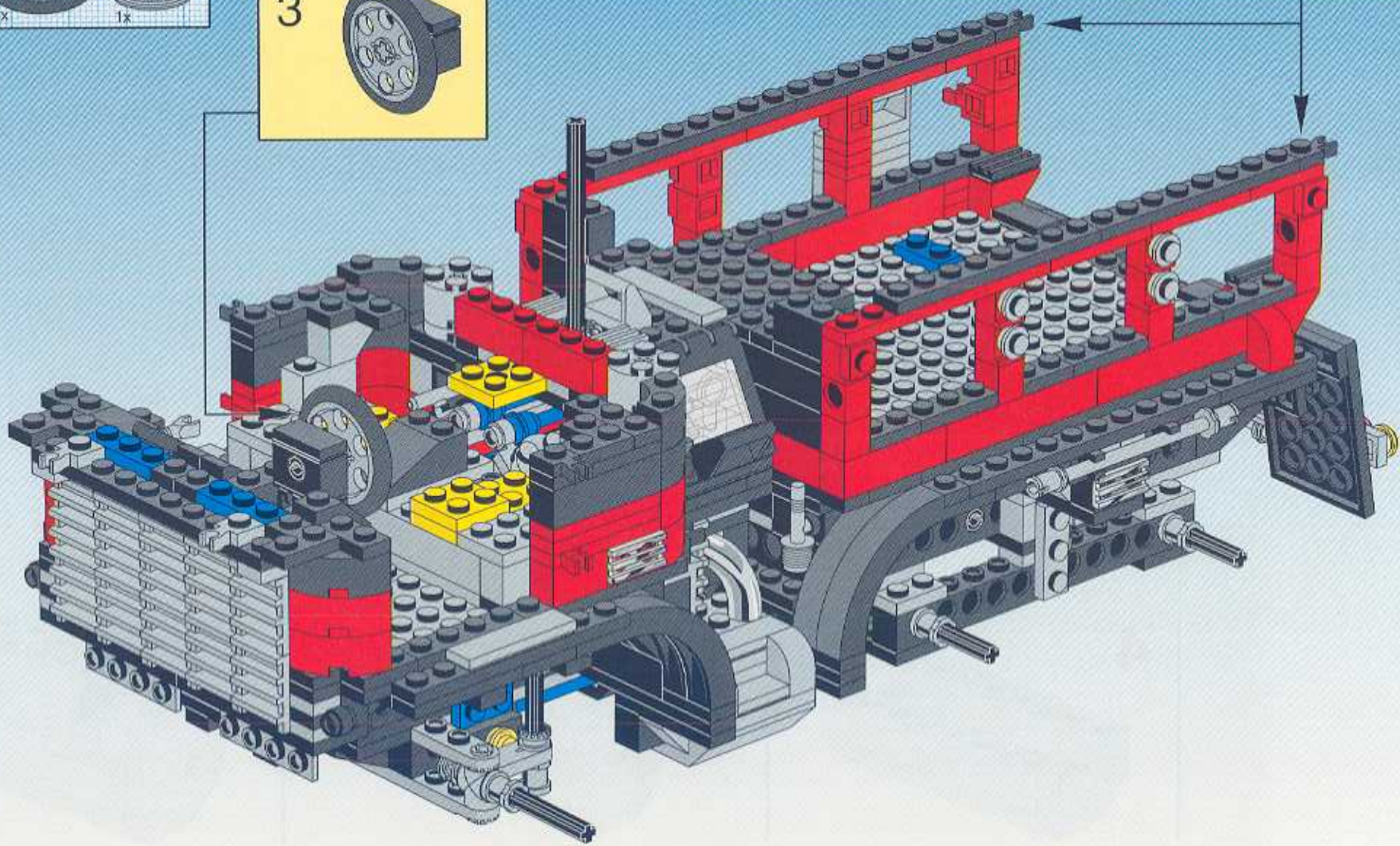

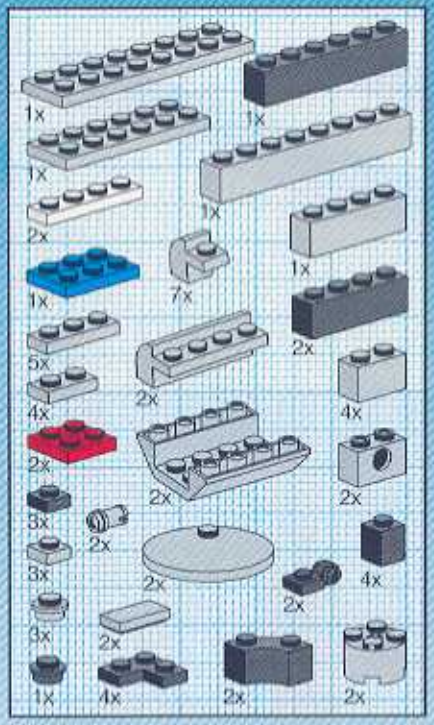

37

1

2

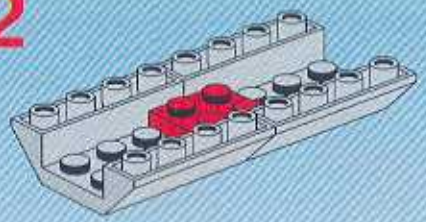

3

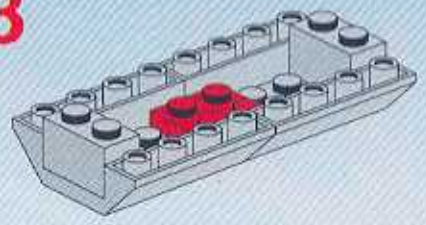

4

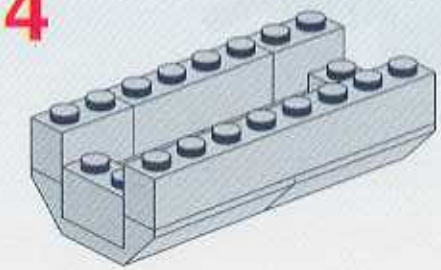

5

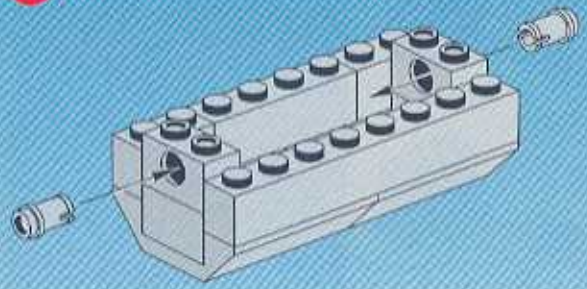

6

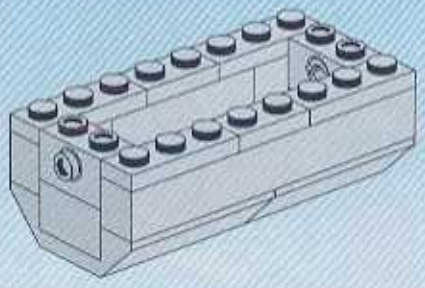

7

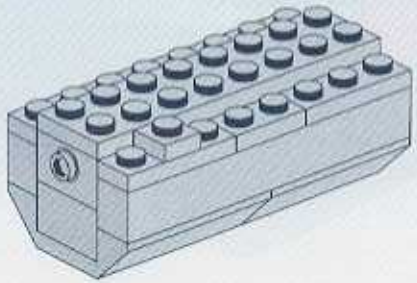

8

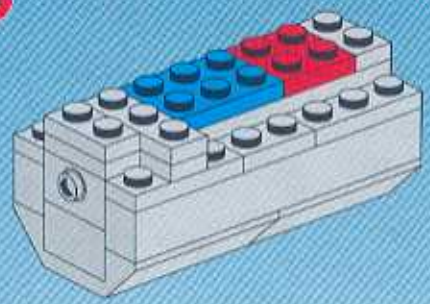

9

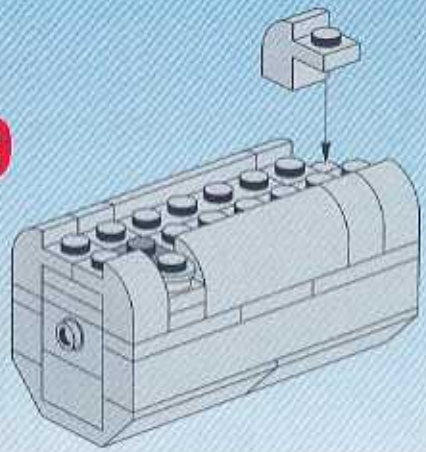

10

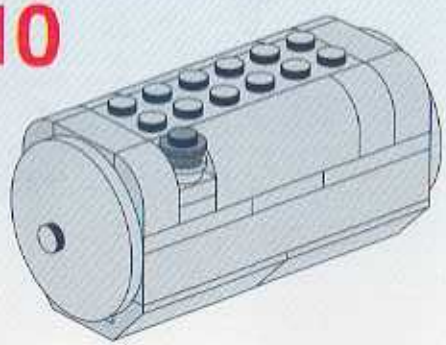

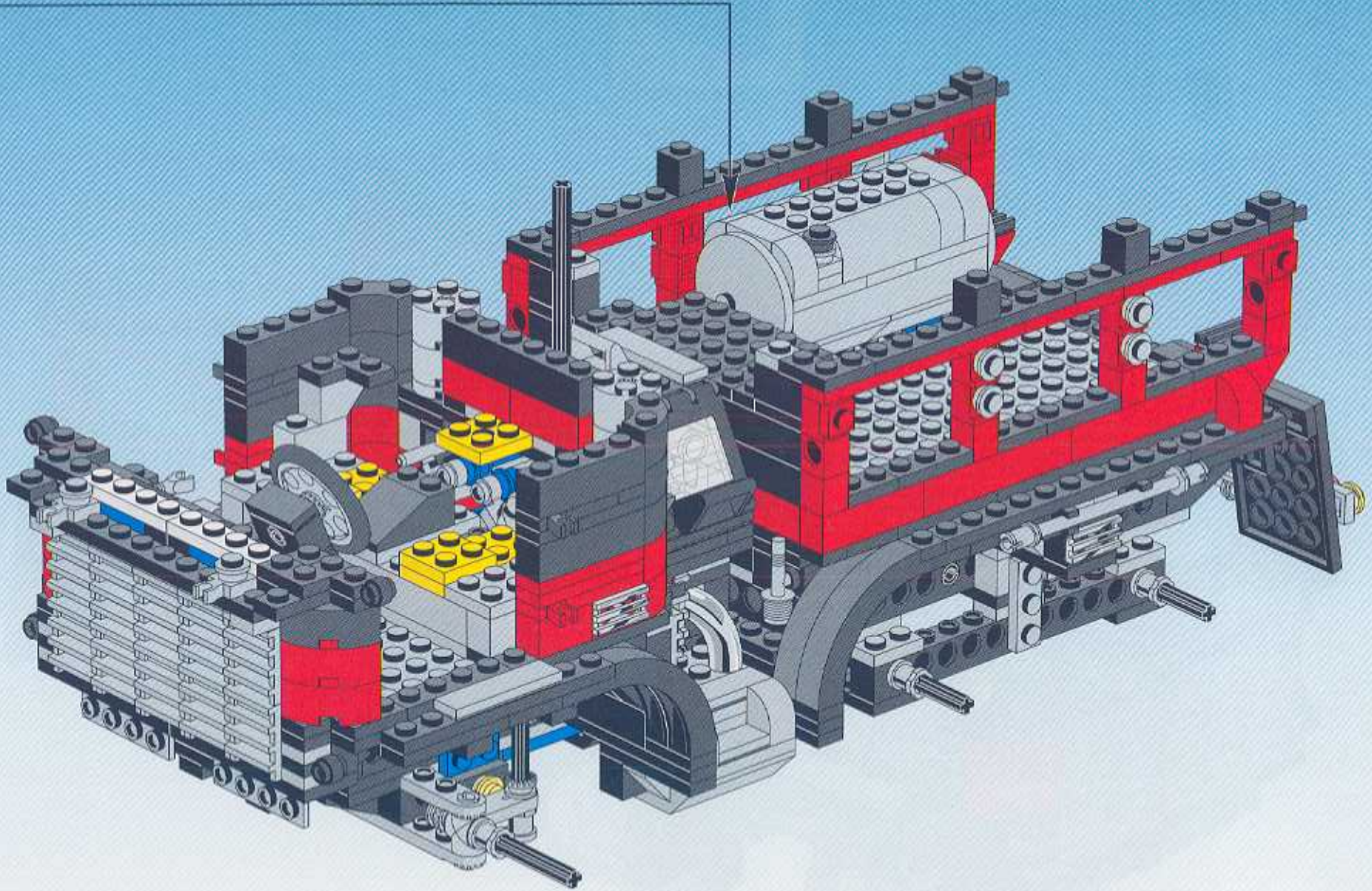

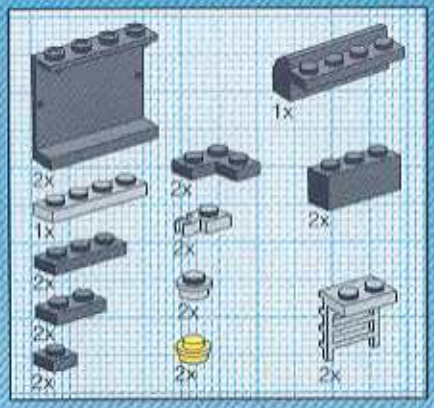

38

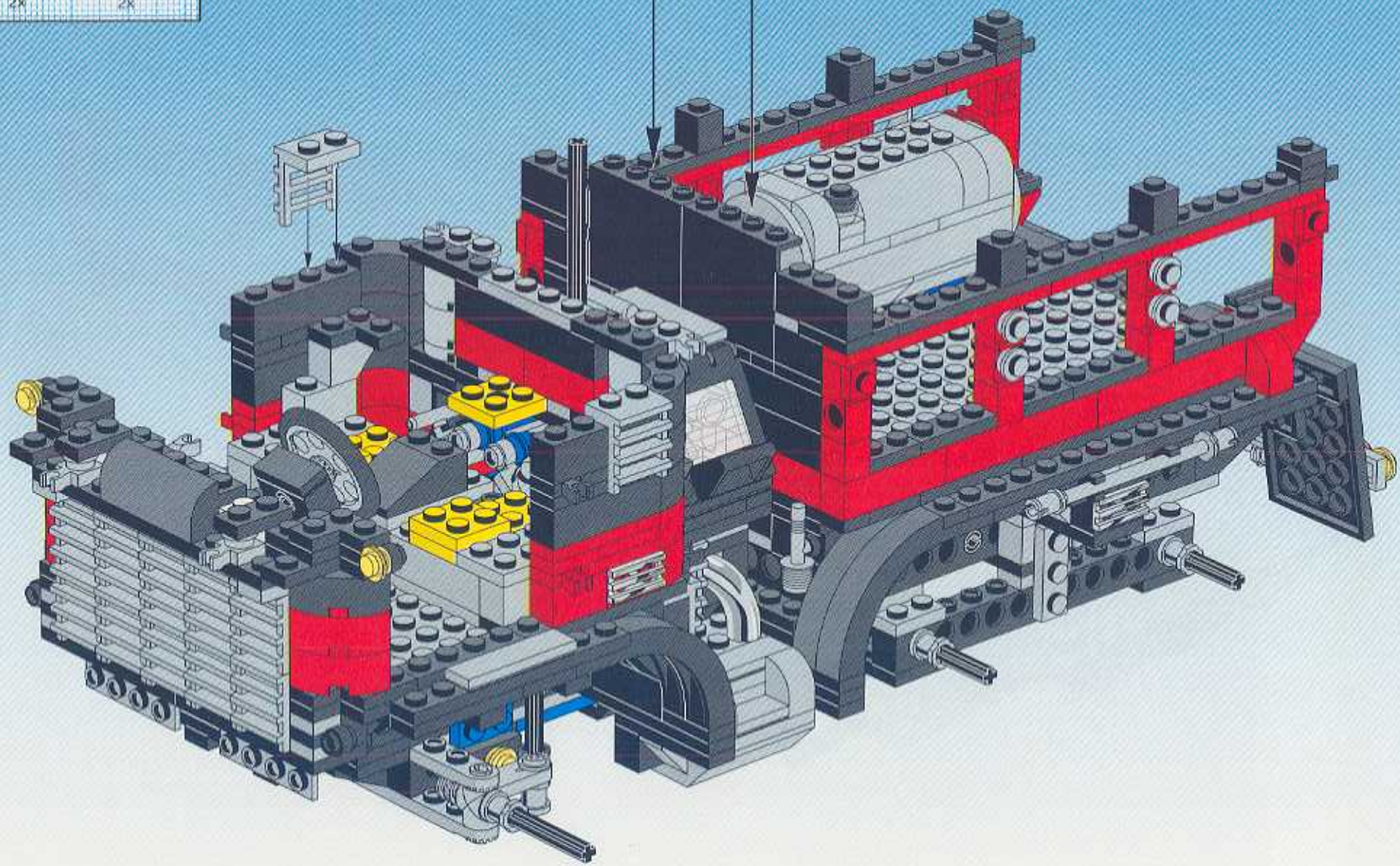

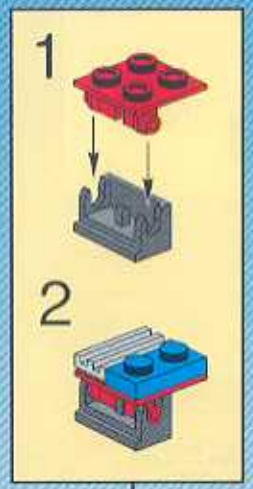

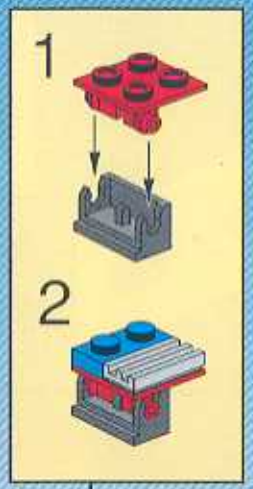

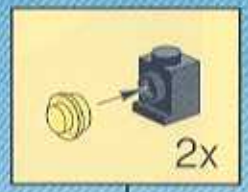

39

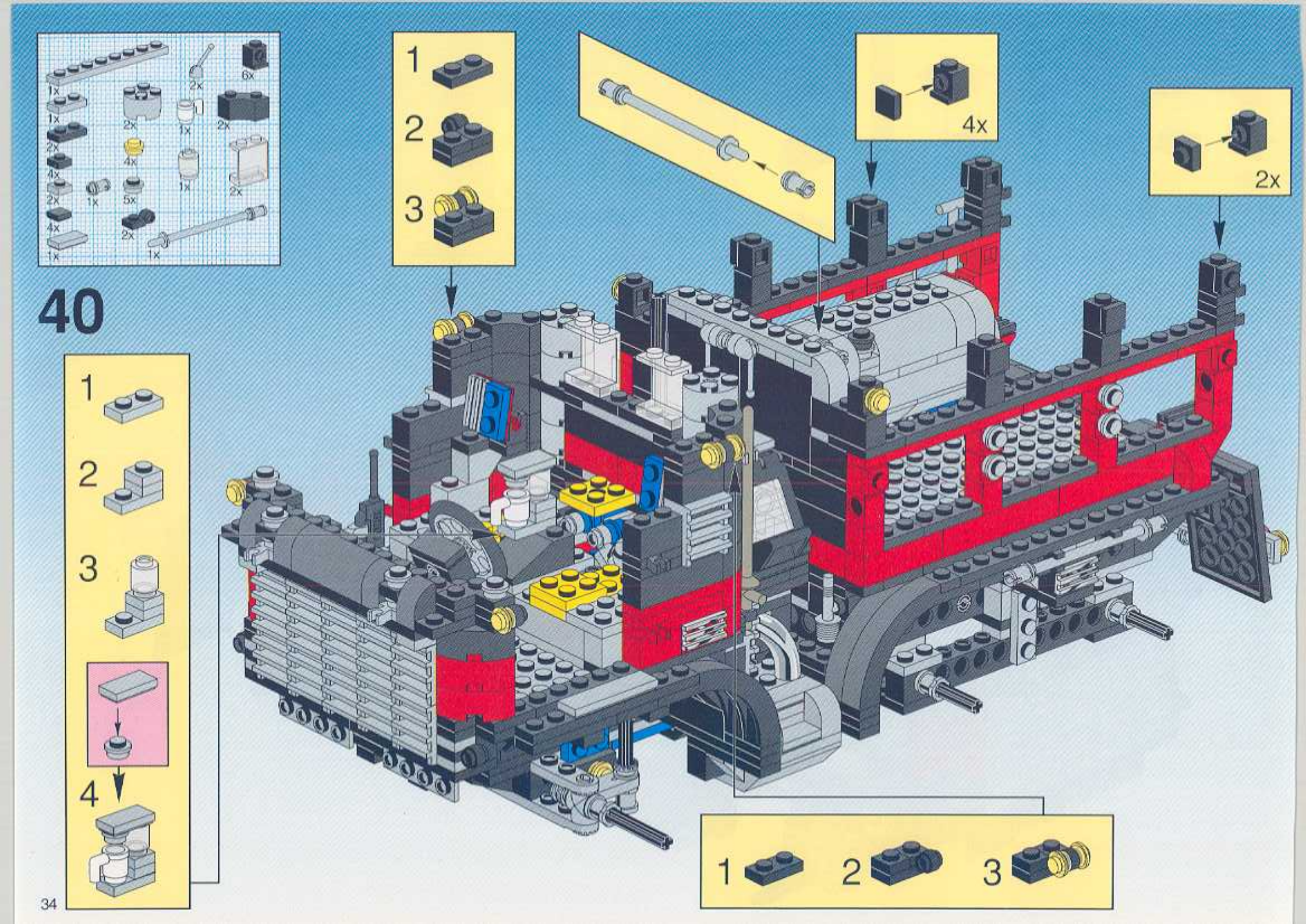
40
1
2
3
4
4x
2x
1
2
3
1
2
3

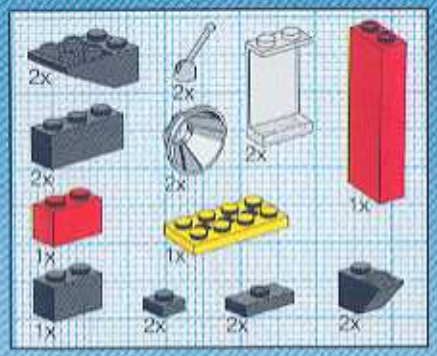

41

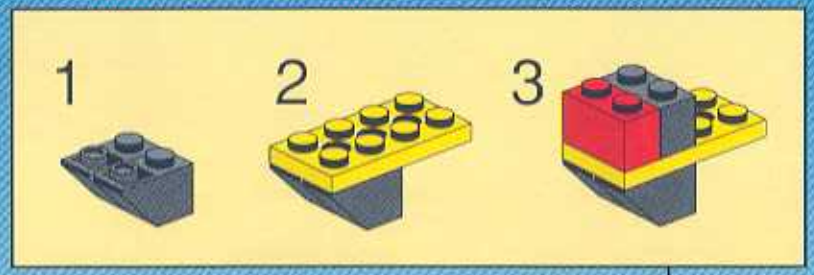

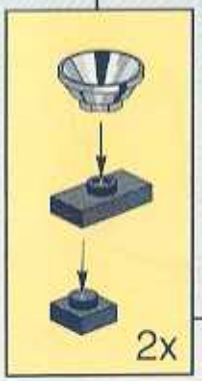

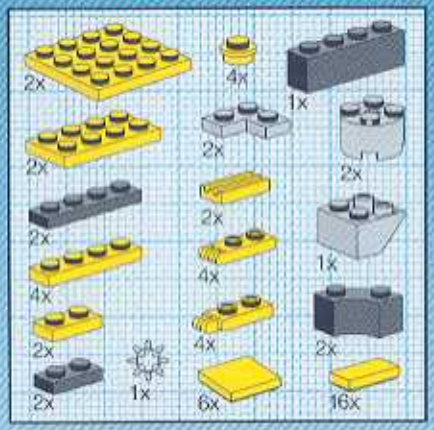

42

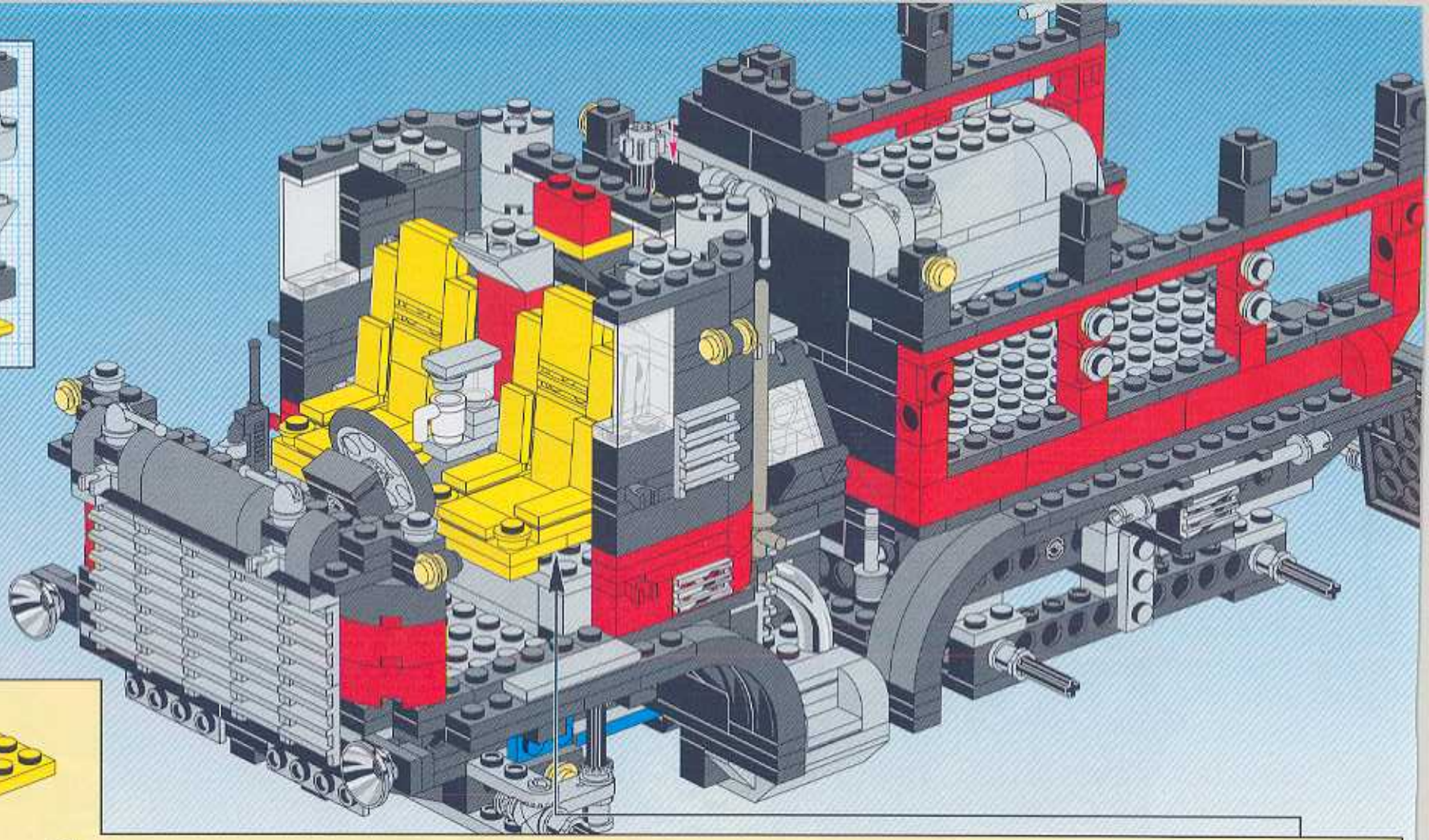

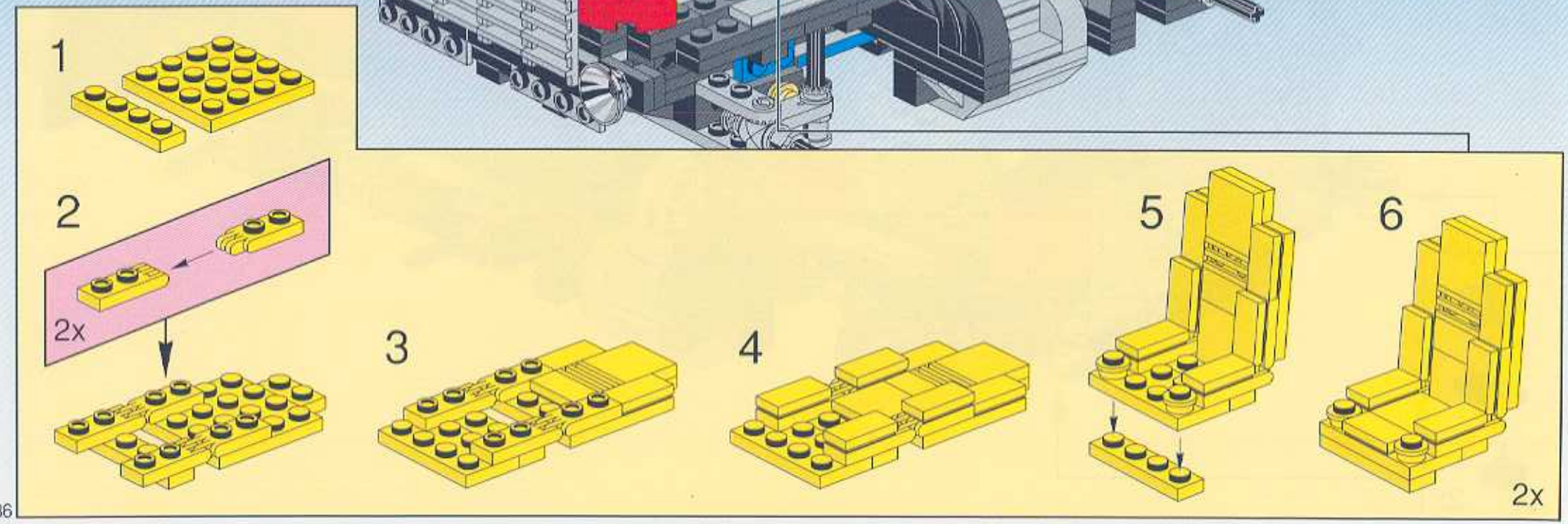

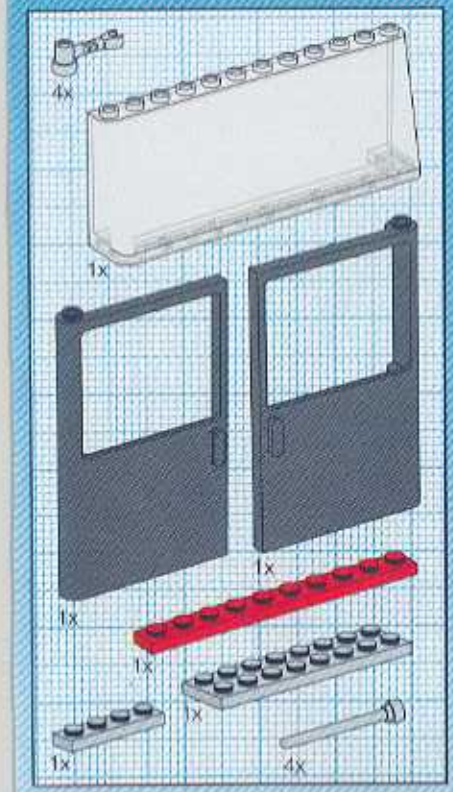

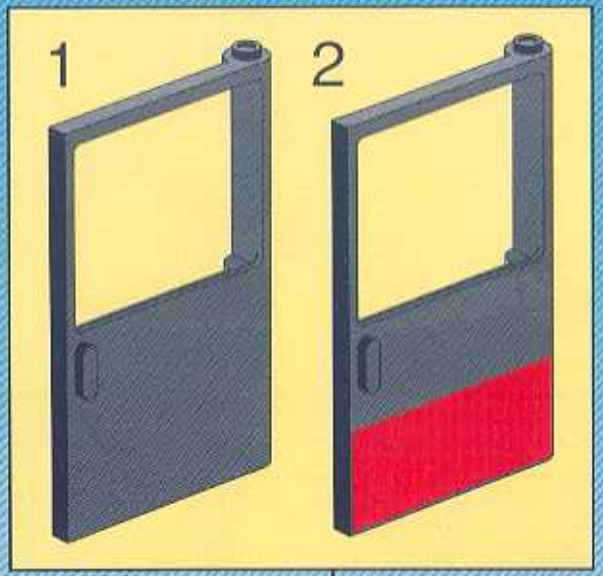

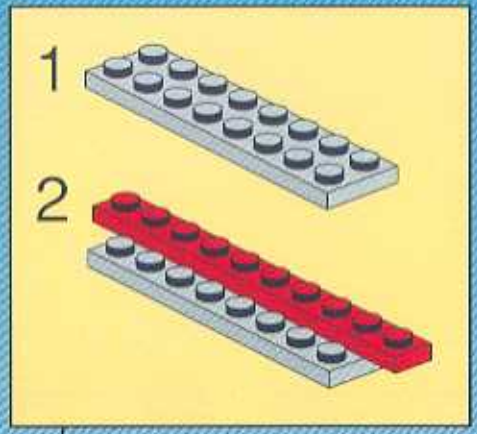

43

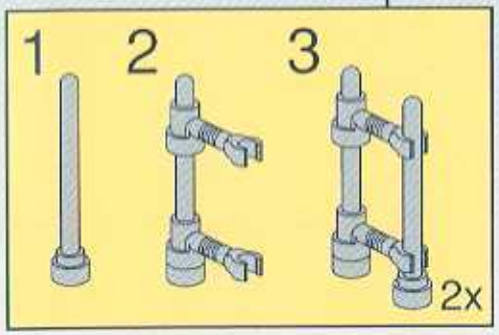

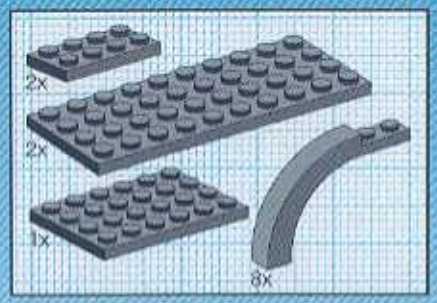

44

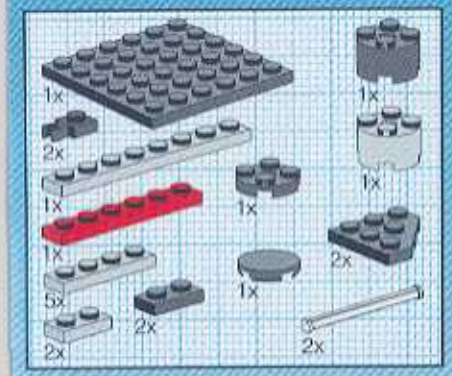

45

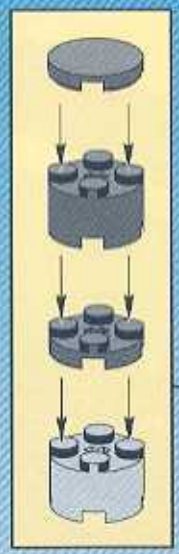

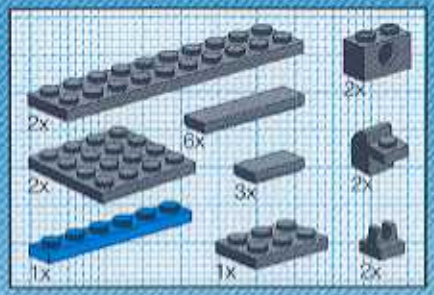

46

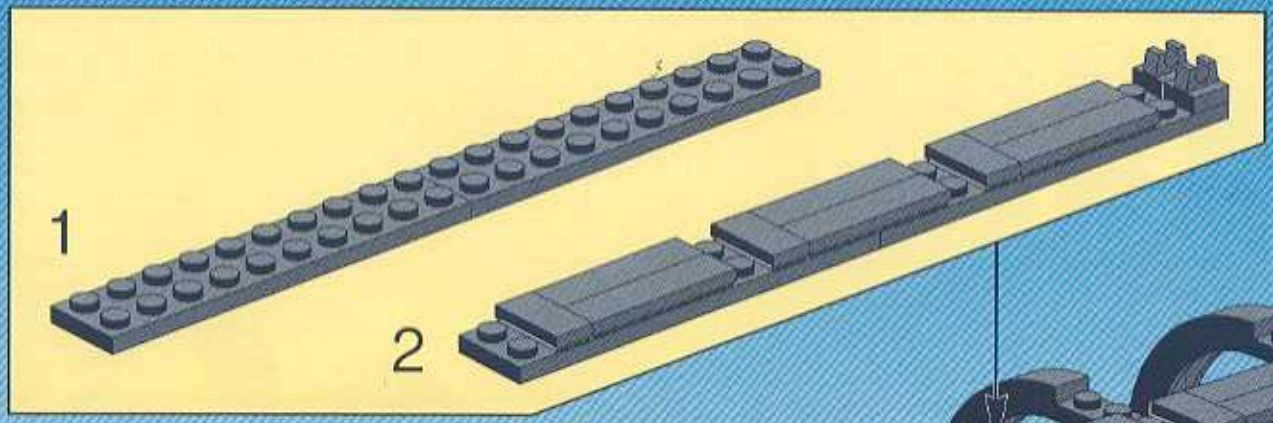

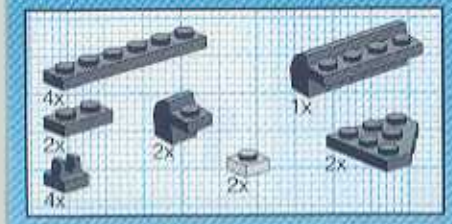

47

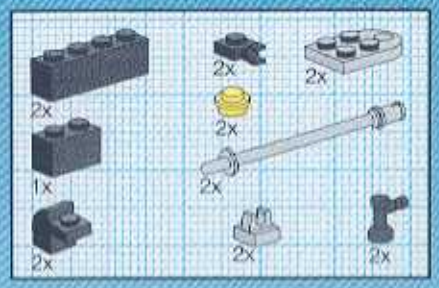

48

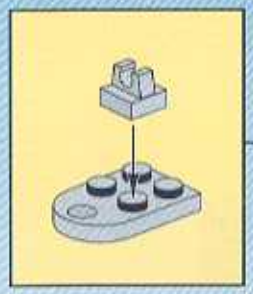

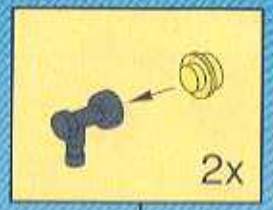

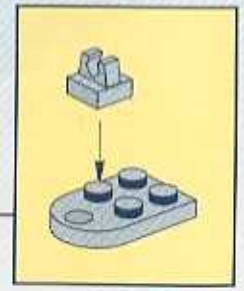

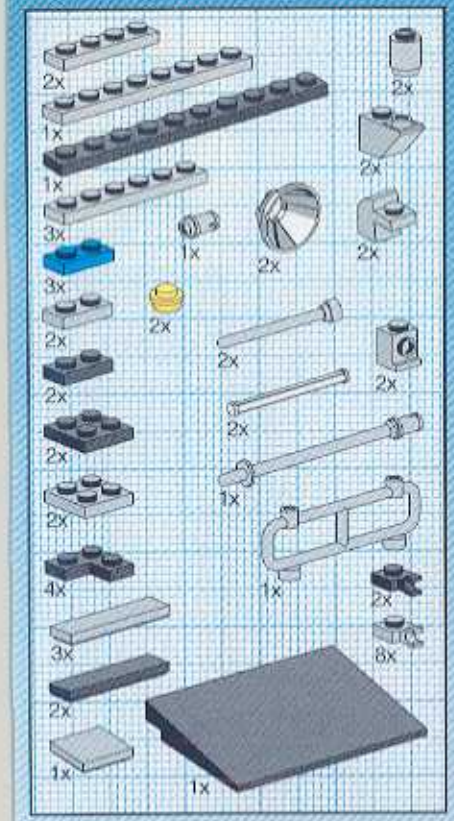

49

1

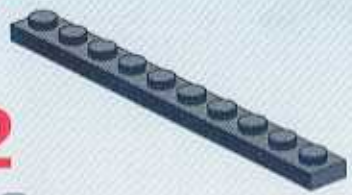

2

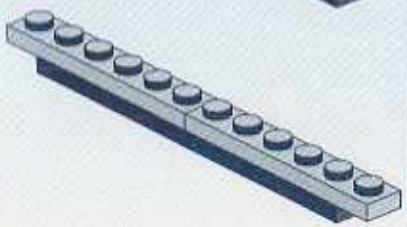

3

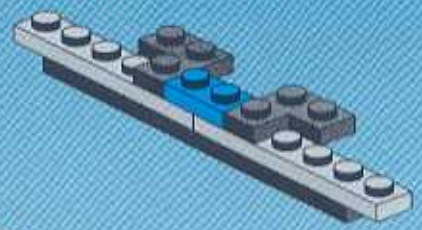

4

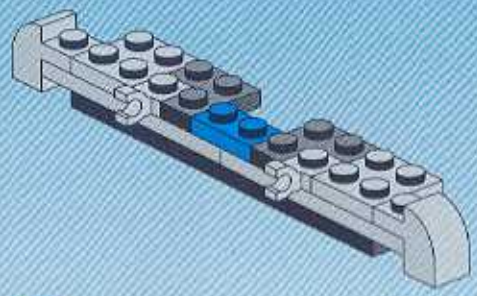

5

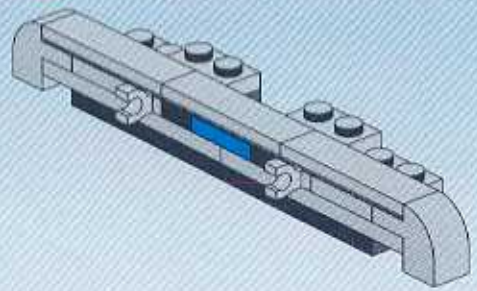

6

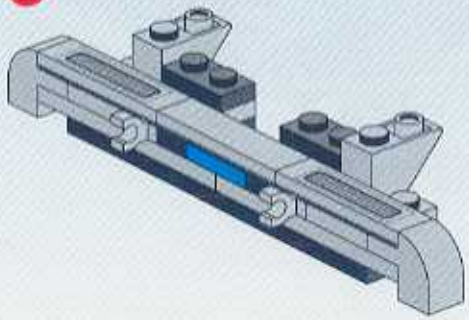

7

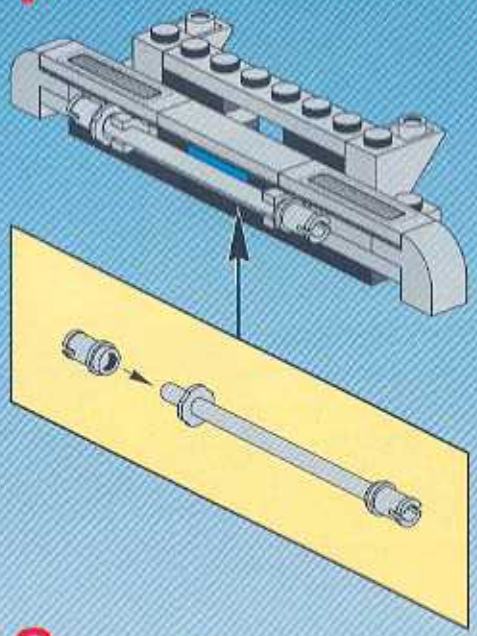

8

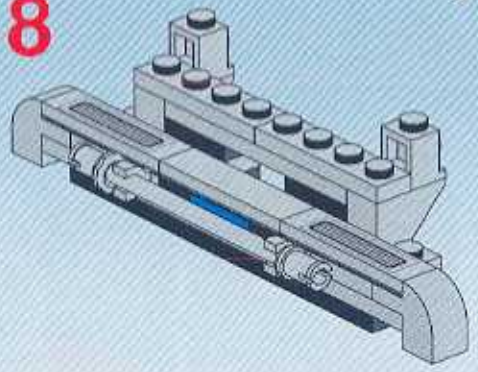

9

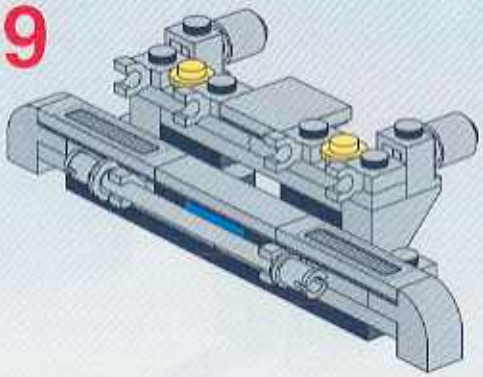

10

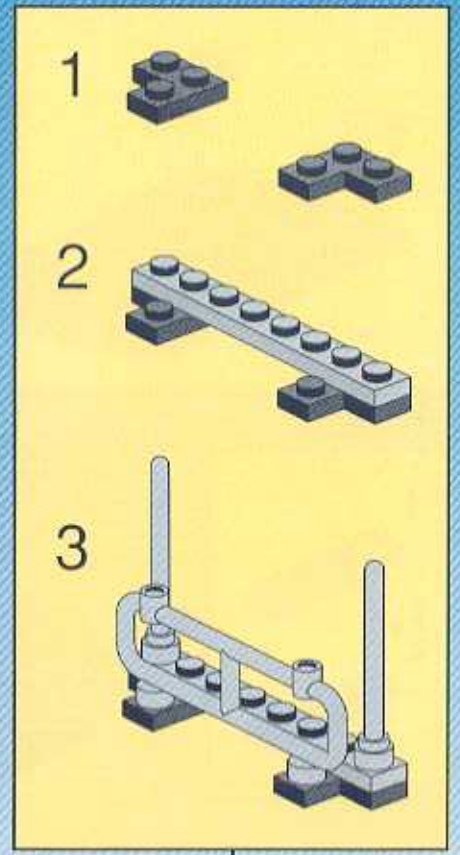

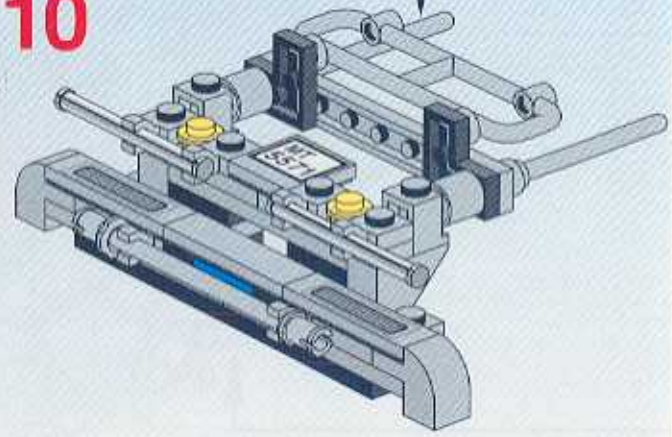

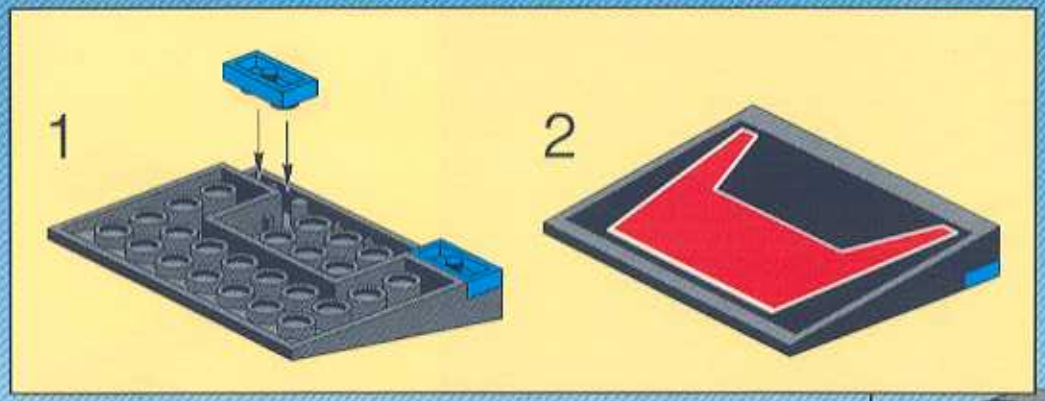
1
2

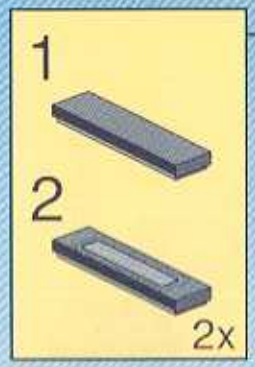
1
2
2x

2x

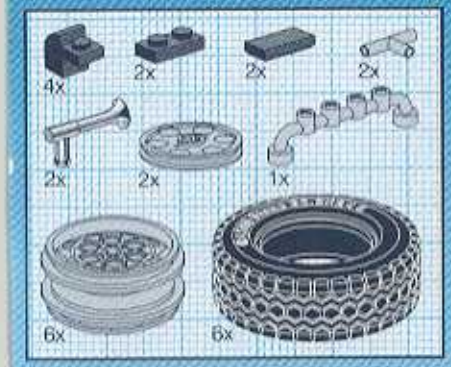

50

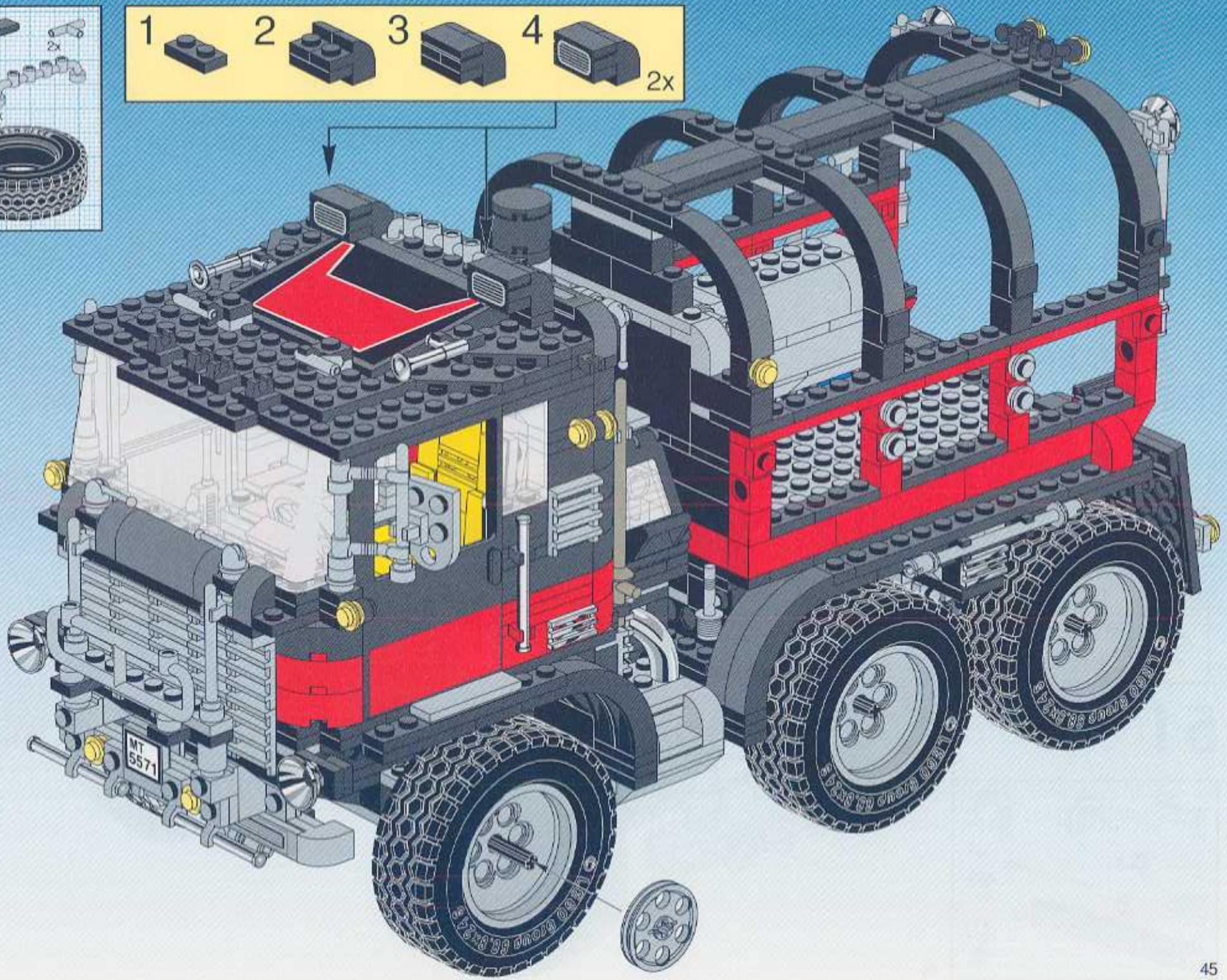

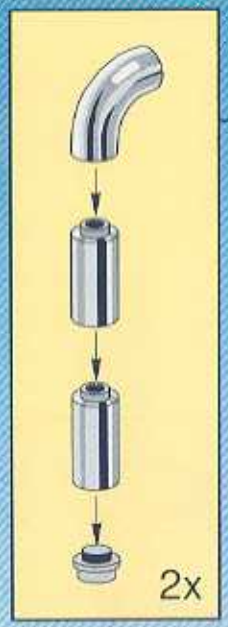

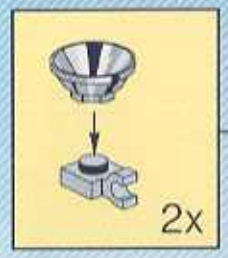
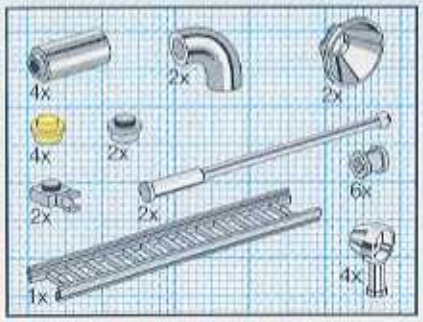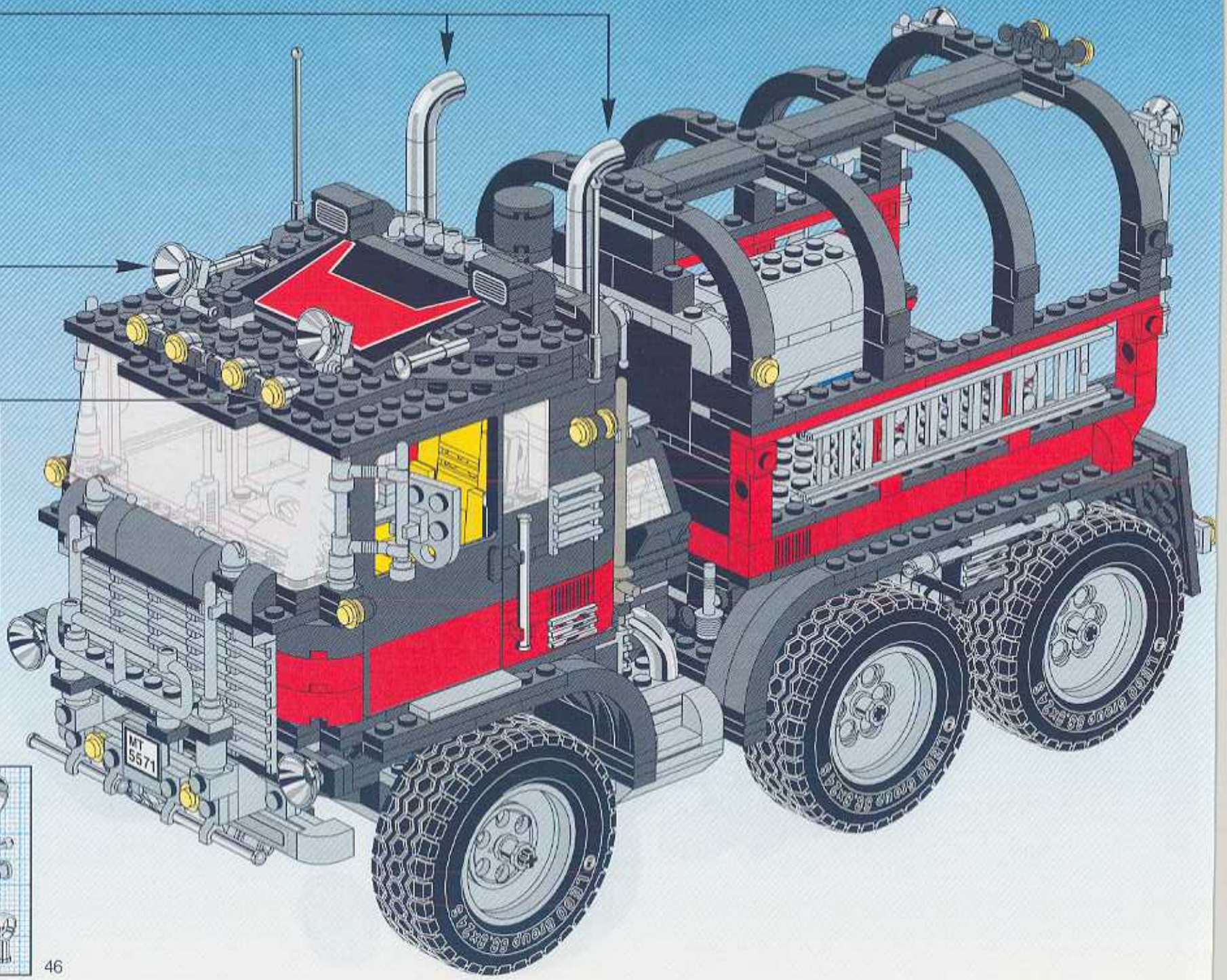
51