LEGO RACERS

8167

1

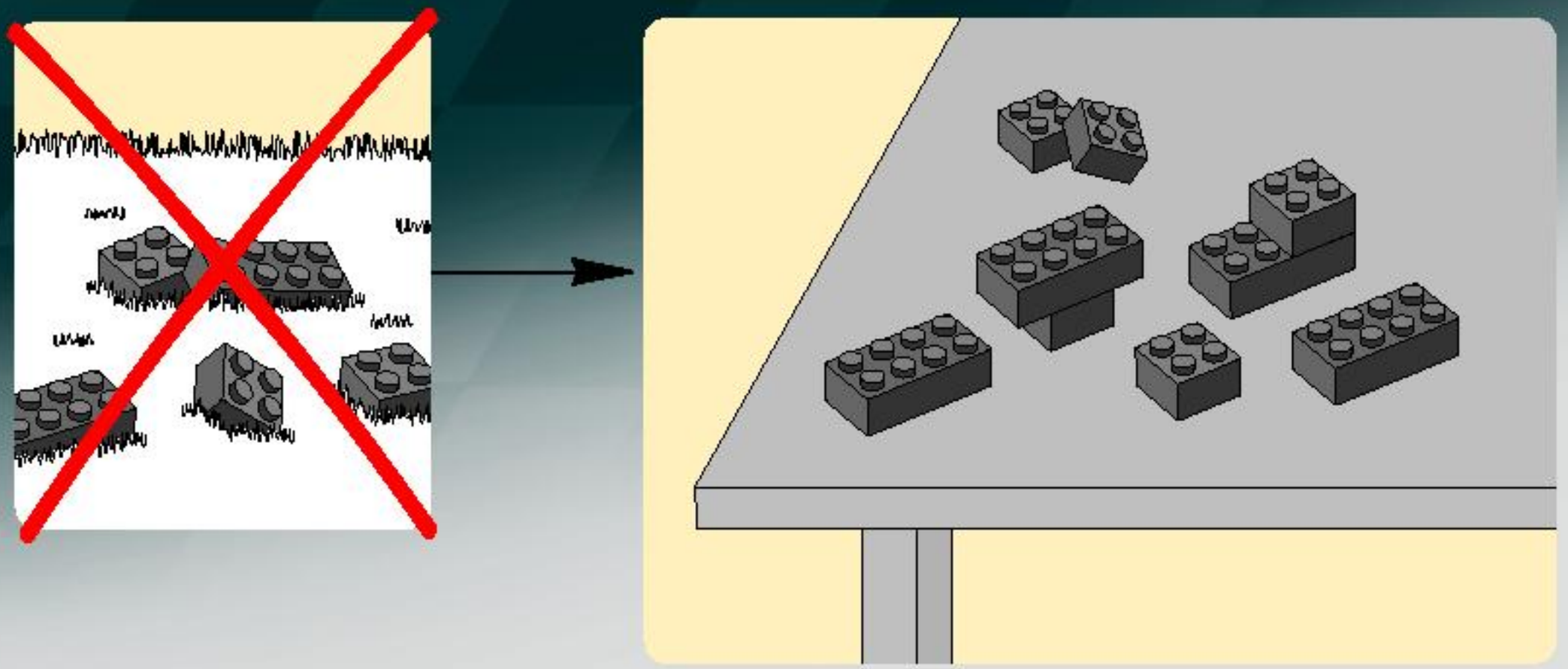

2

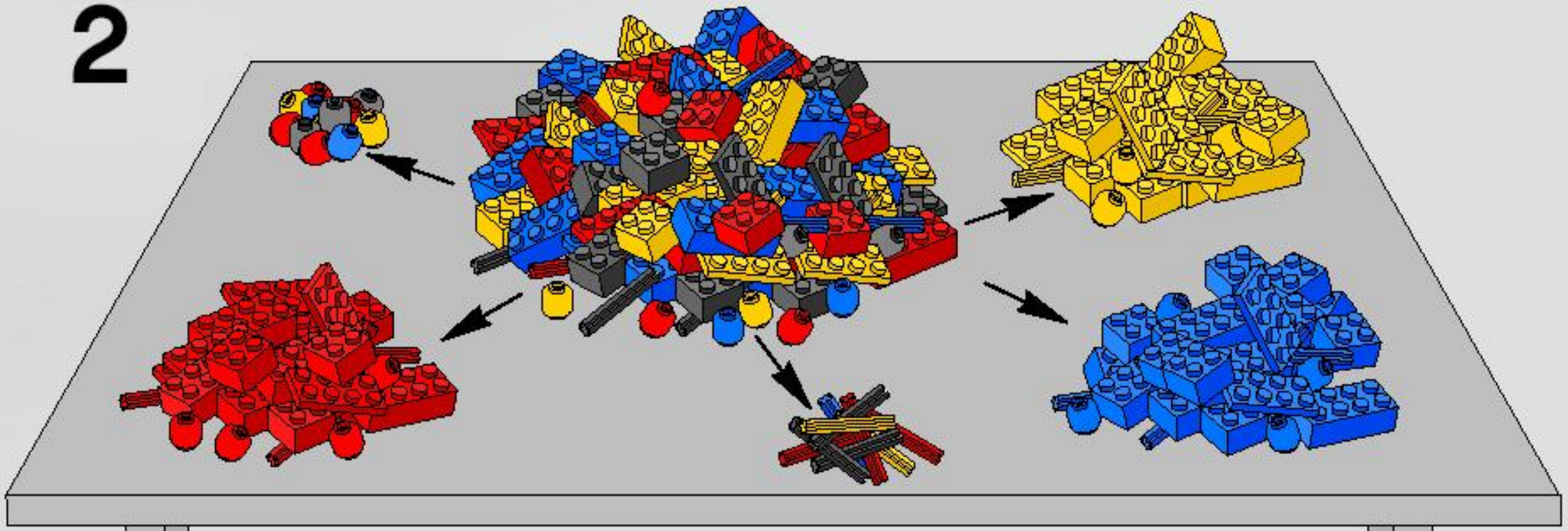

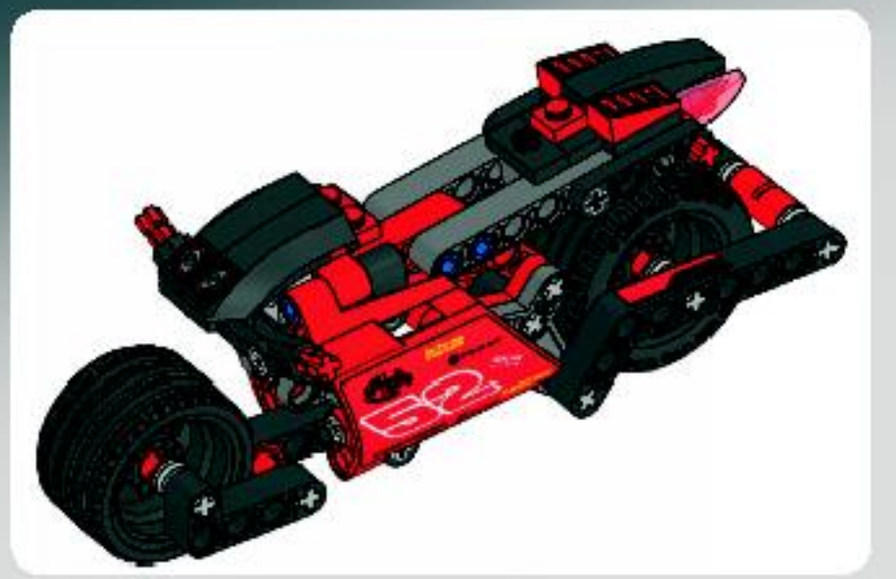

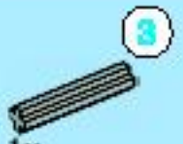

1

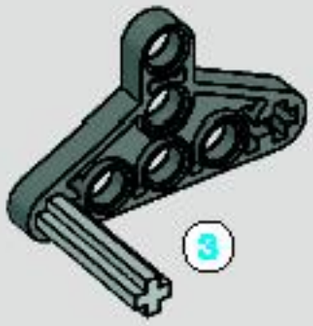

2

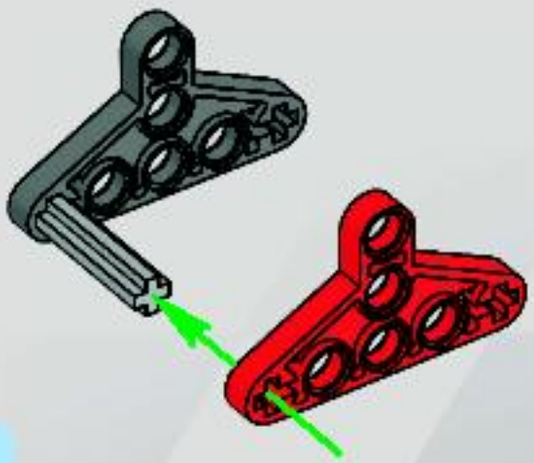

3

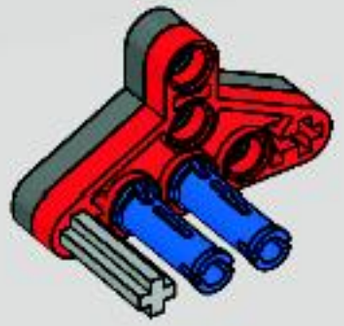

4

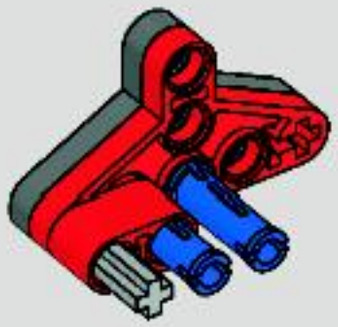

5

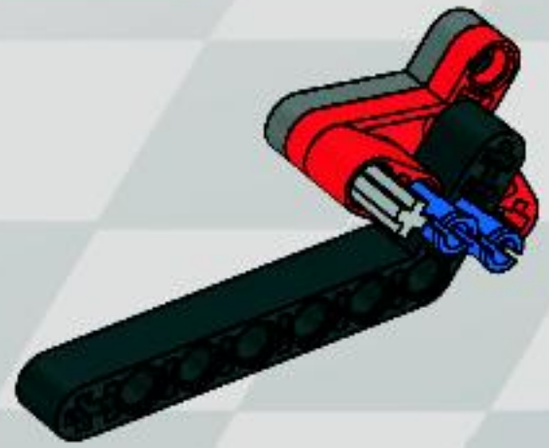

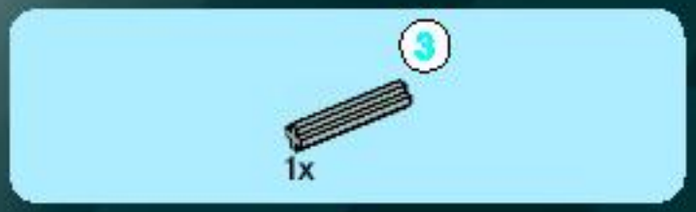

6

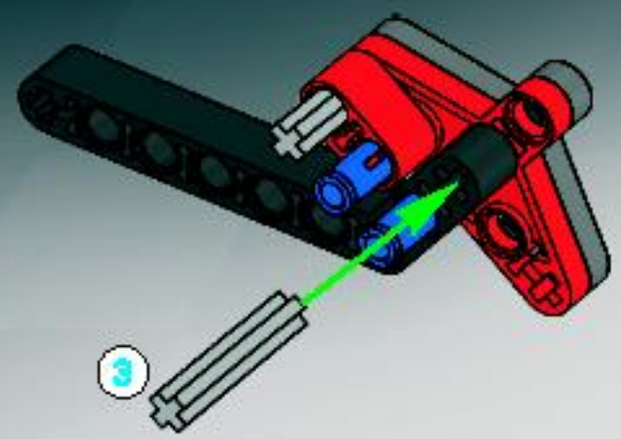

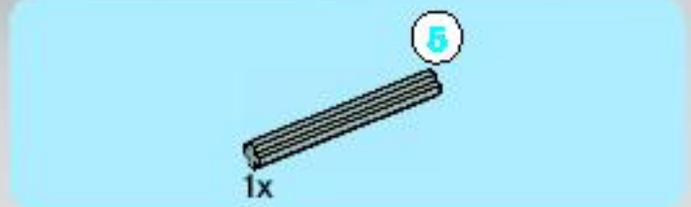

7

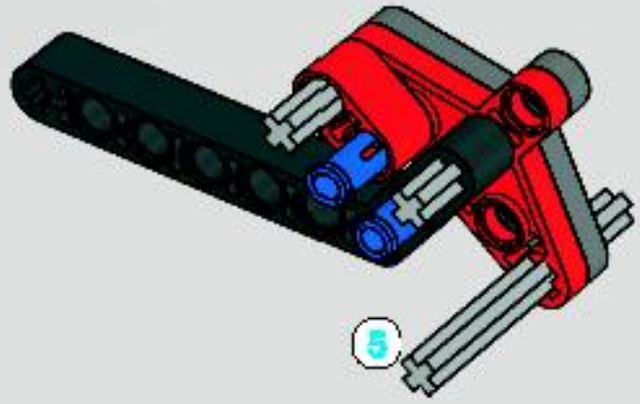

8

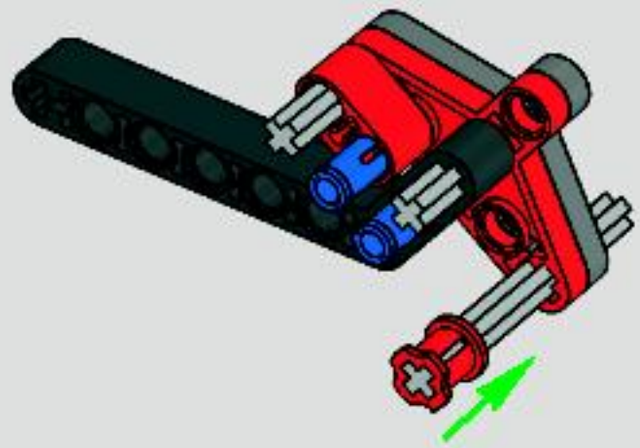

9

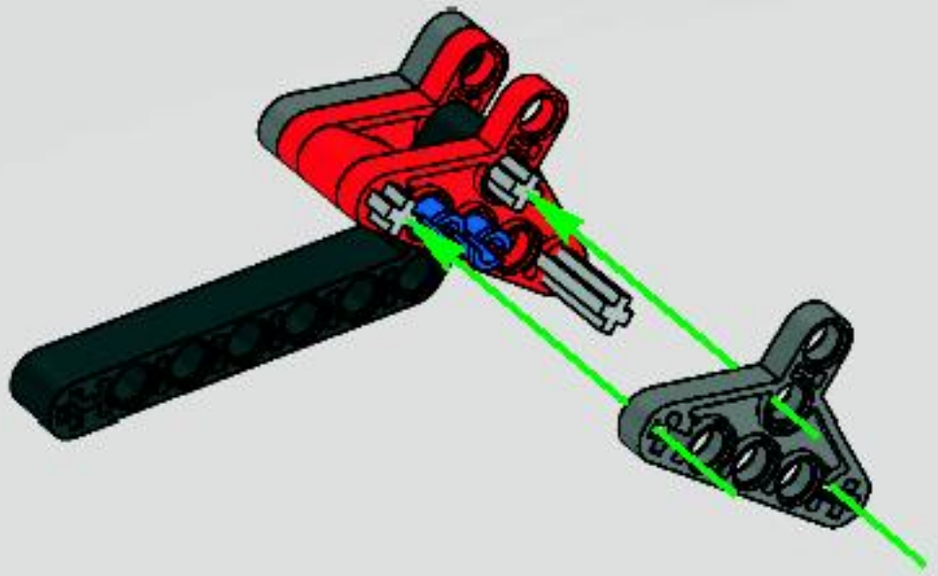

10

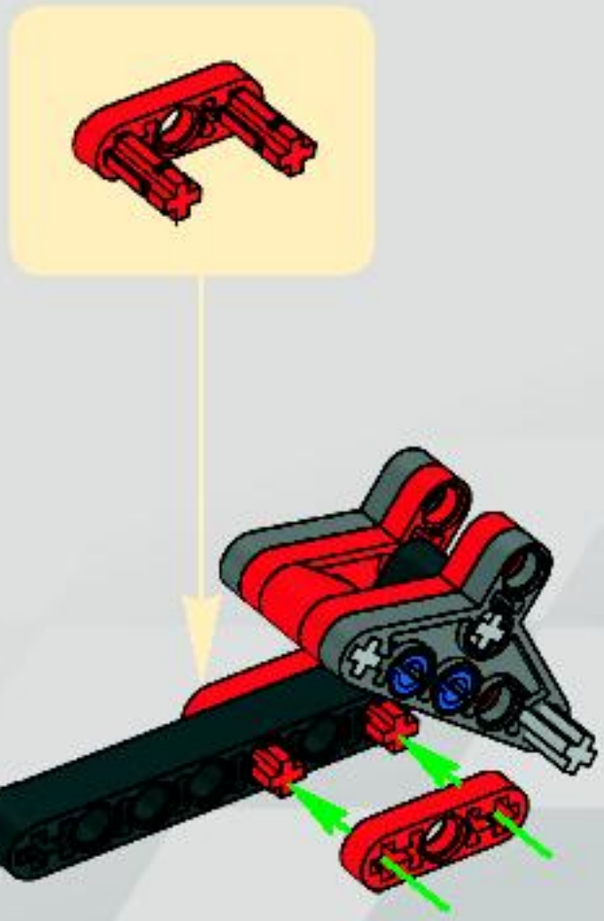

11

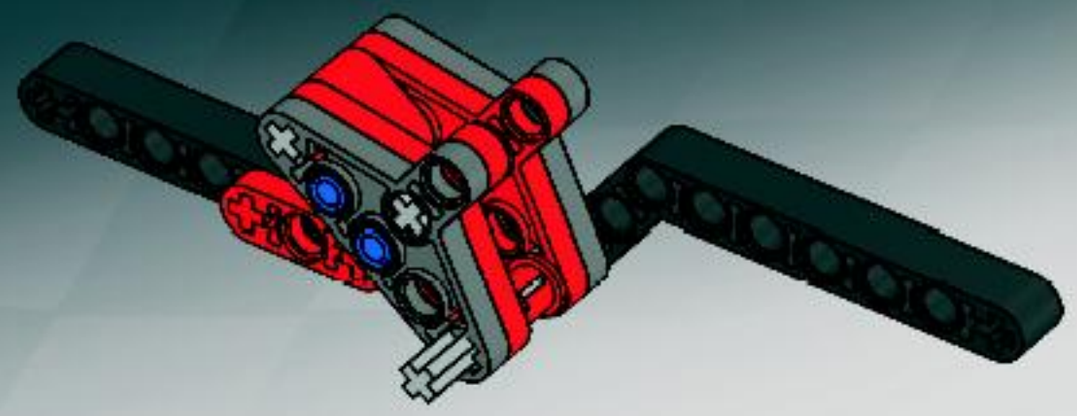

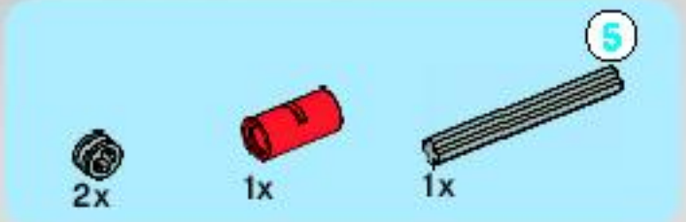

12

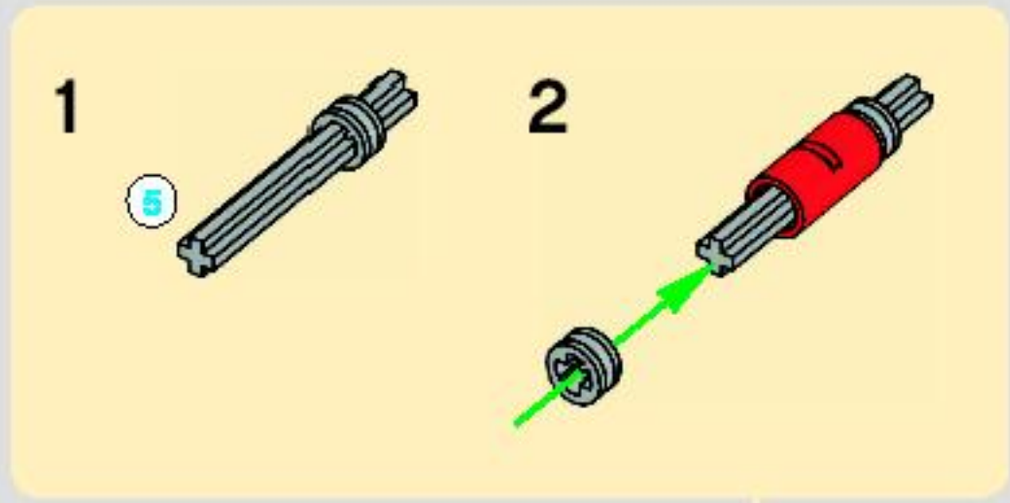

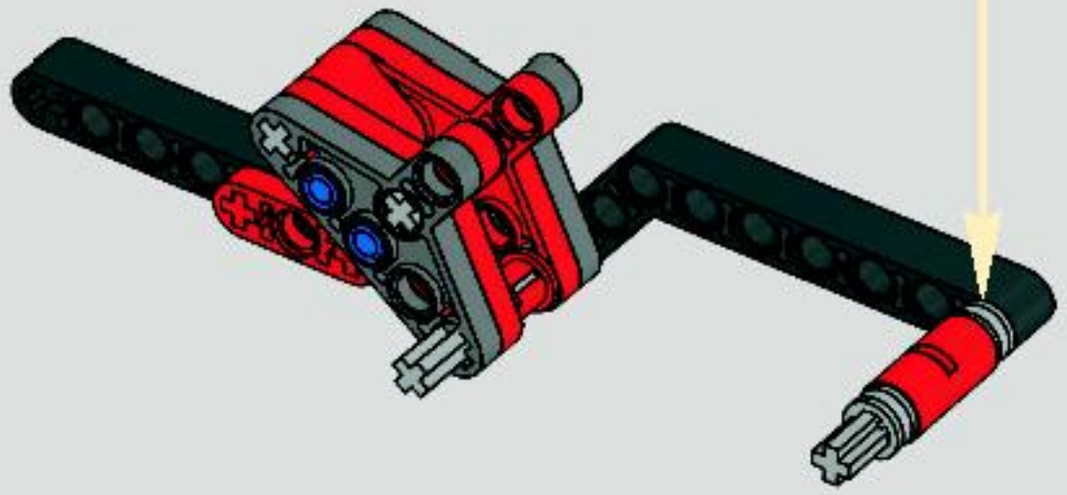

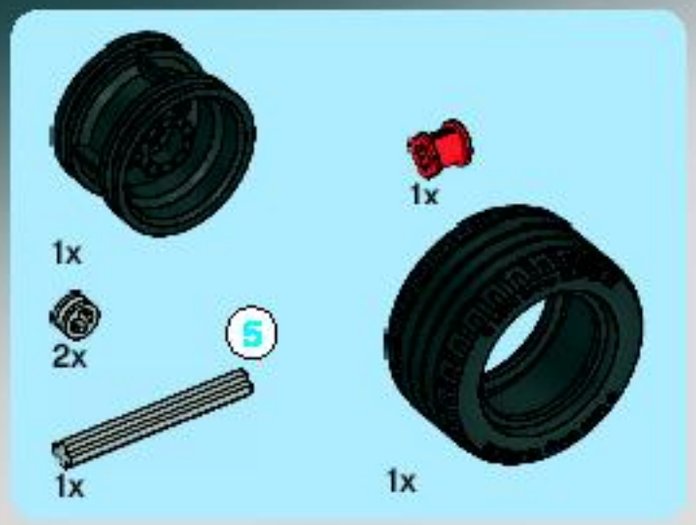

13

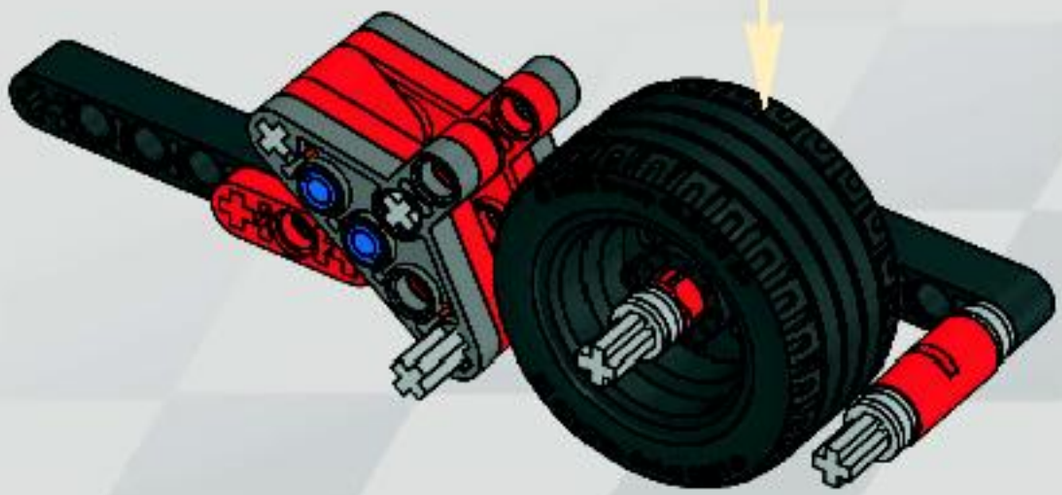

14

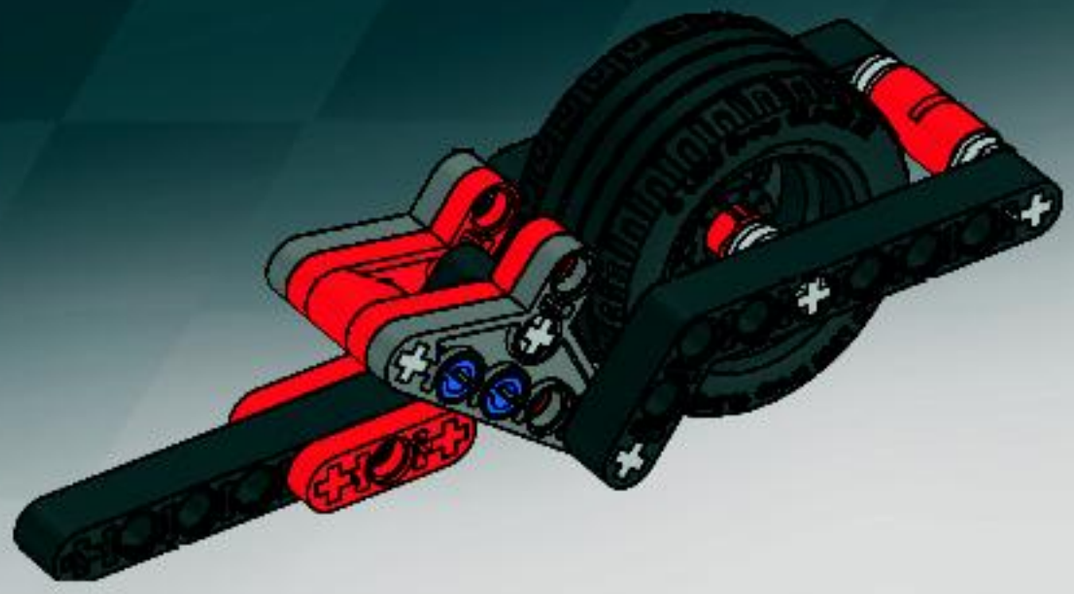

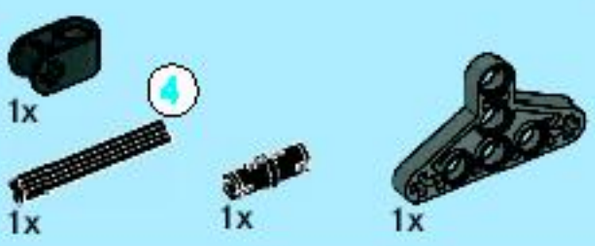

15

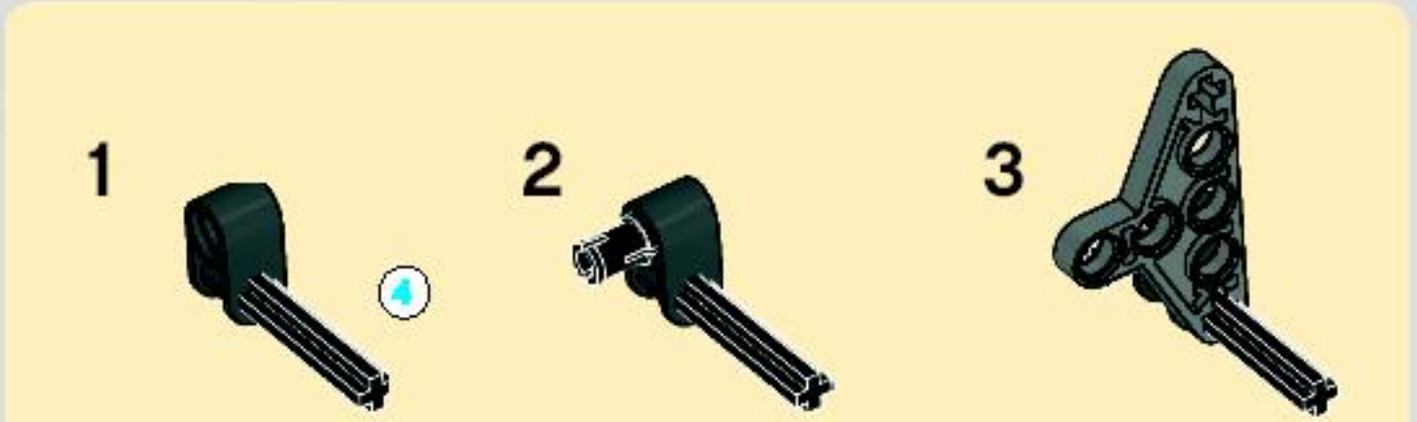

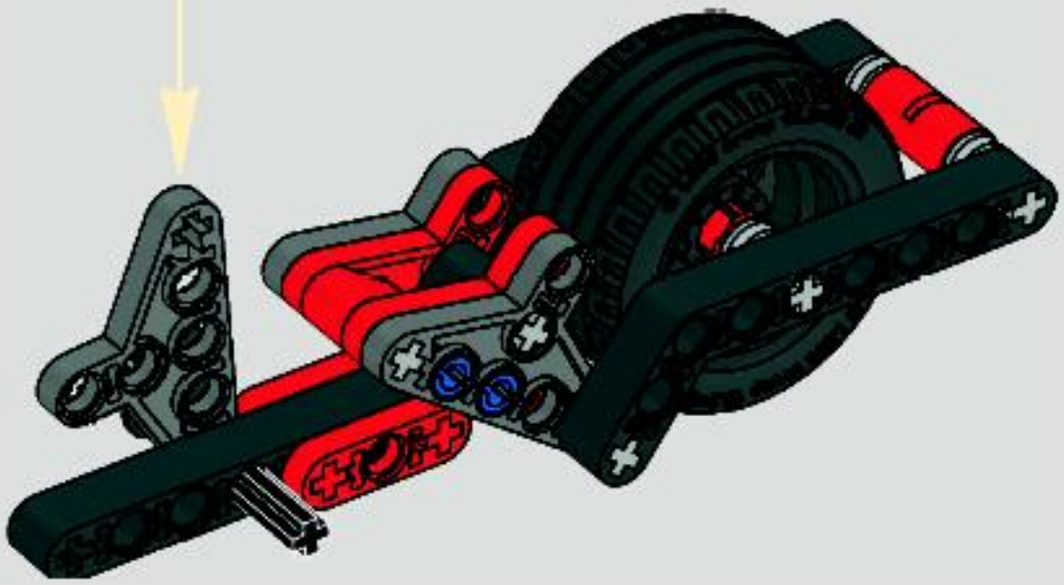

16

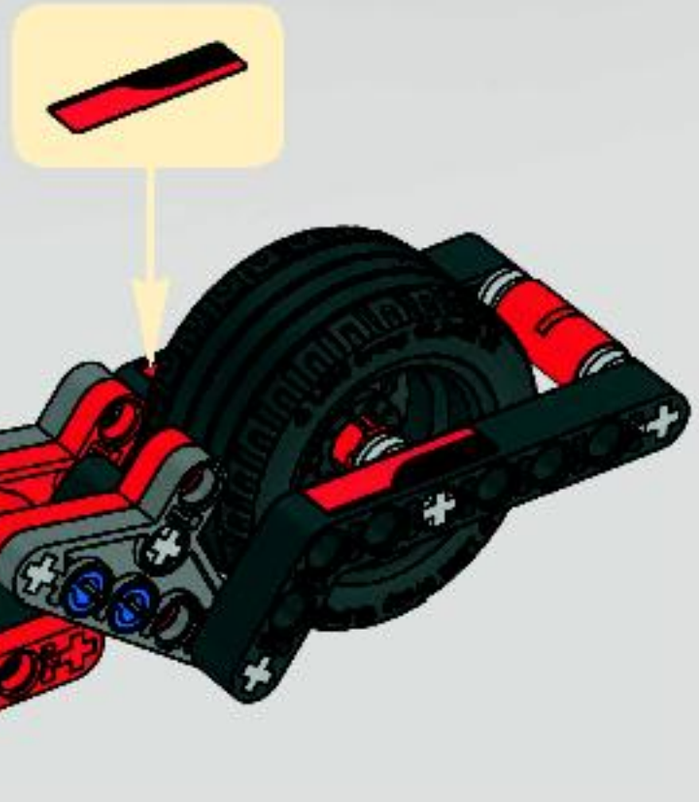

17

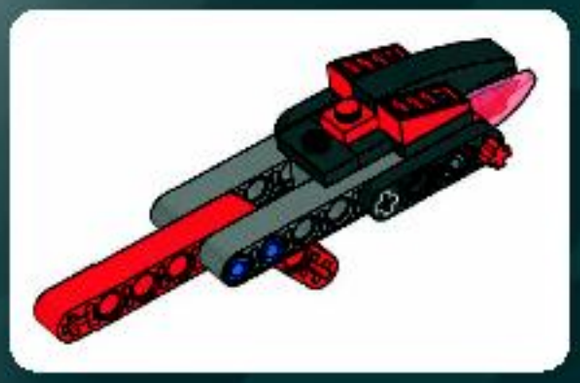

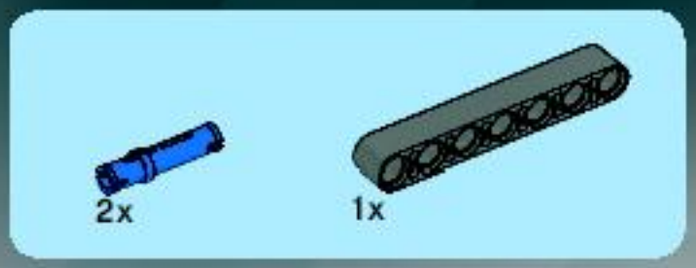

1

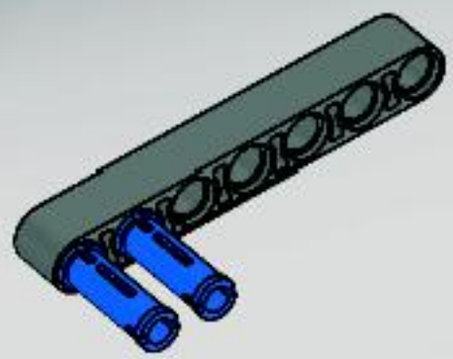

2

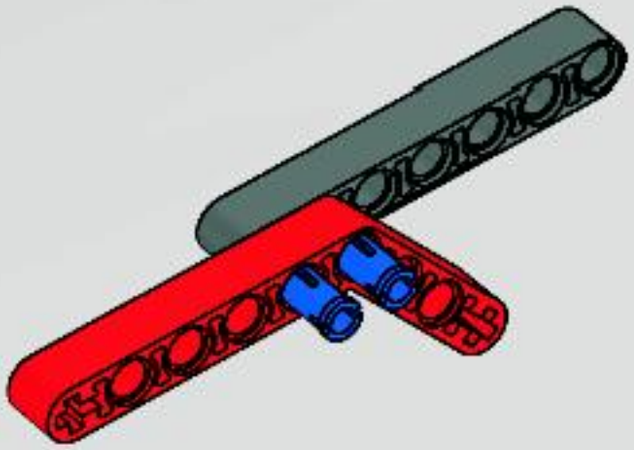

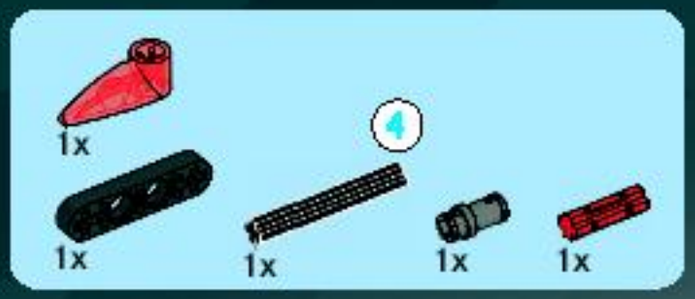

3

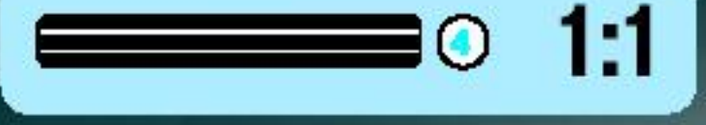

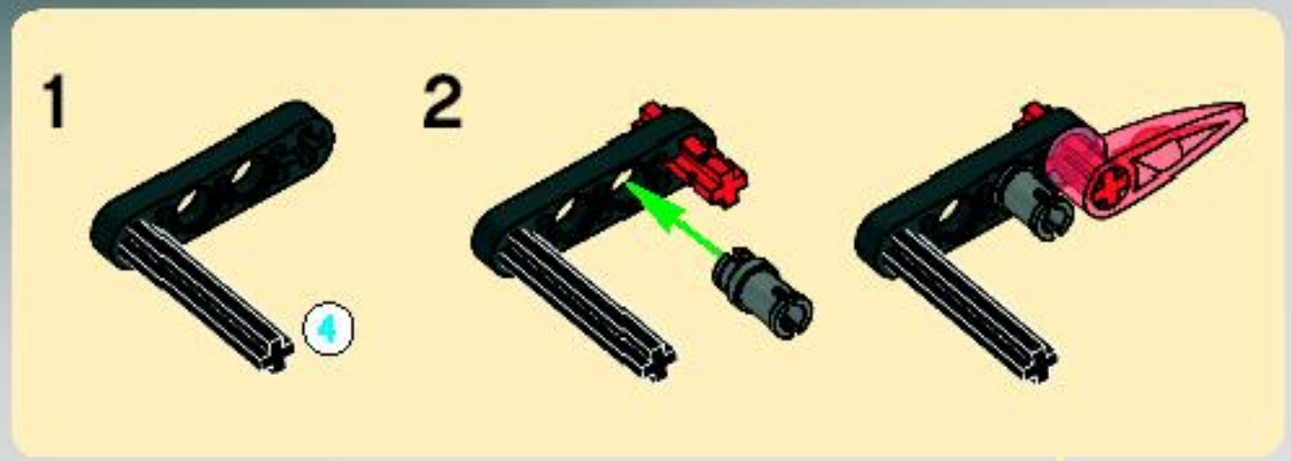

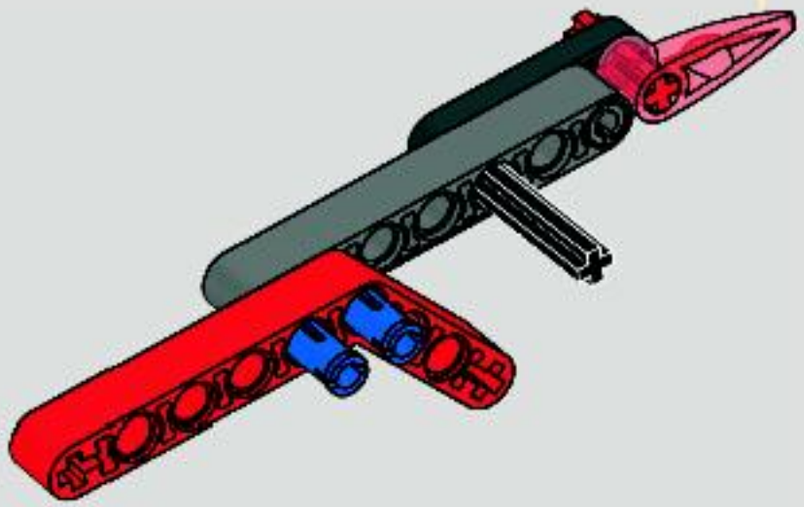

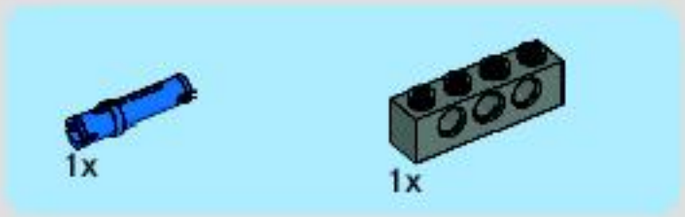

4

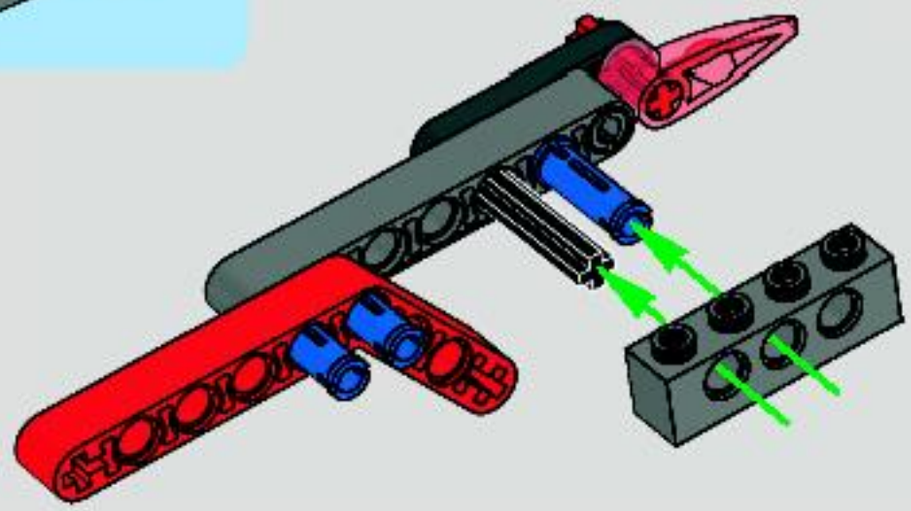

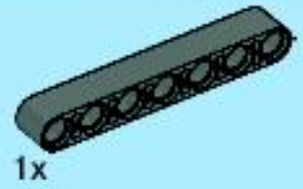

5

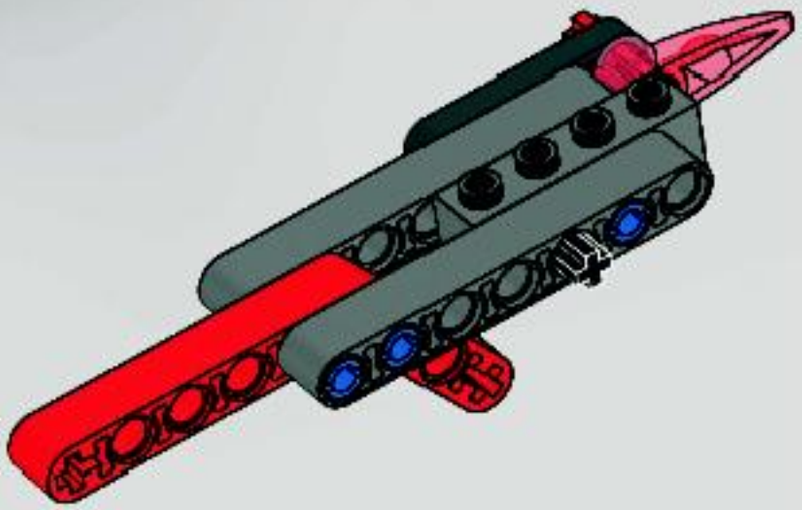

6

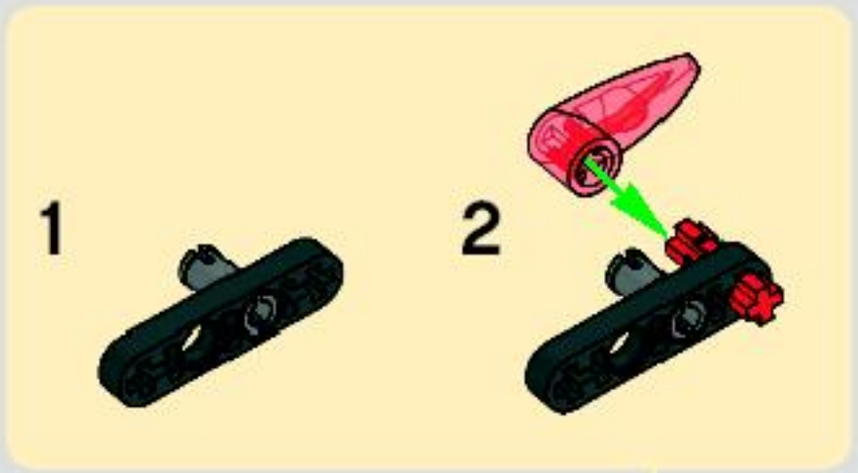

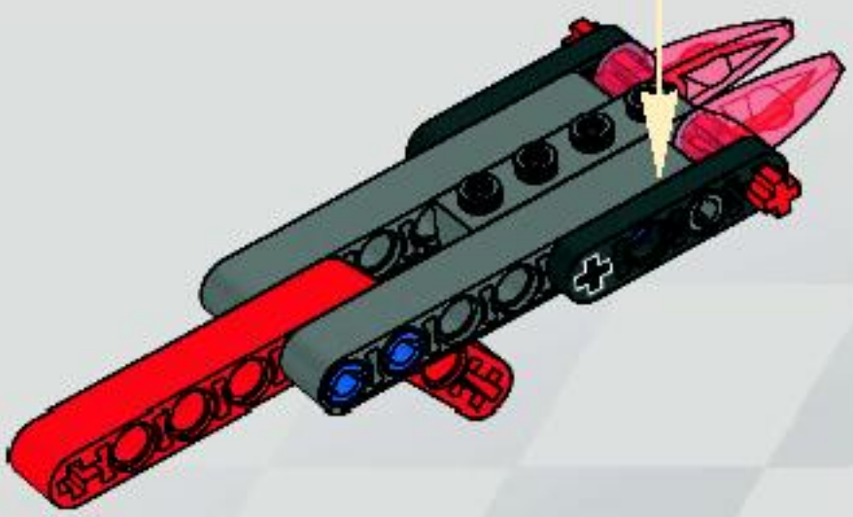

7

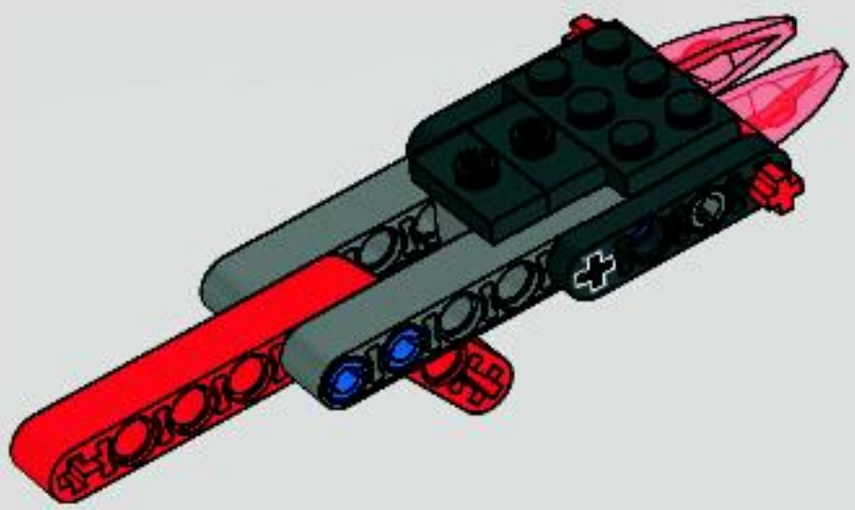

8

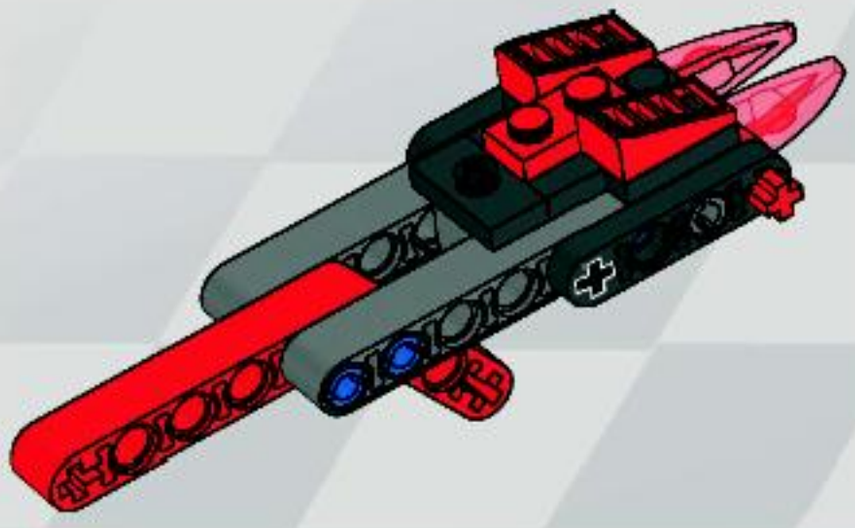

9

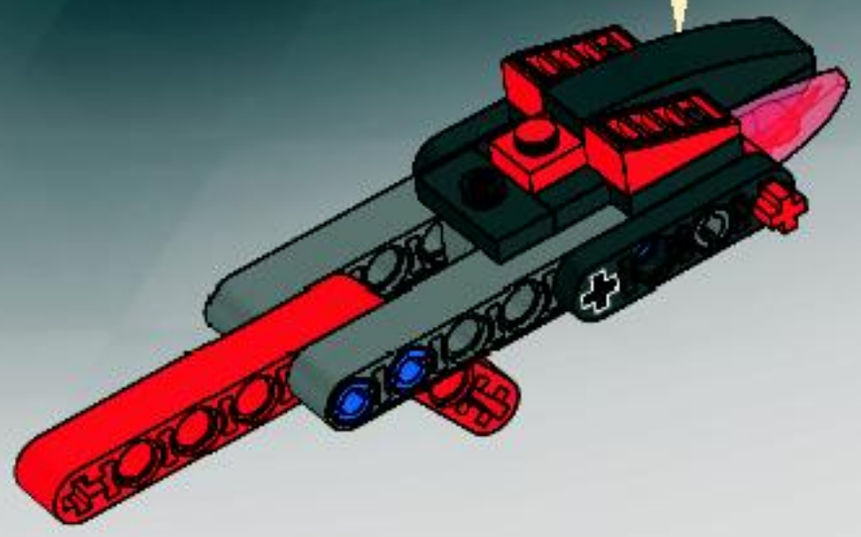

18

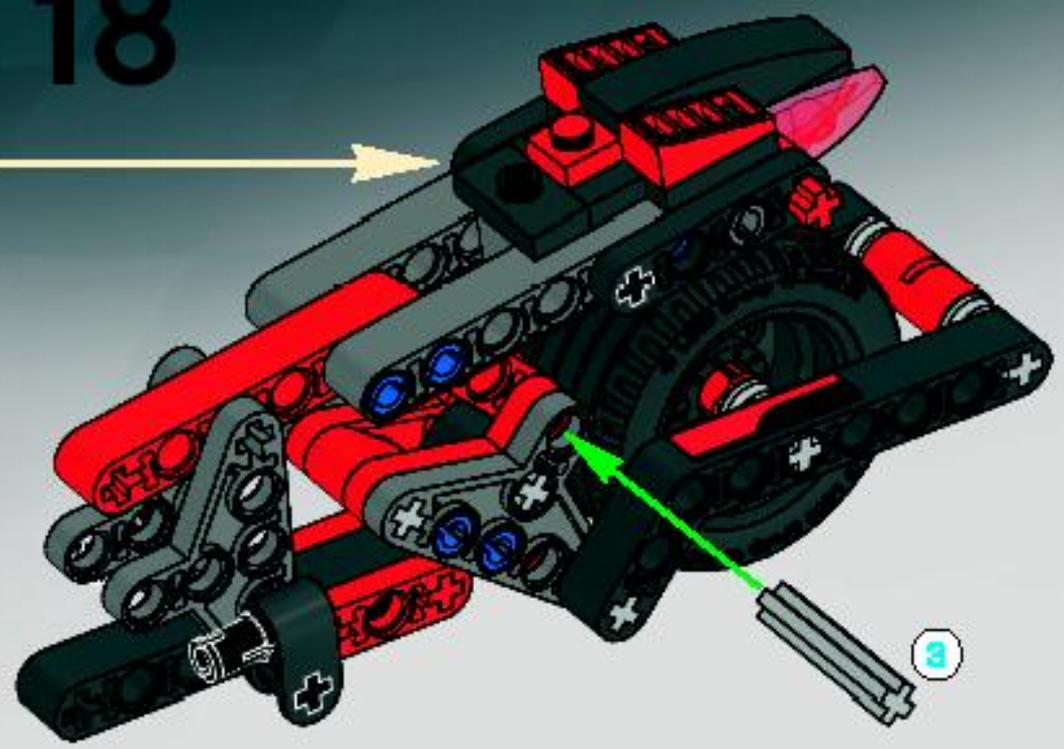

19

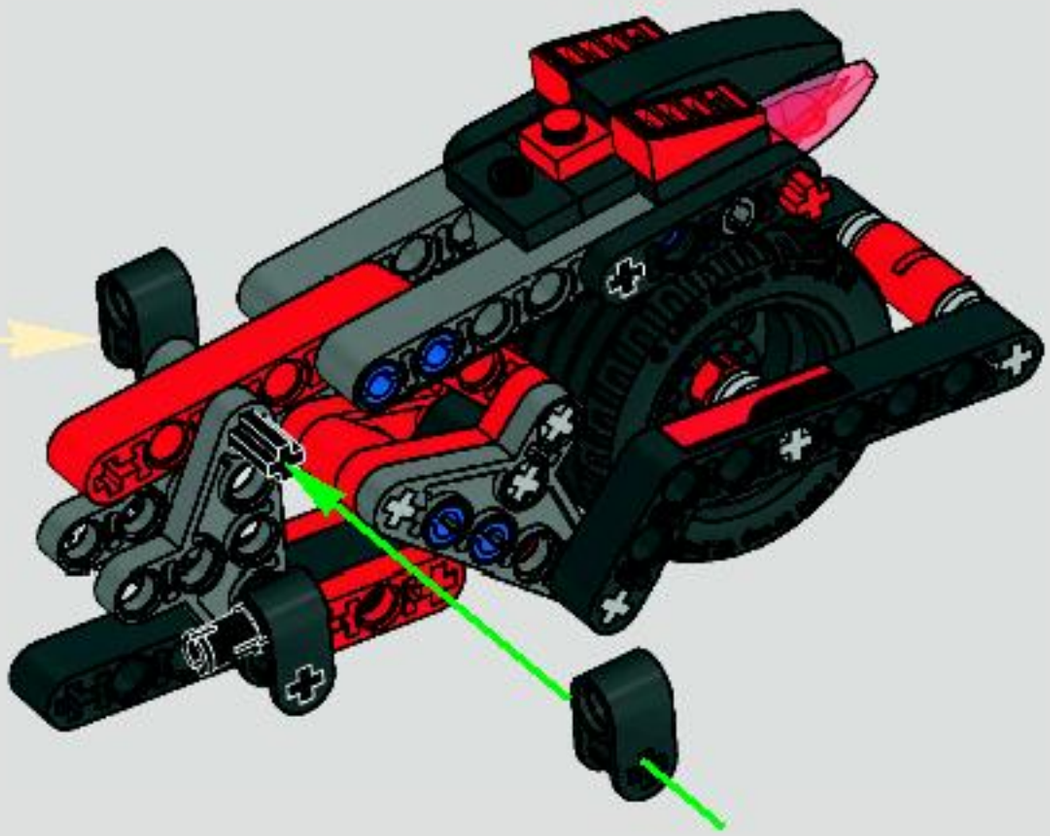

20

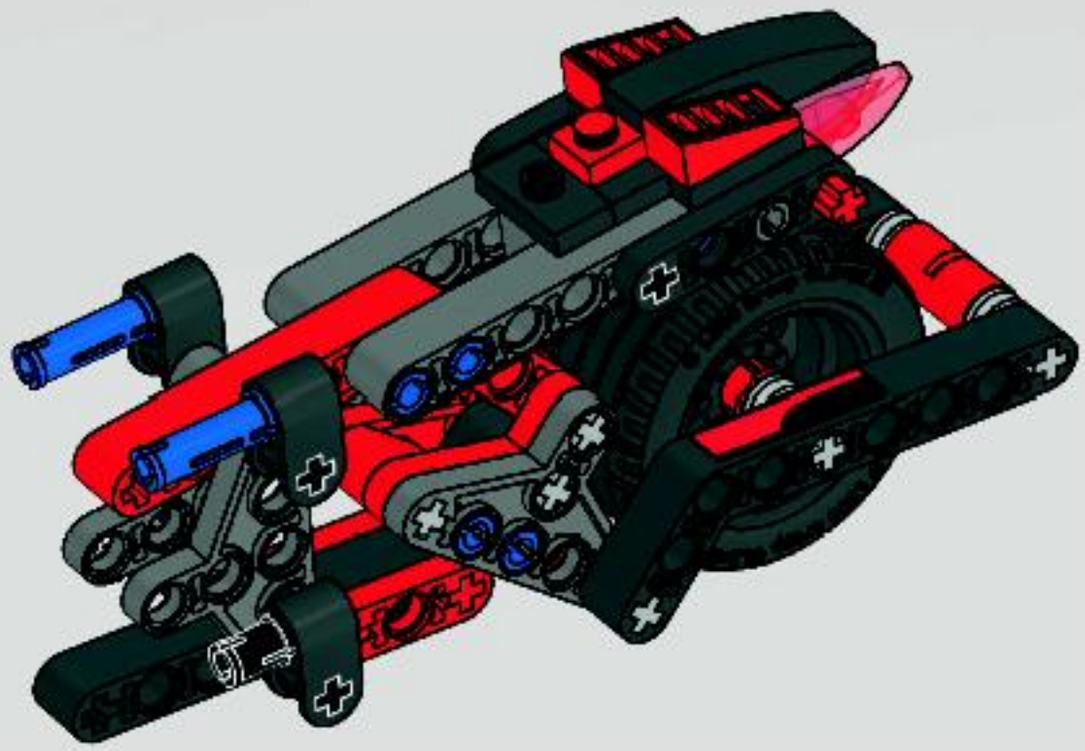

21

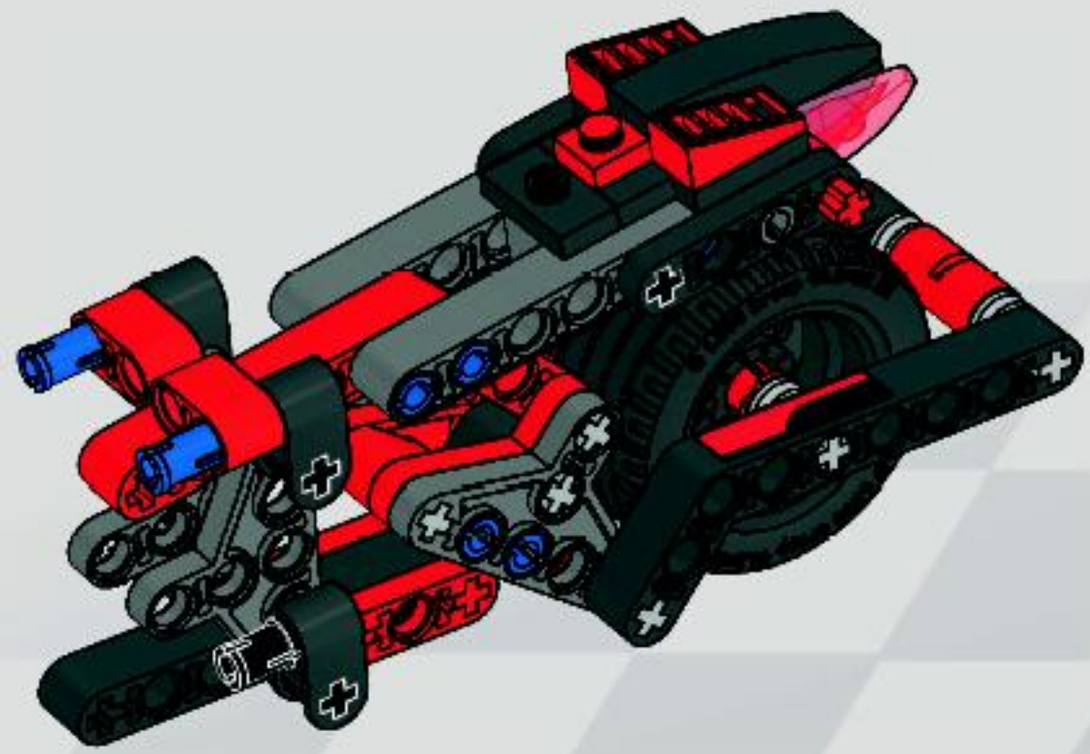

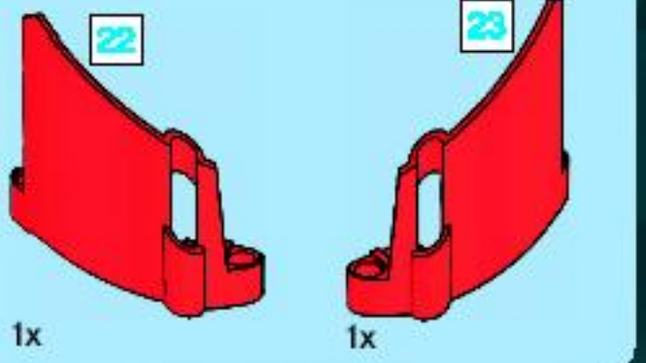

22

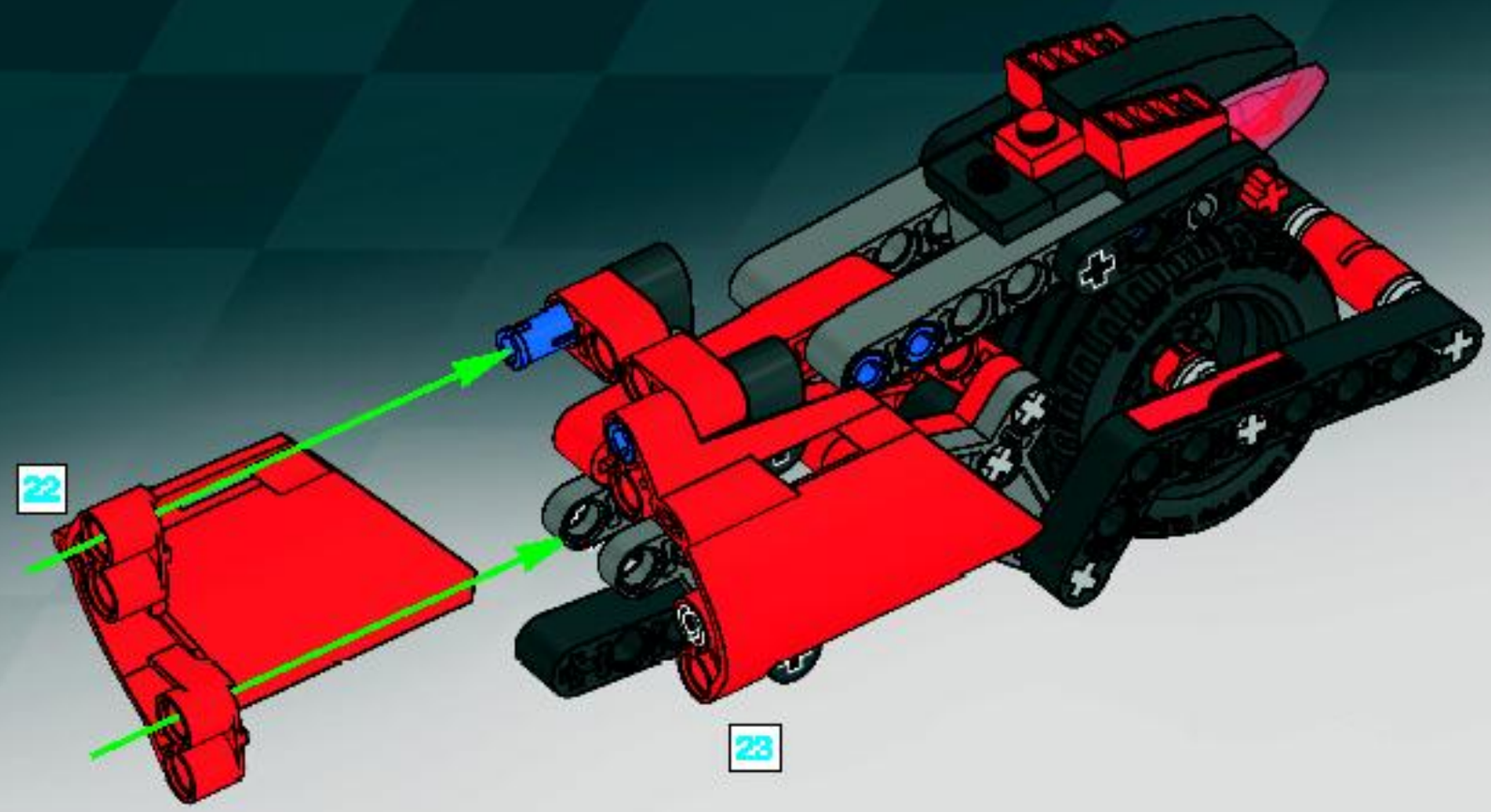

23

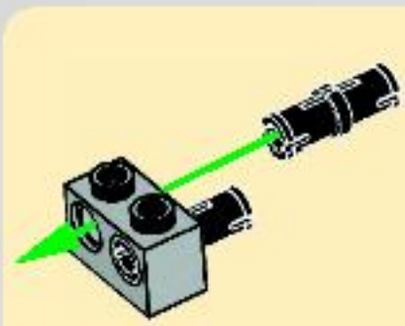

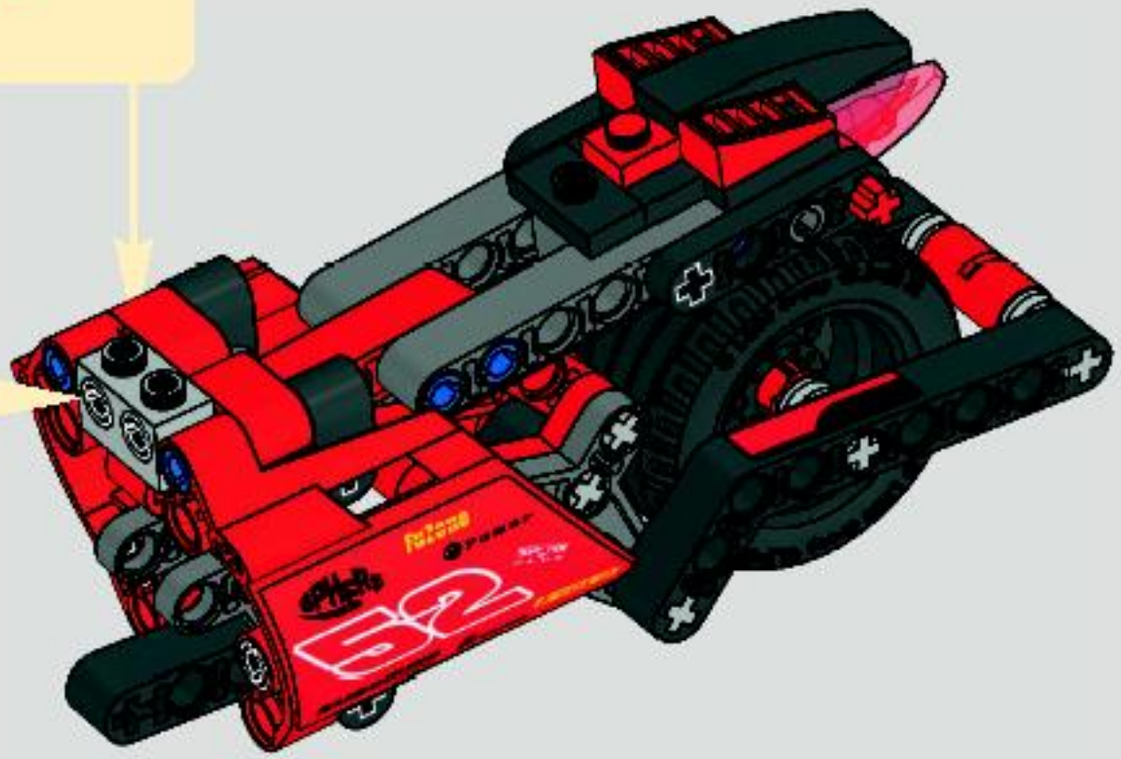

24

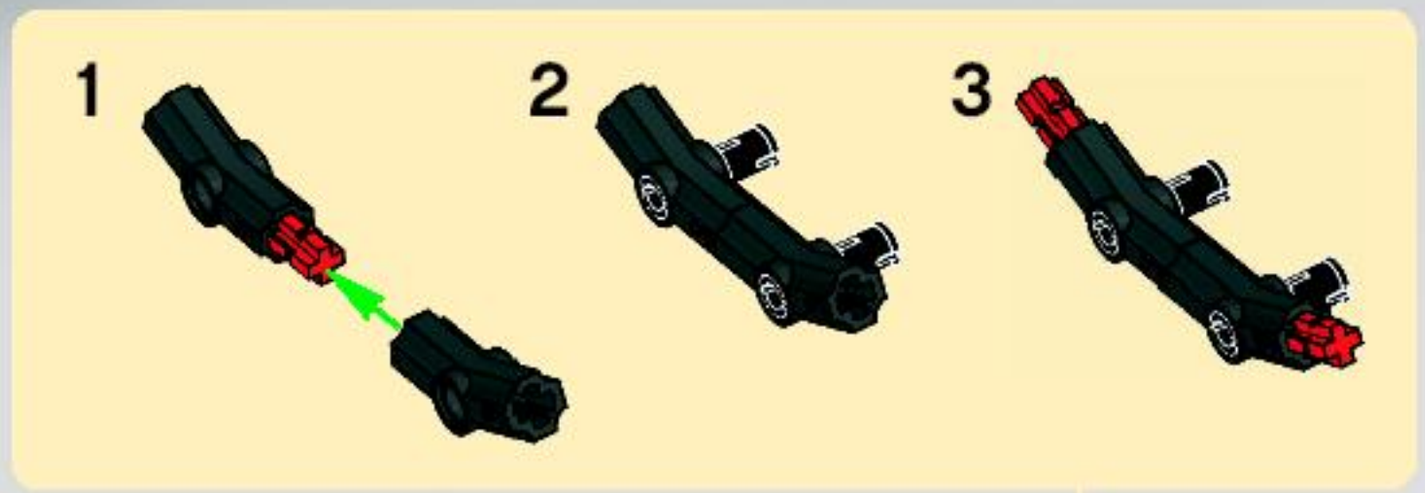

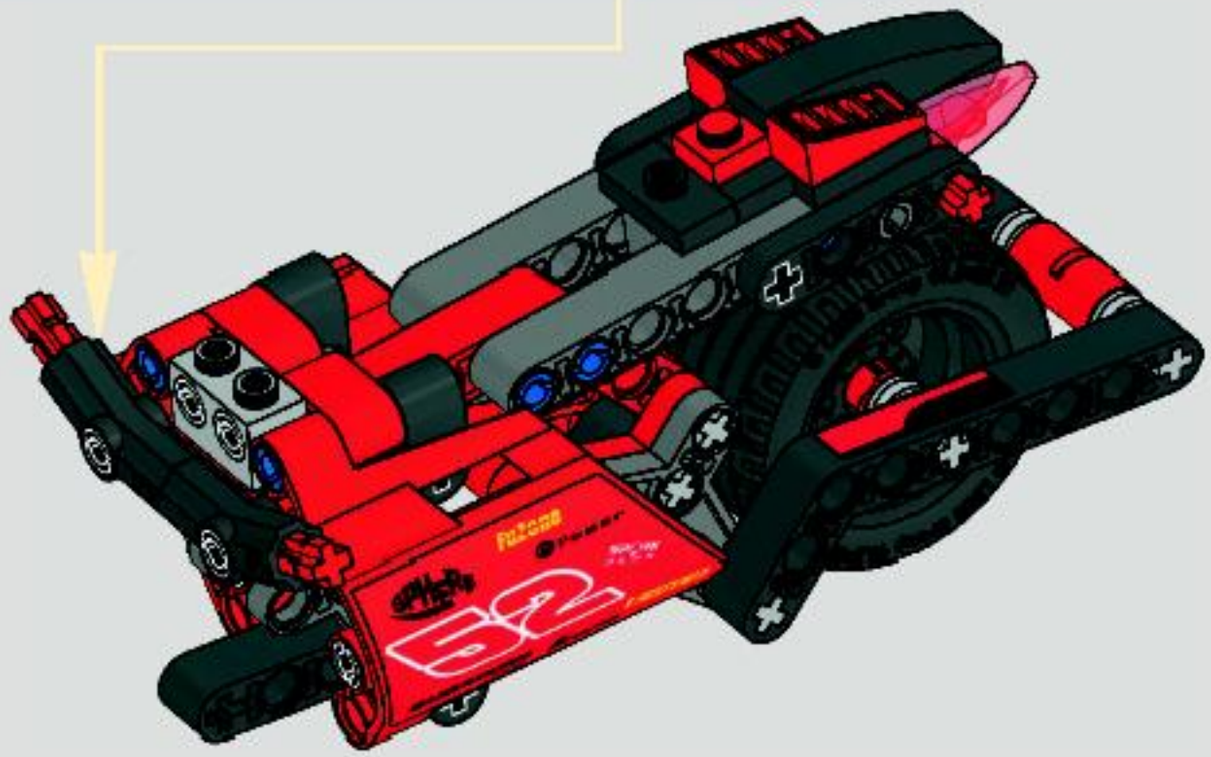

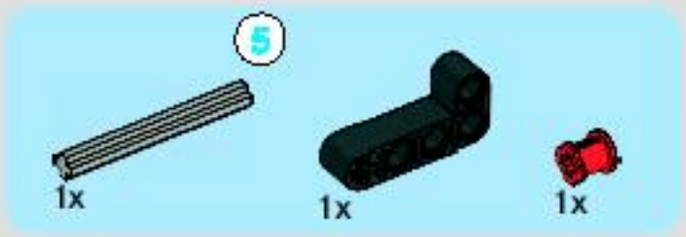

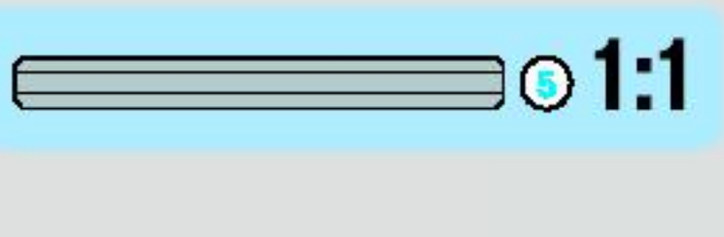

25

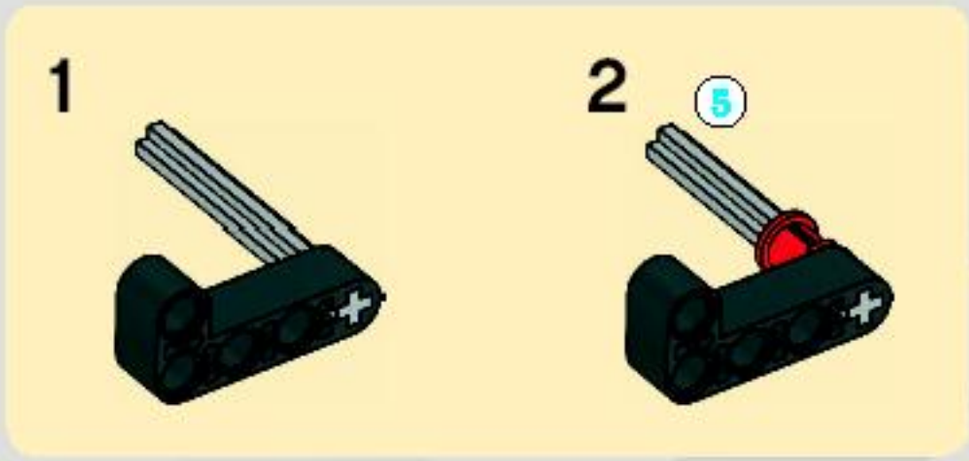

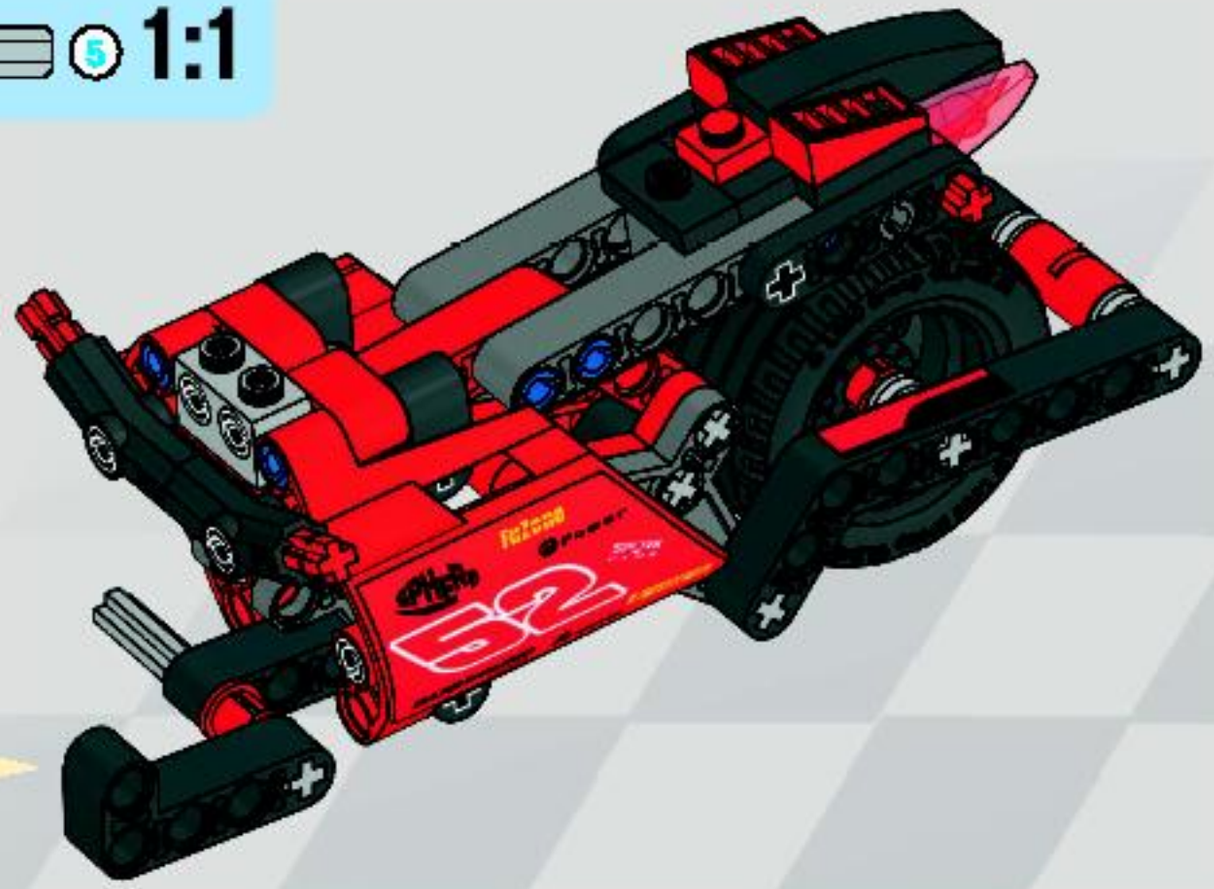

1x

26

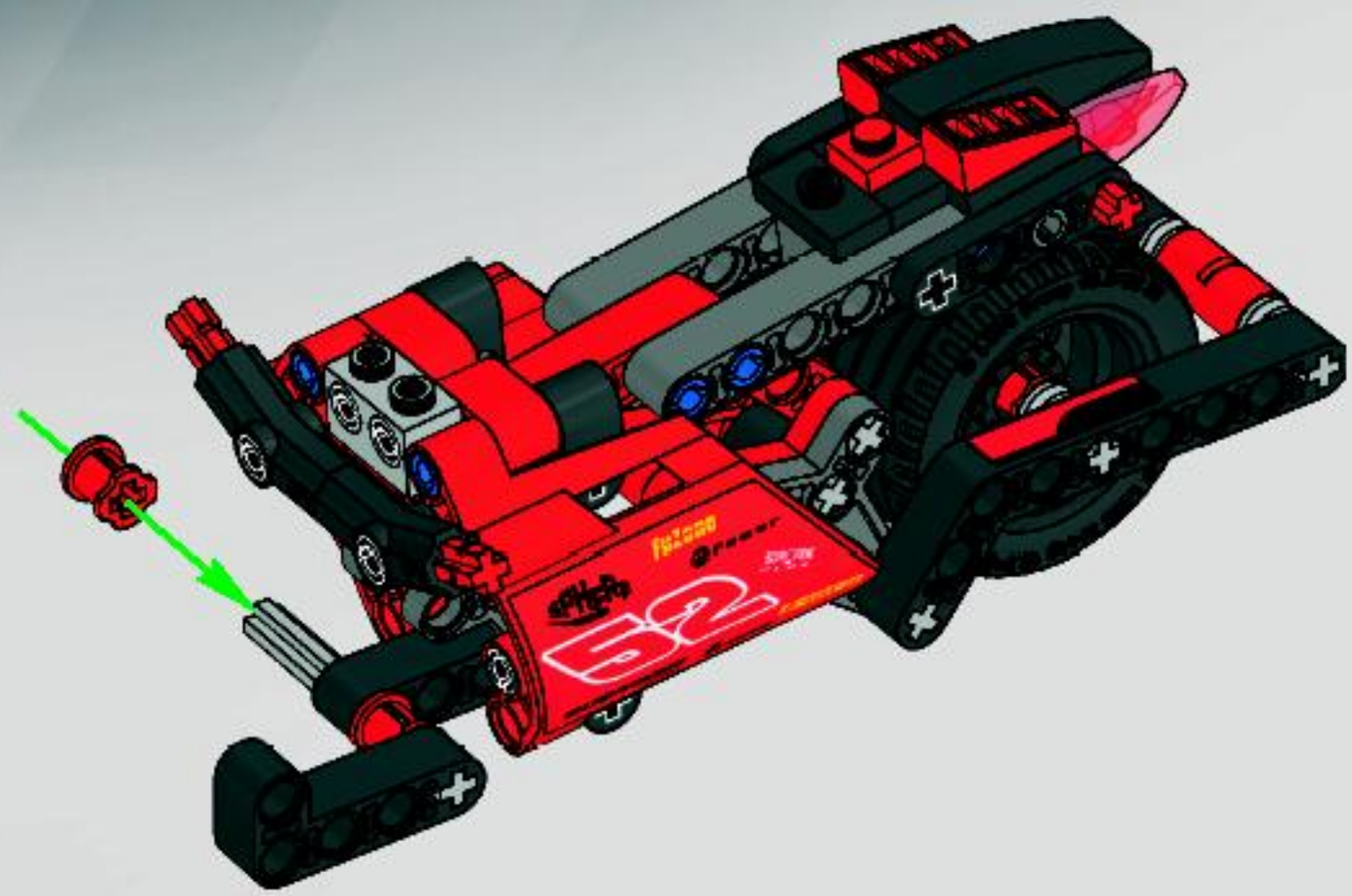

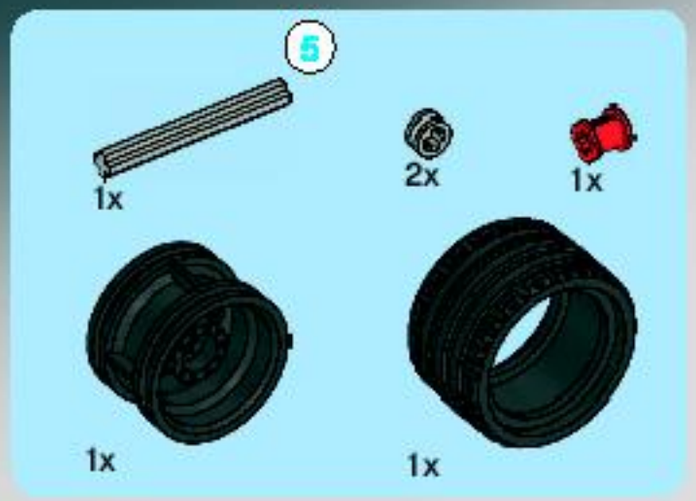

27

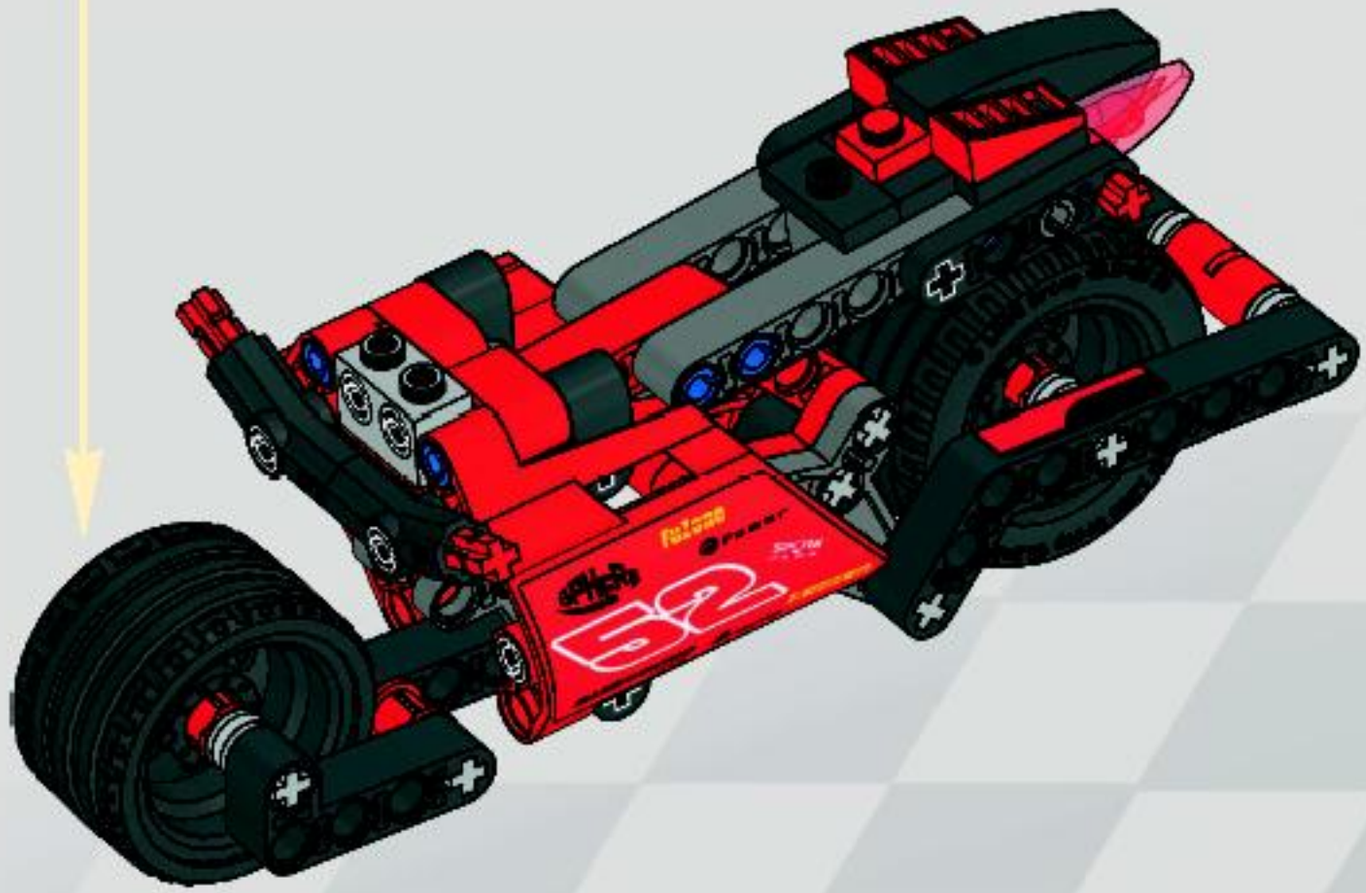

1x

28

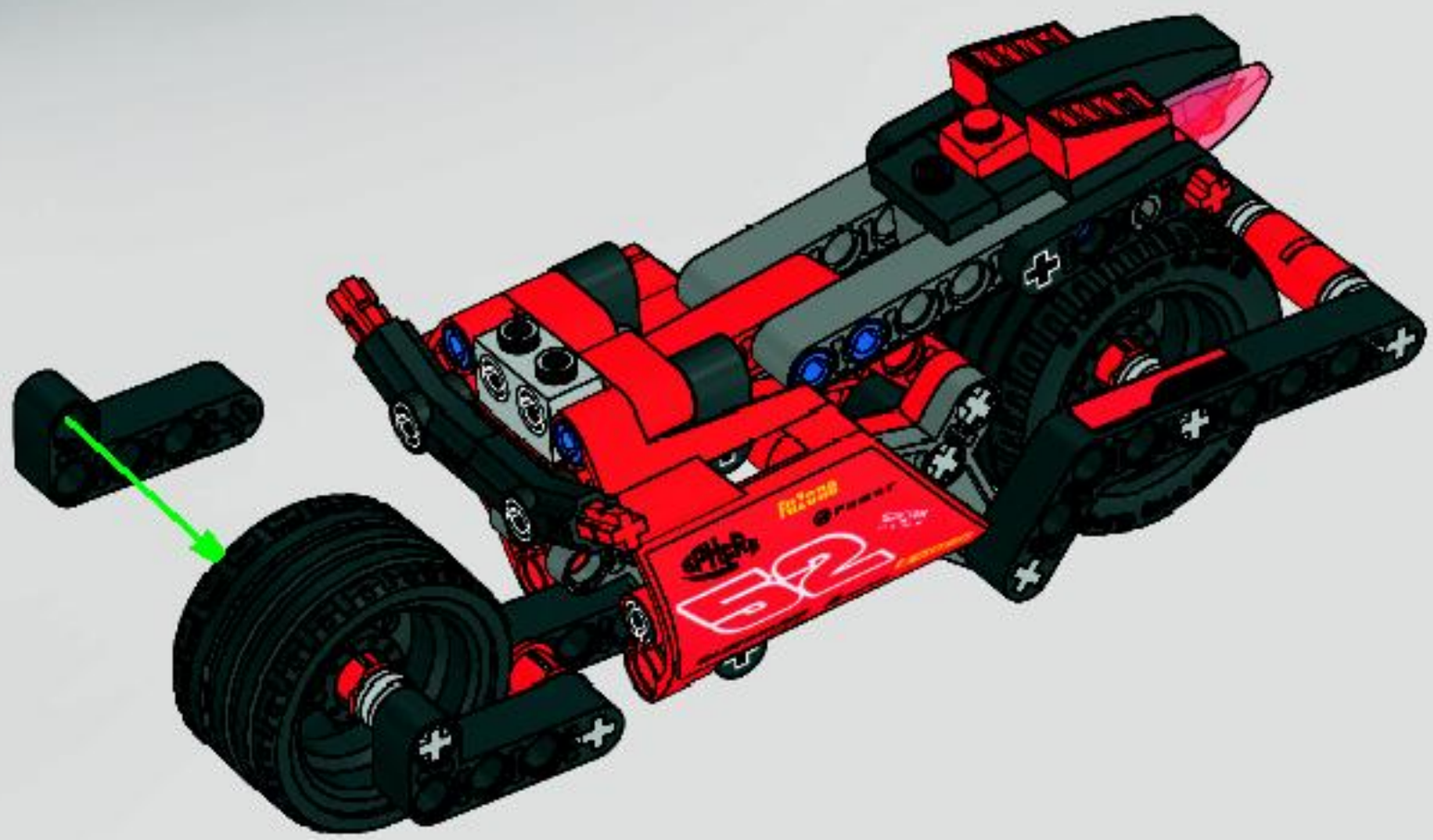

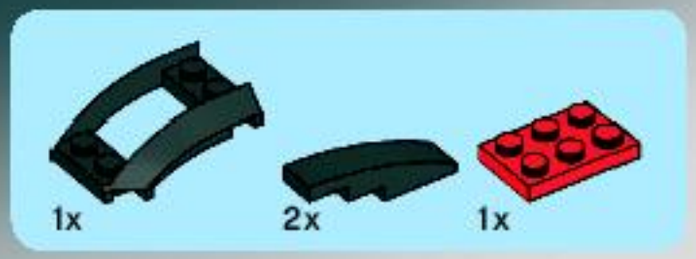

29

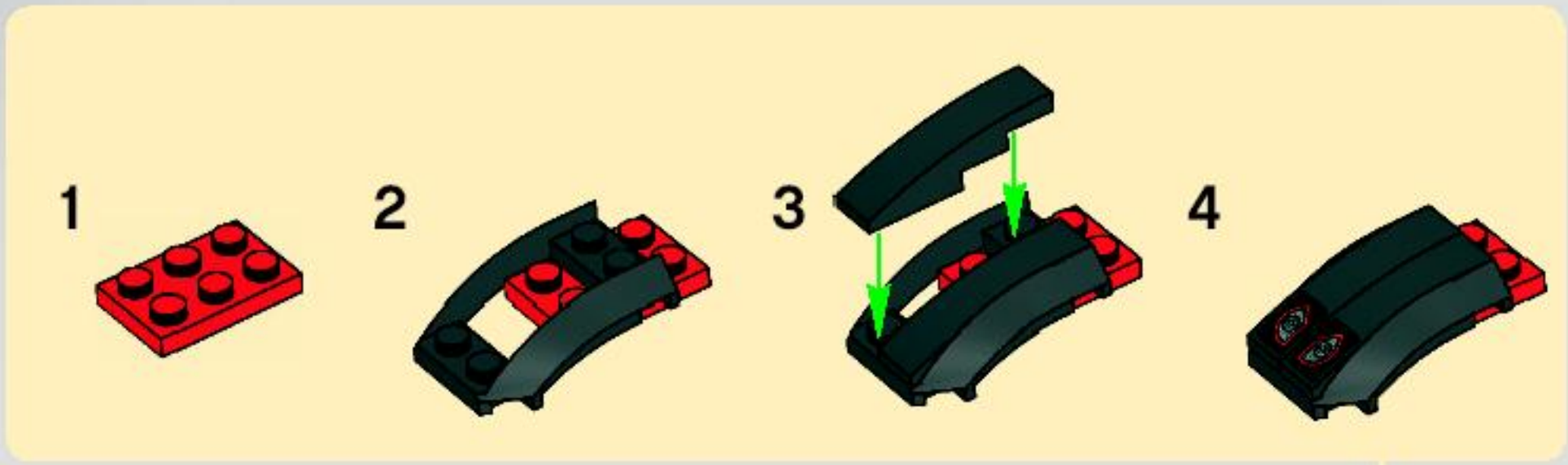

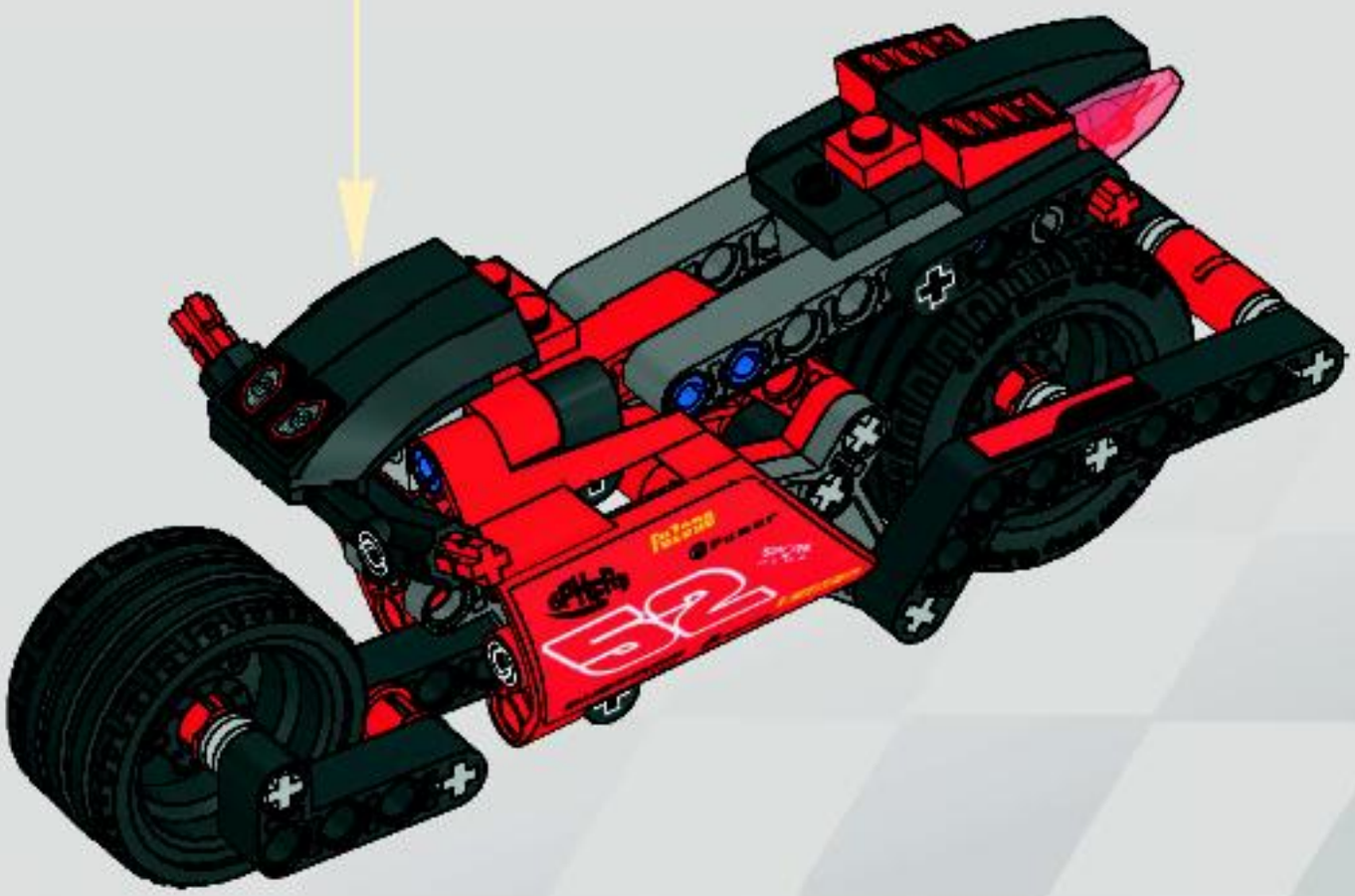

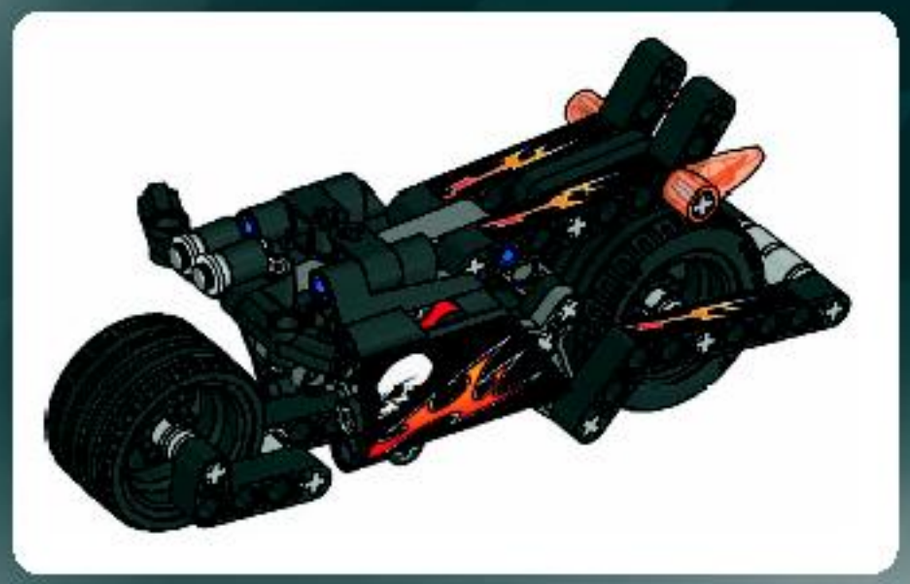

1

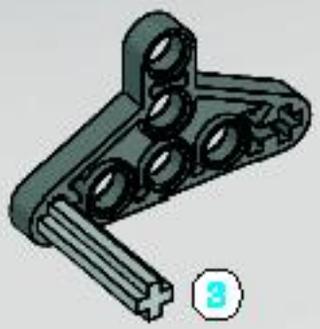

2

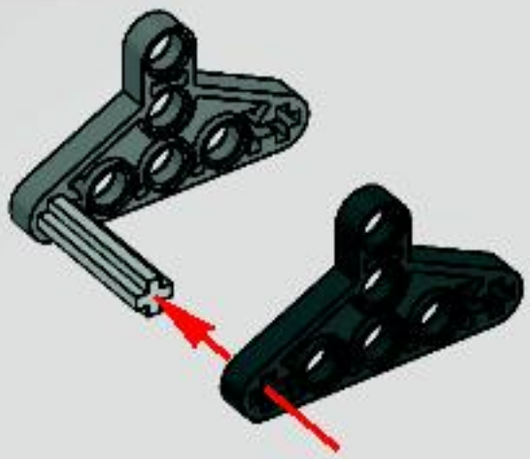

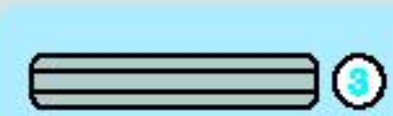

3

4

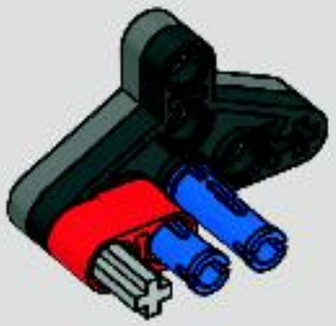

5

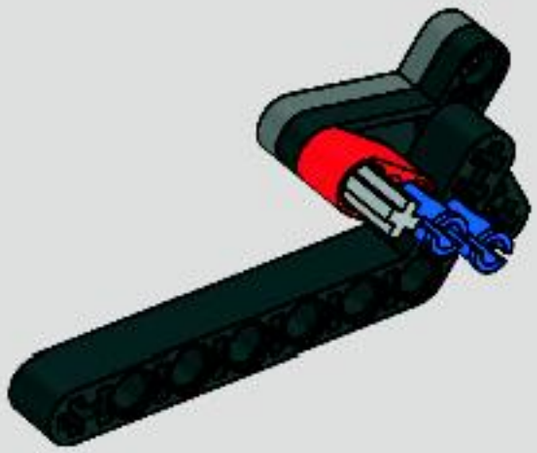

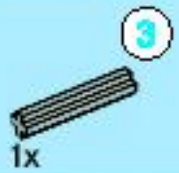

6

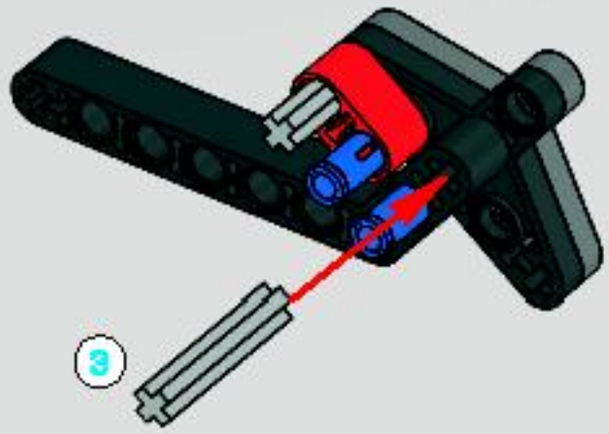

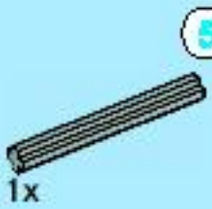

7

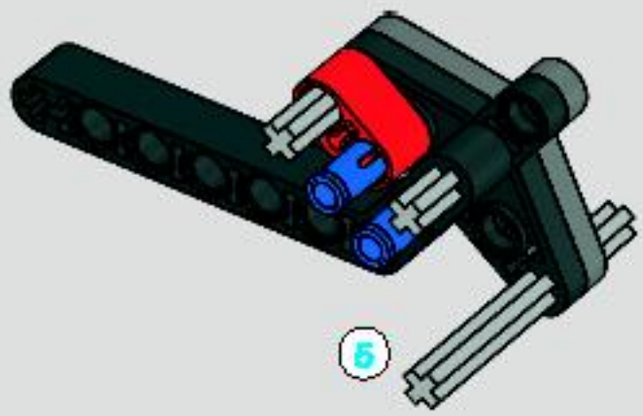

8

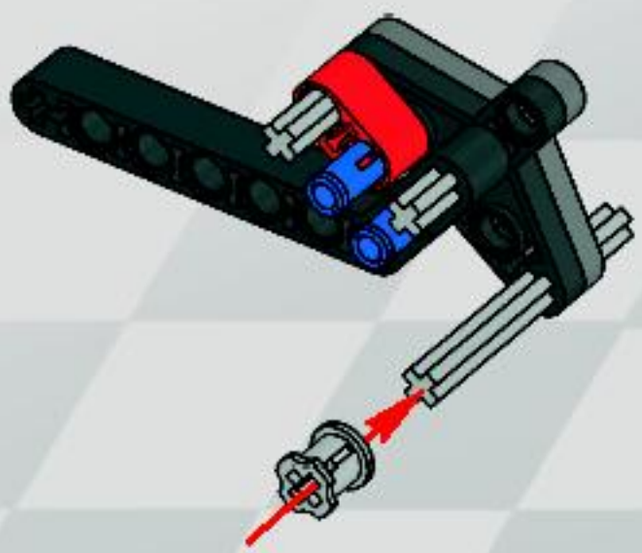

9

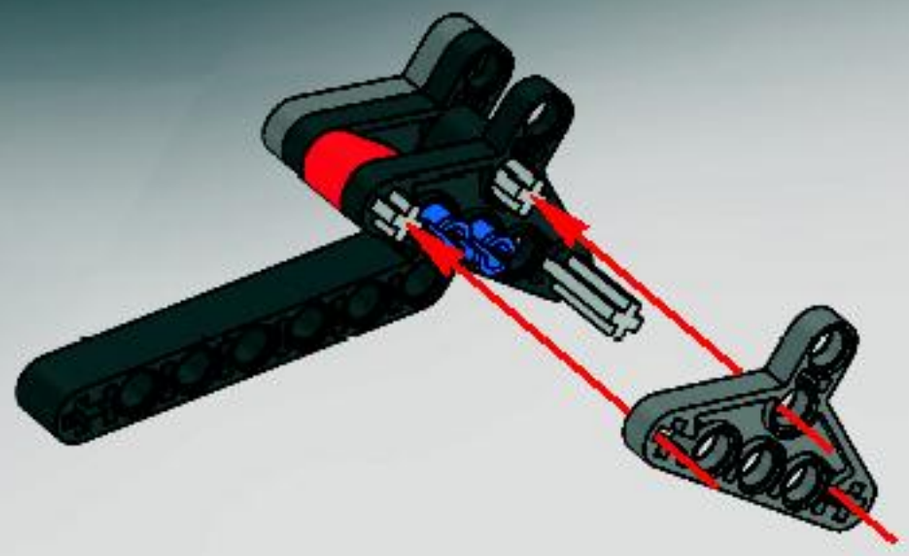

10

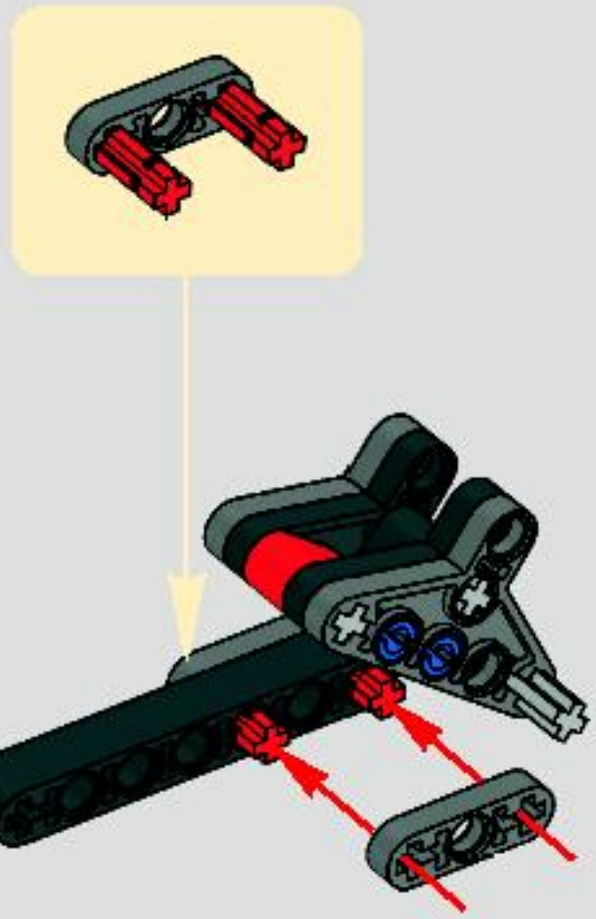

11

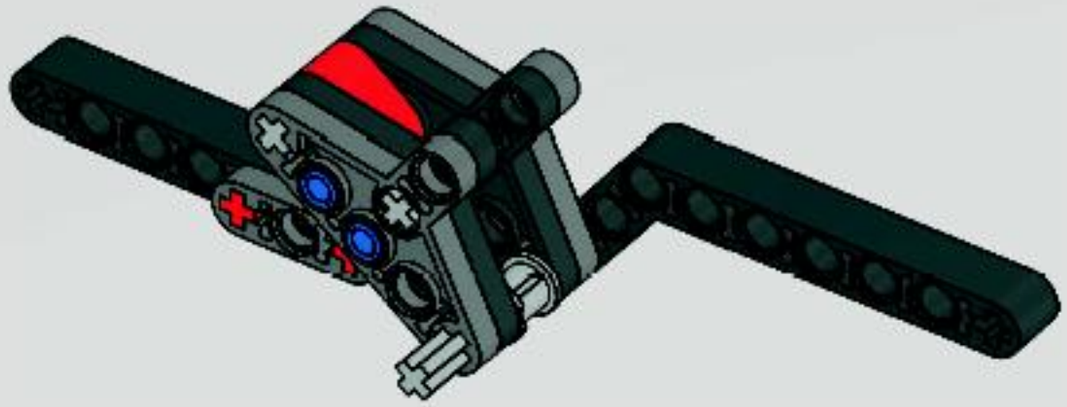

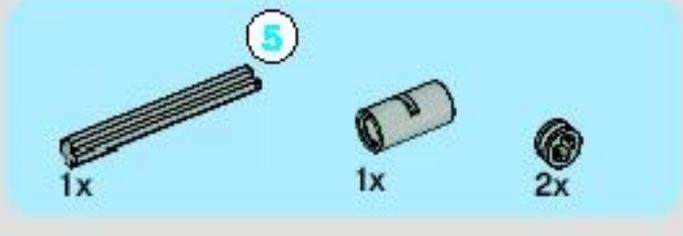

12

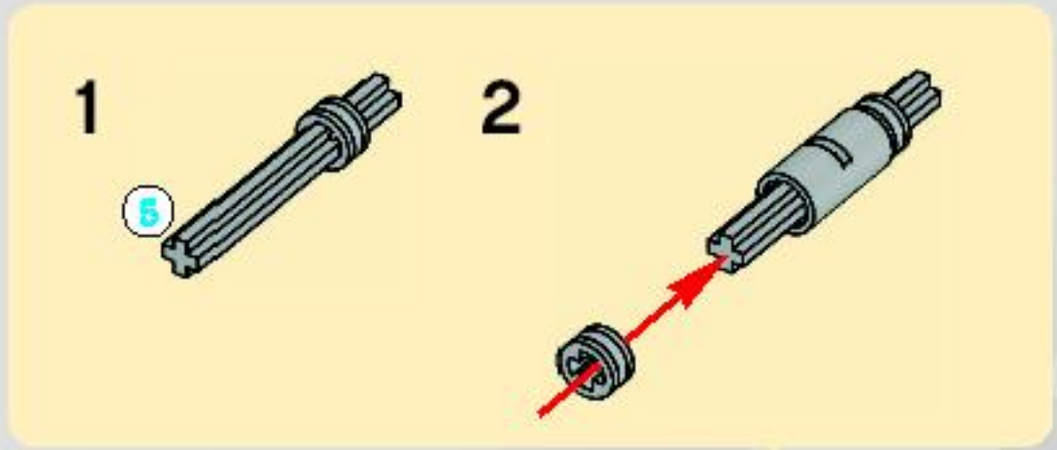

13

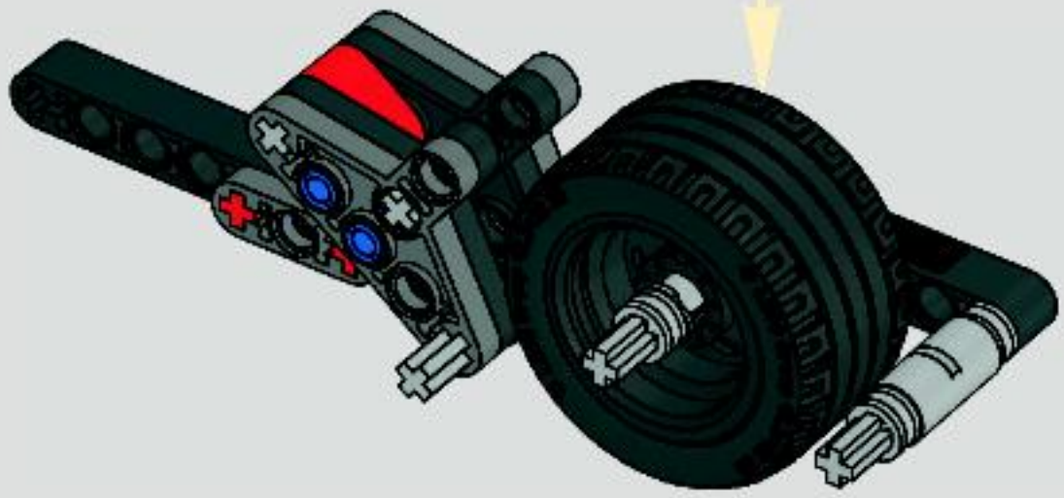

14

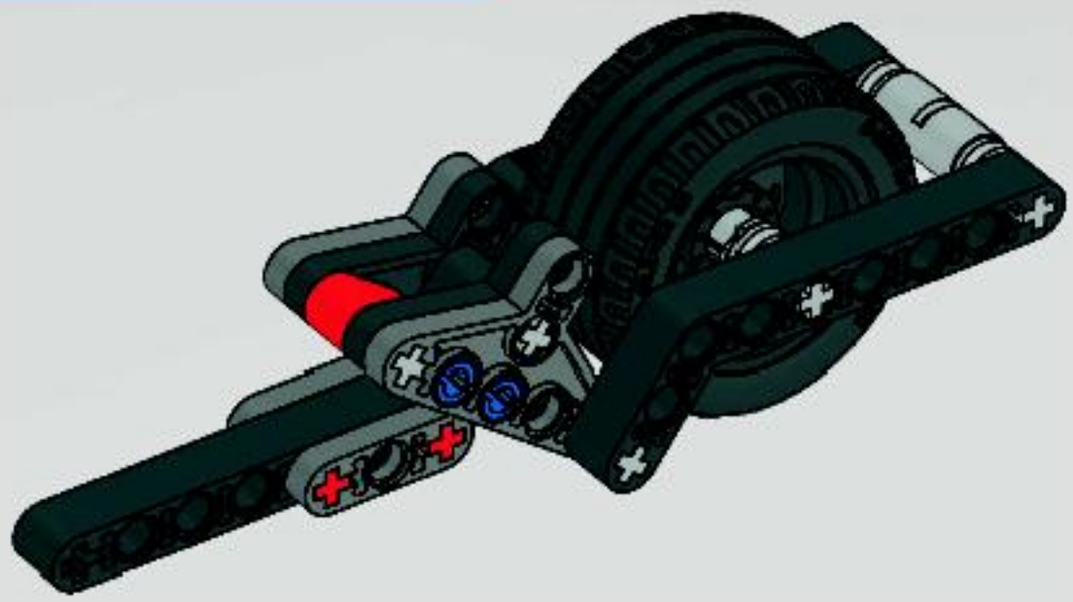

15

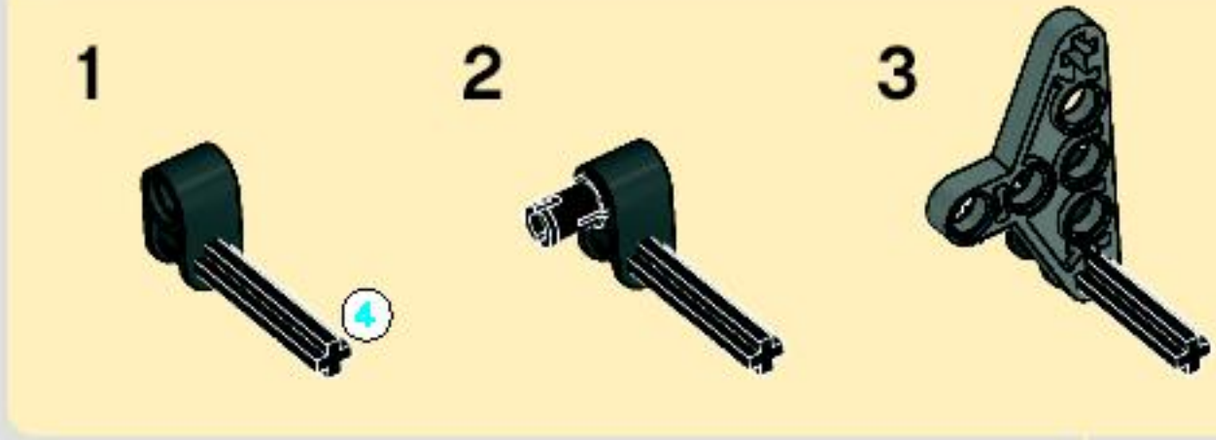

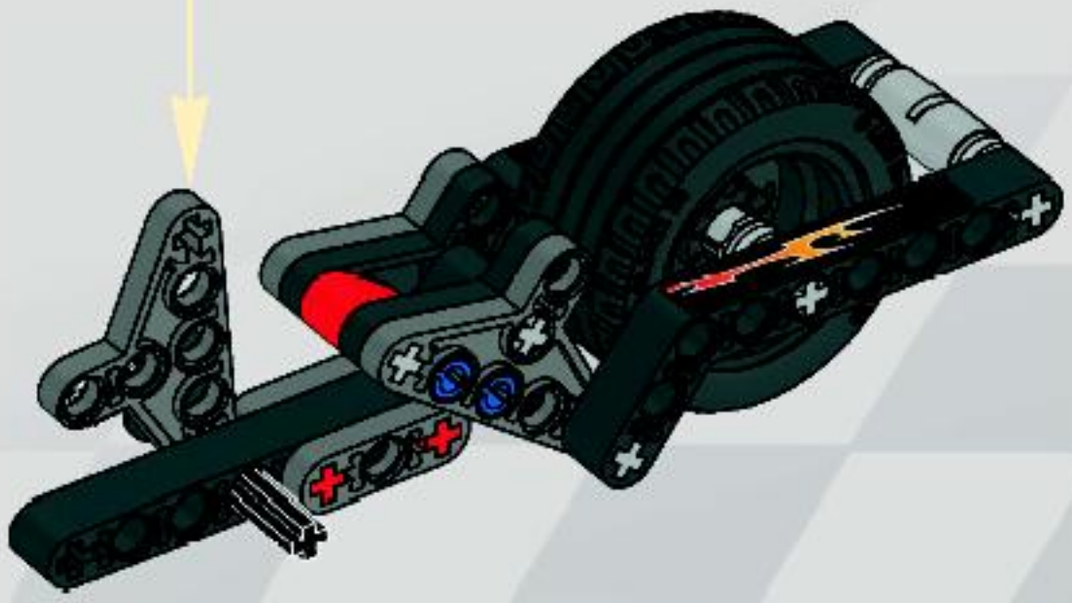

16

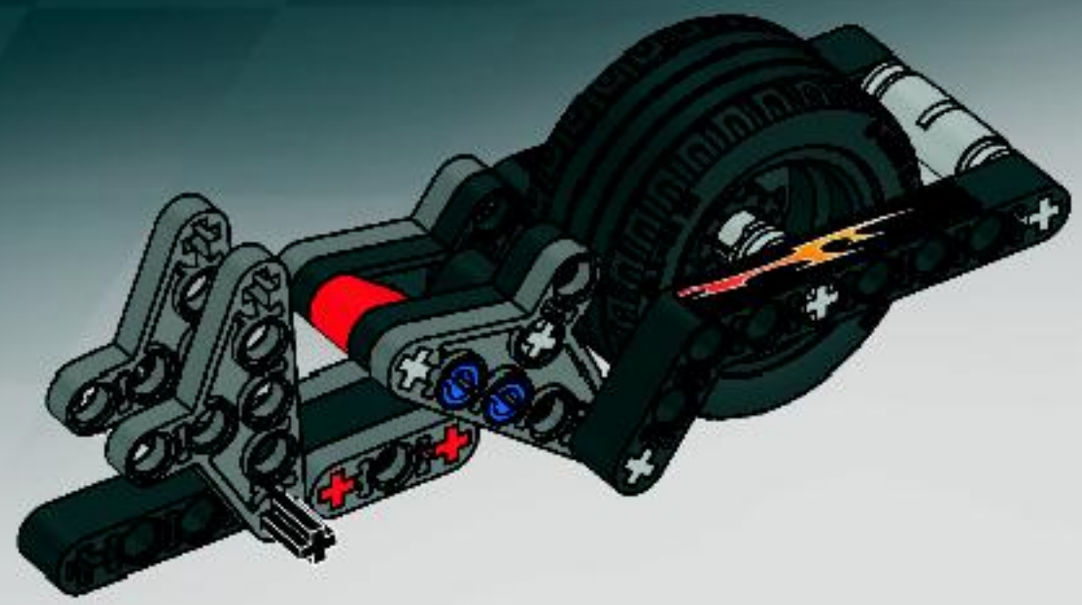

17

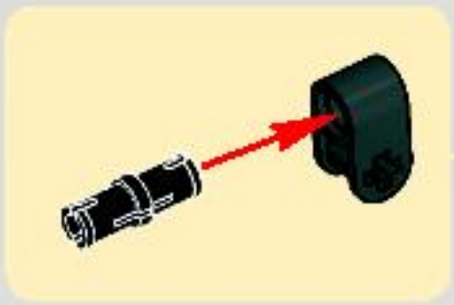

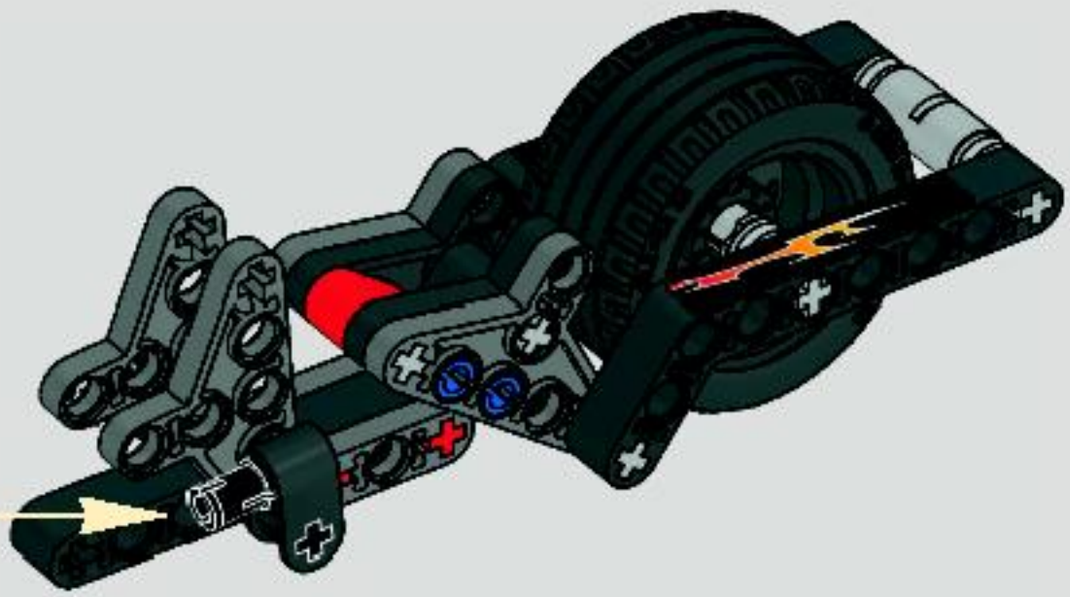

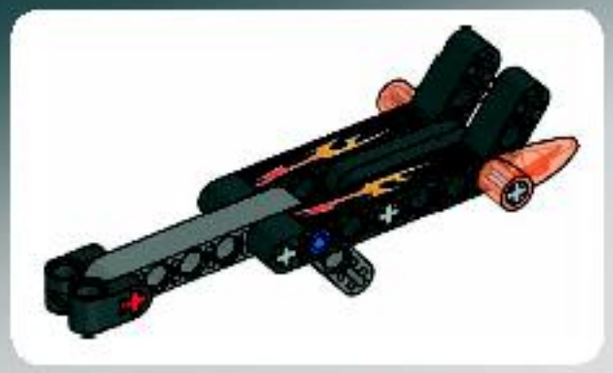

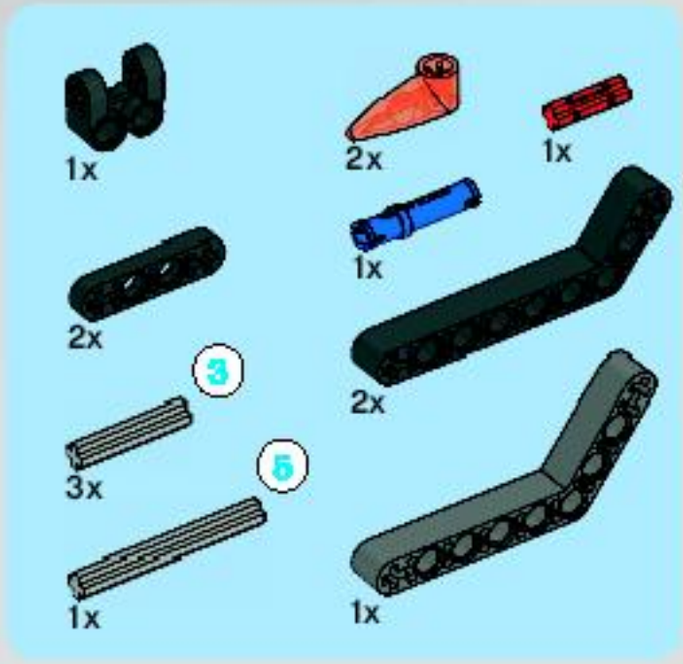

18

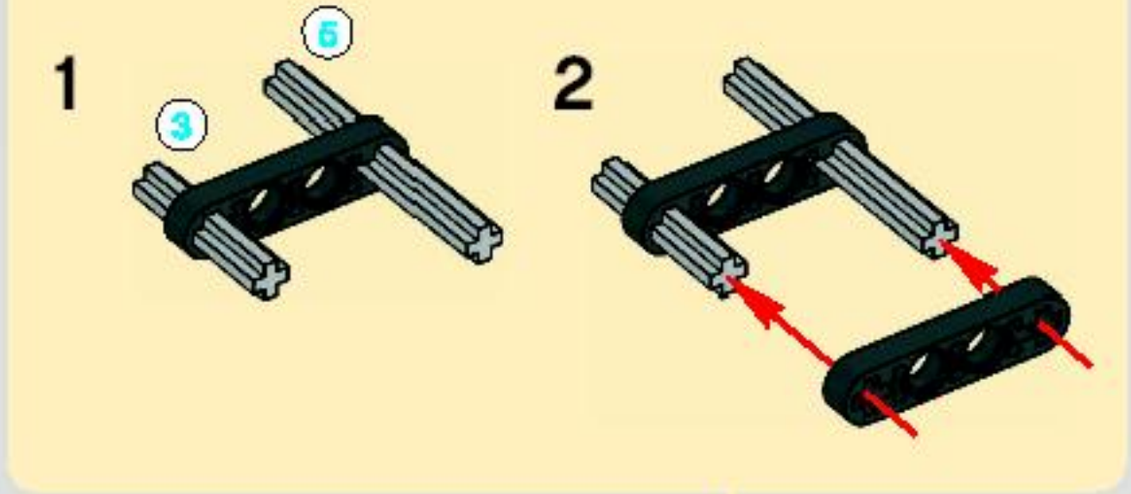

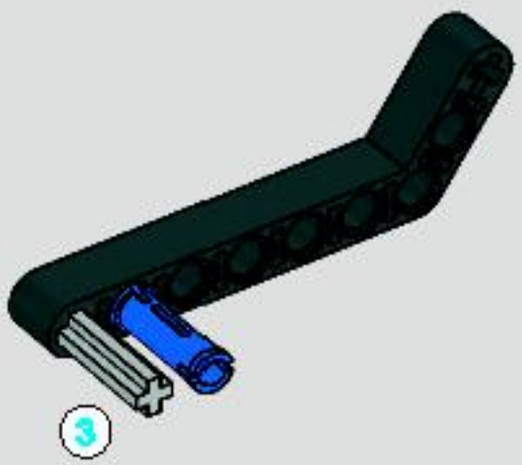

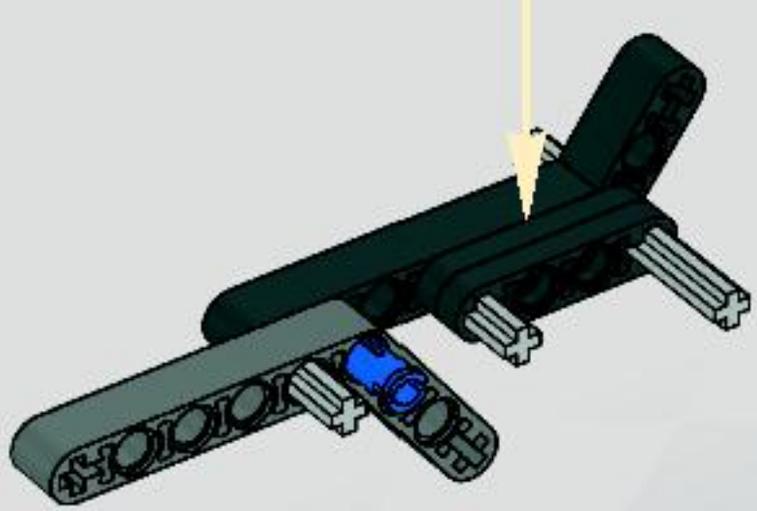

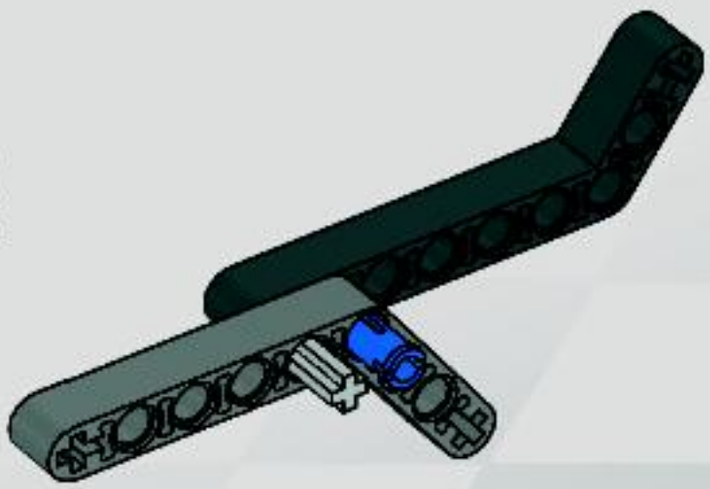

5

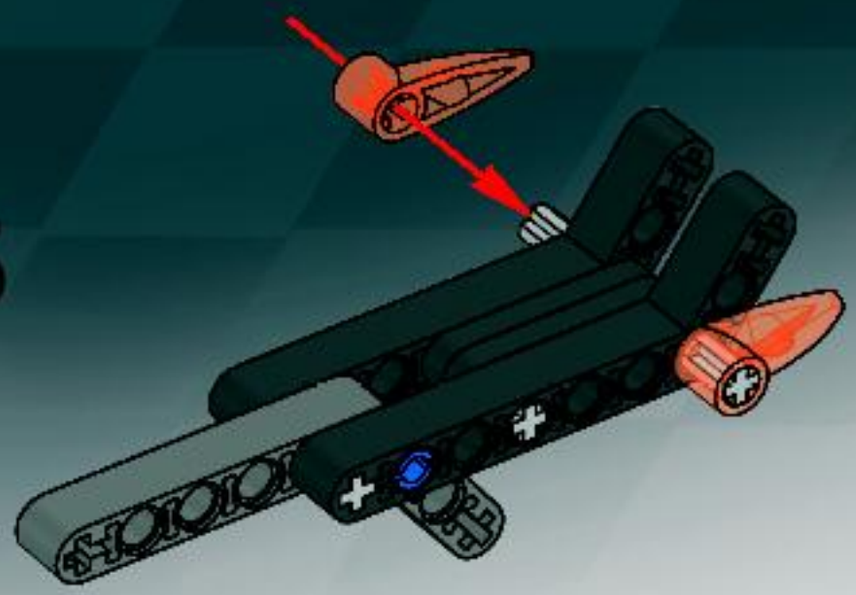

6

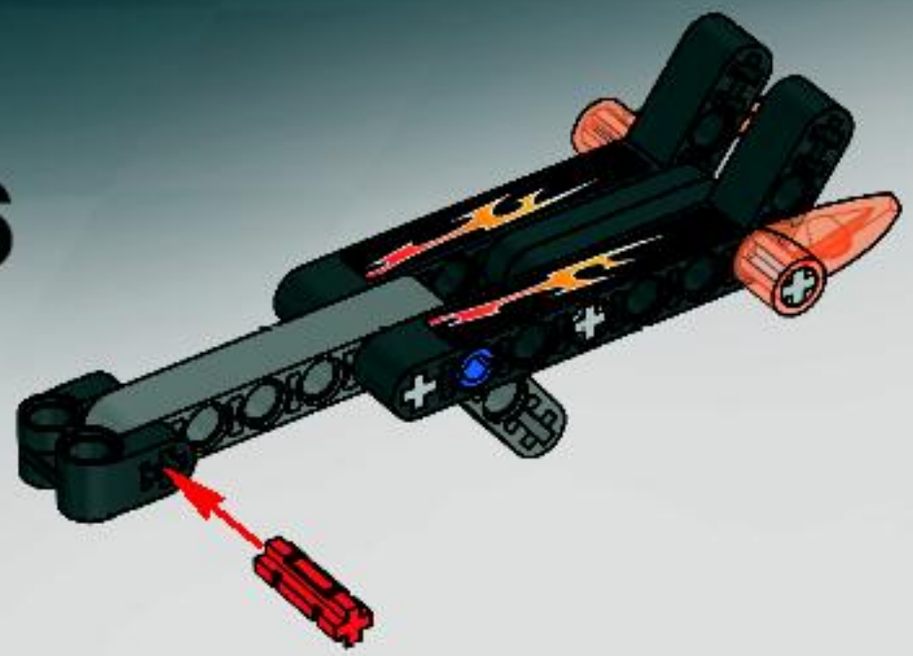

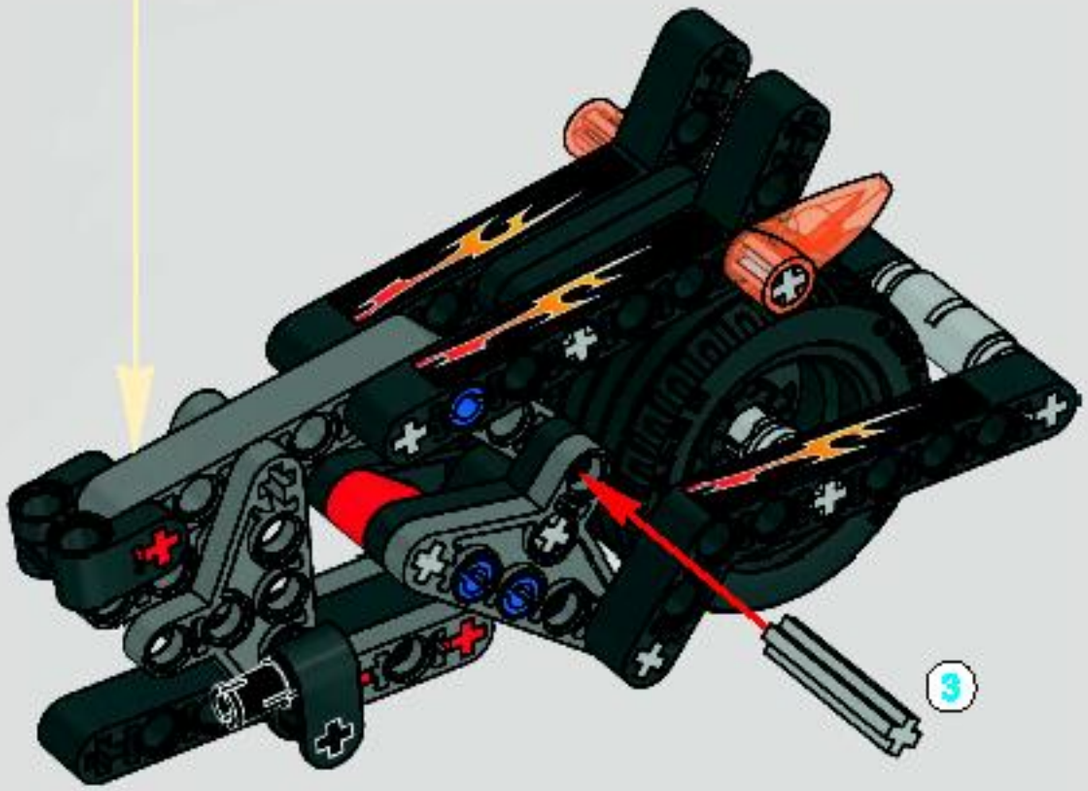

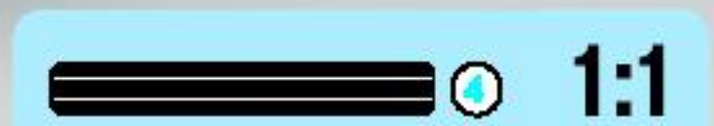

19

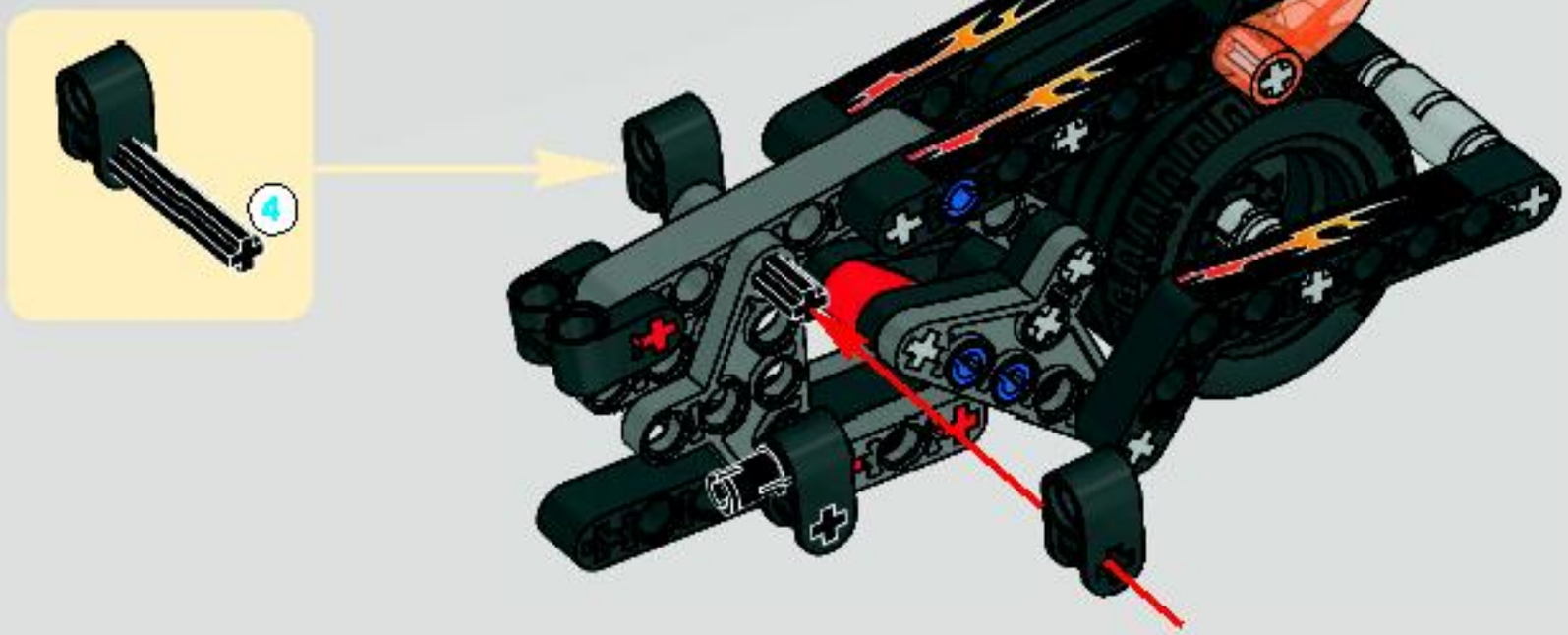

20

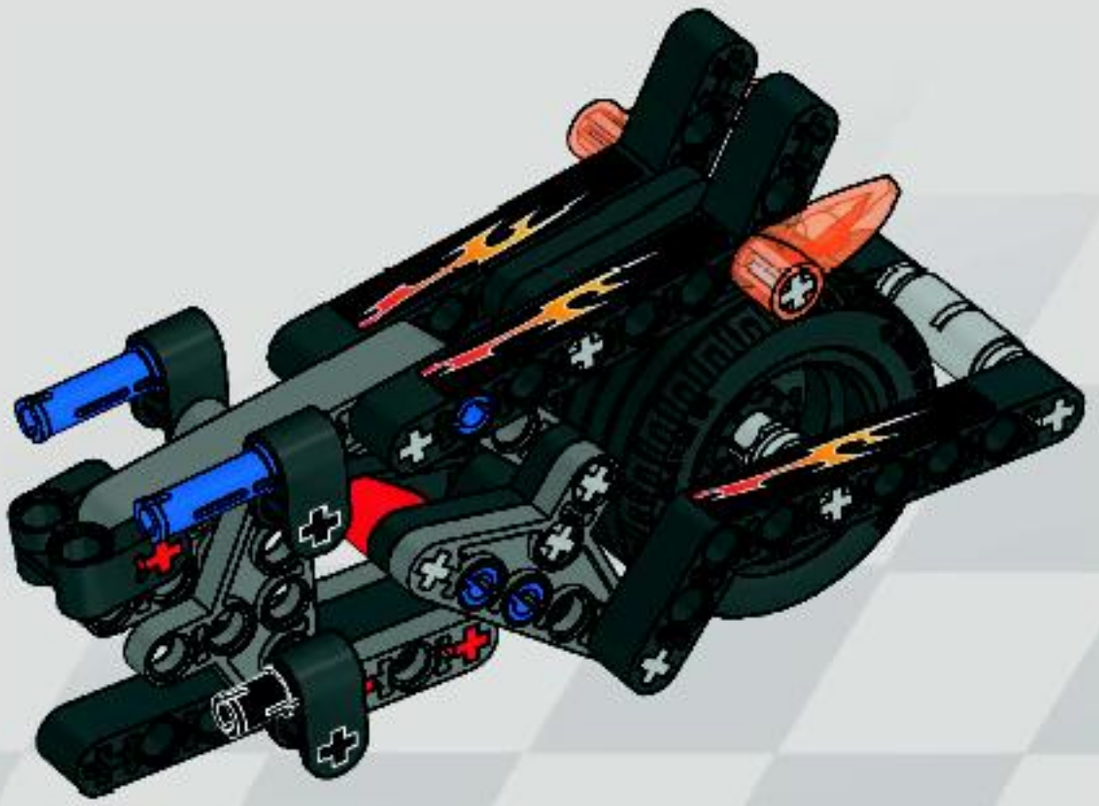

2x

21

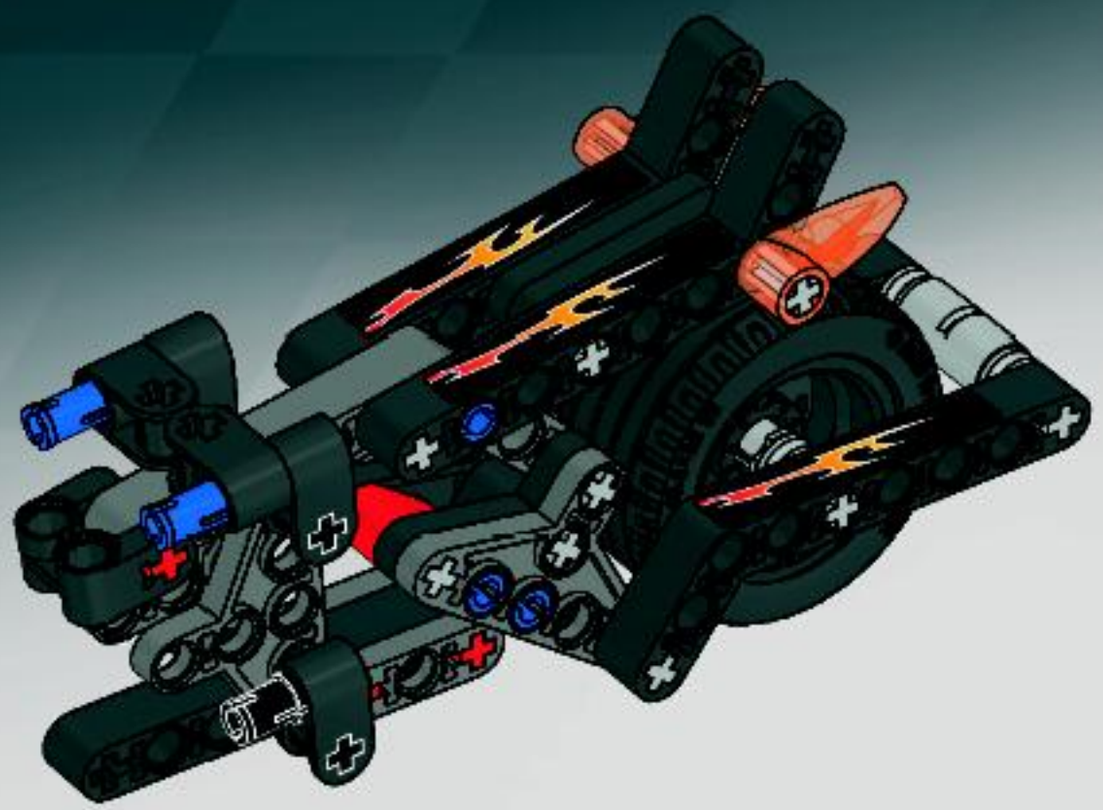

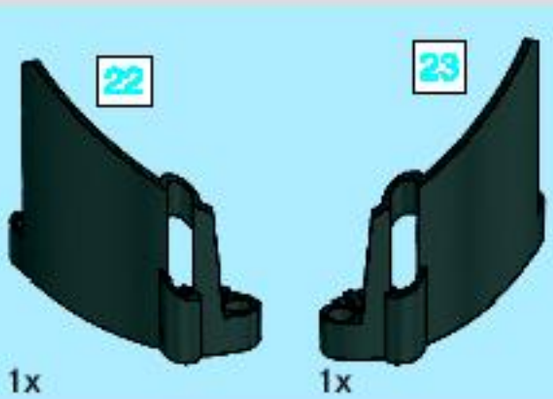

1x 1x

22

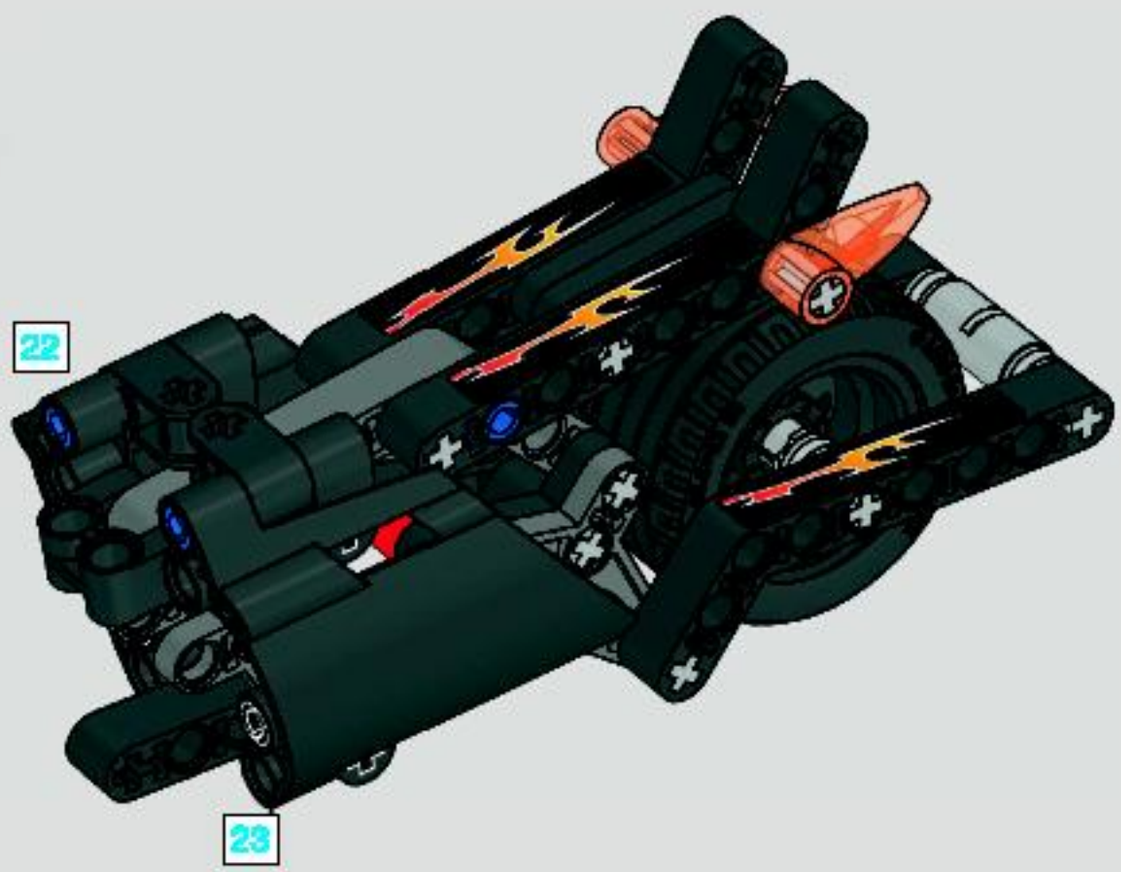

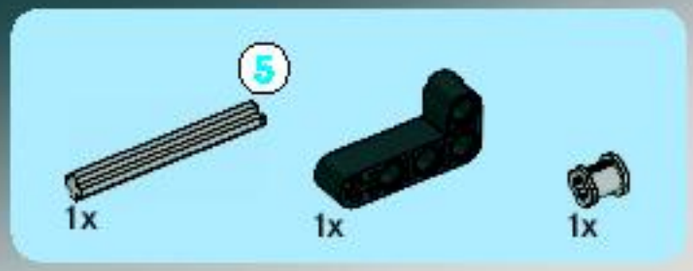

23

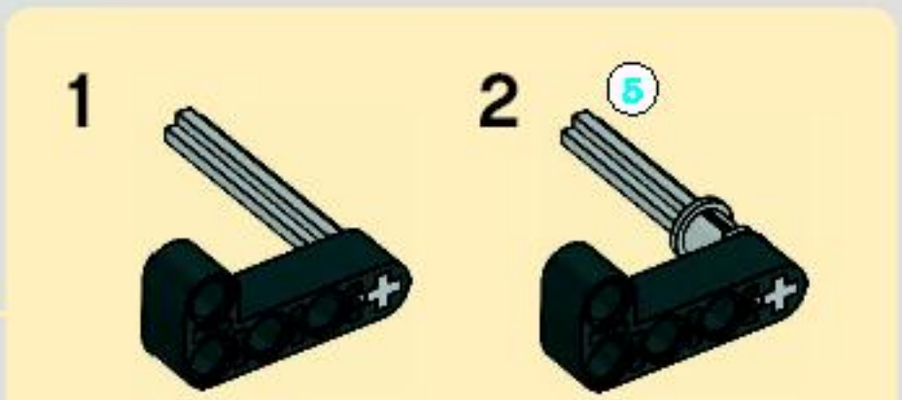

24

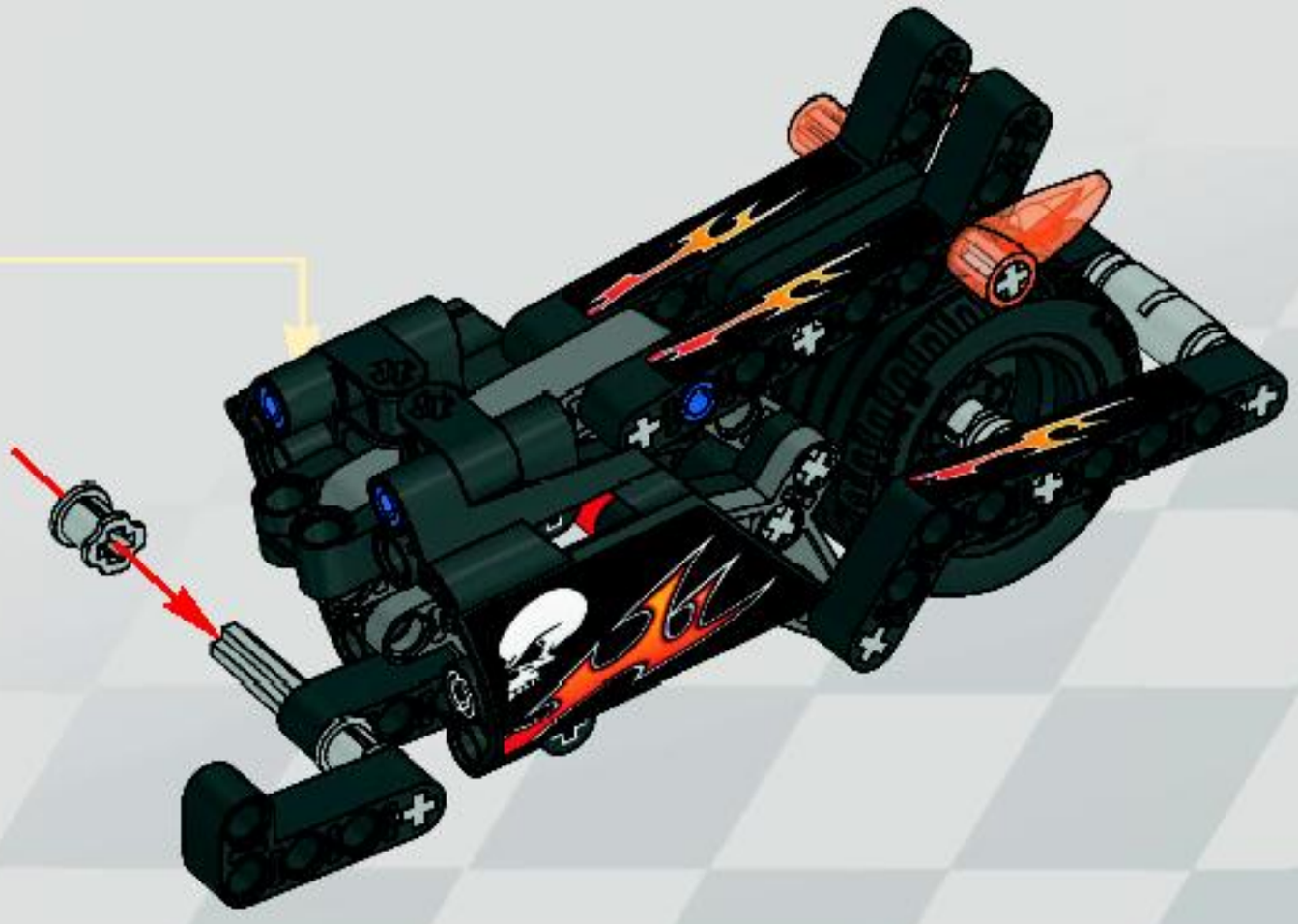

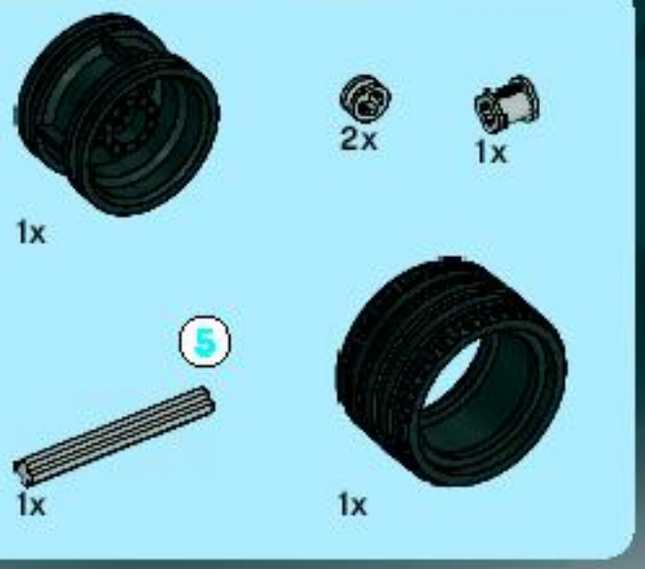

25

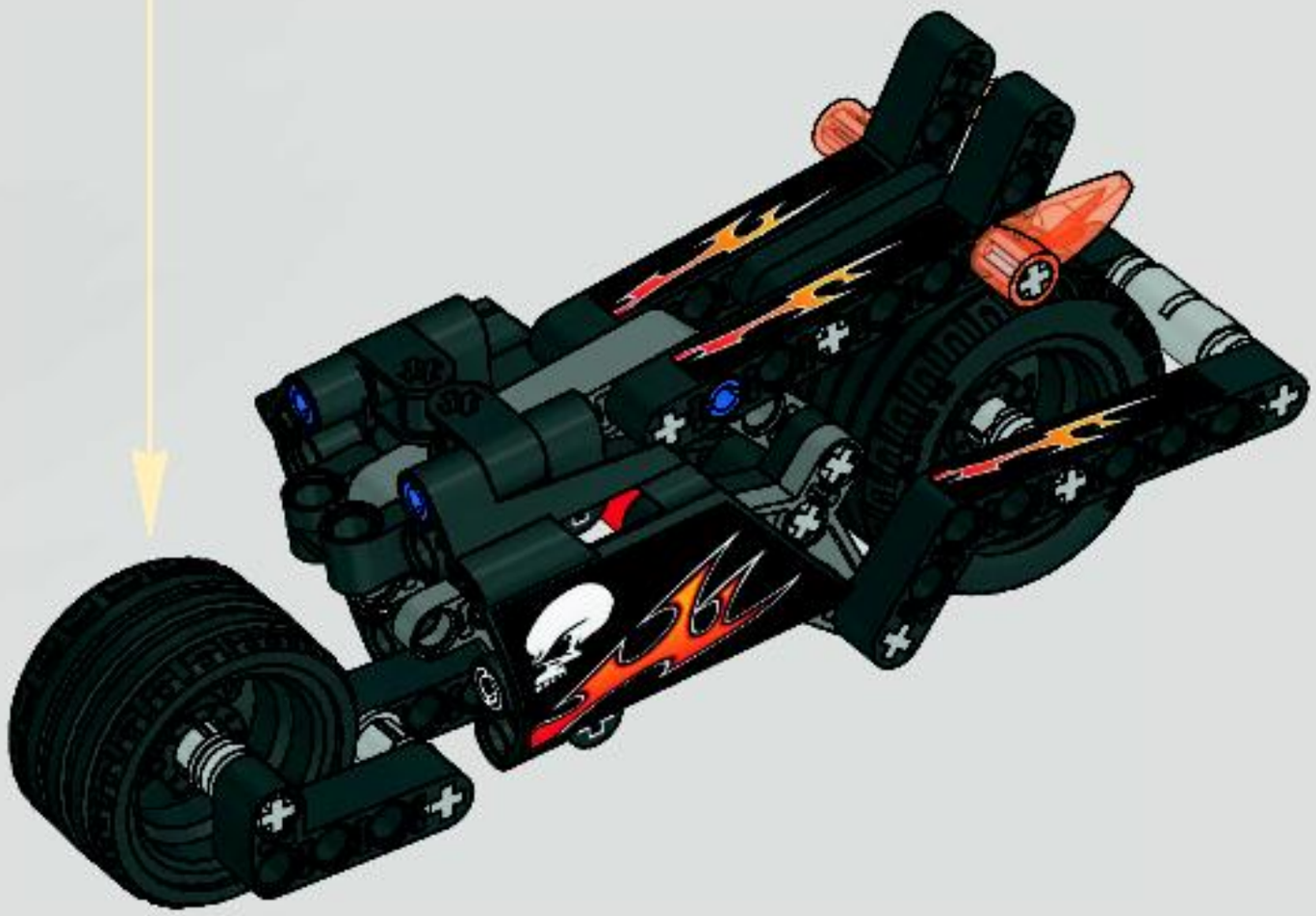

26

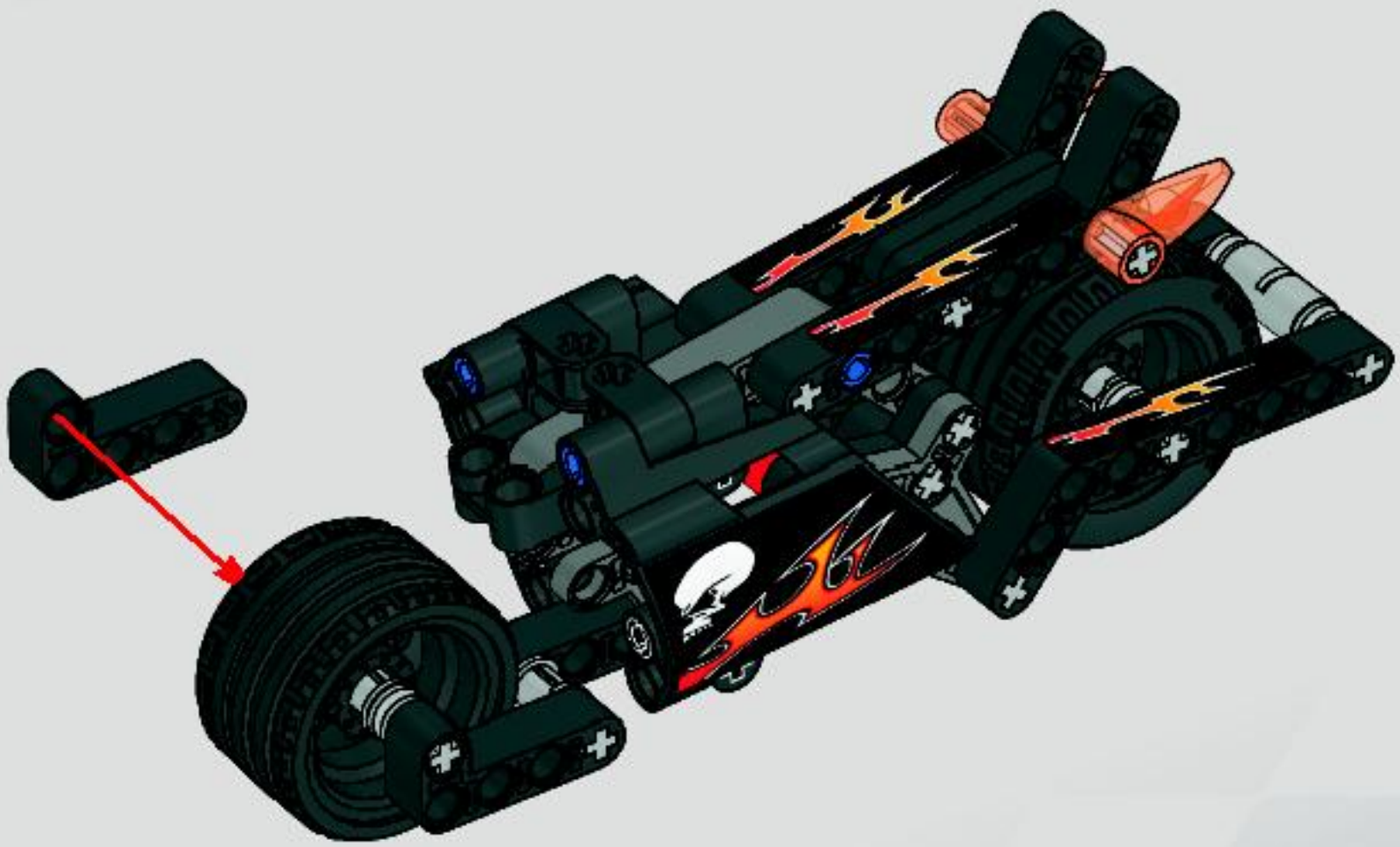

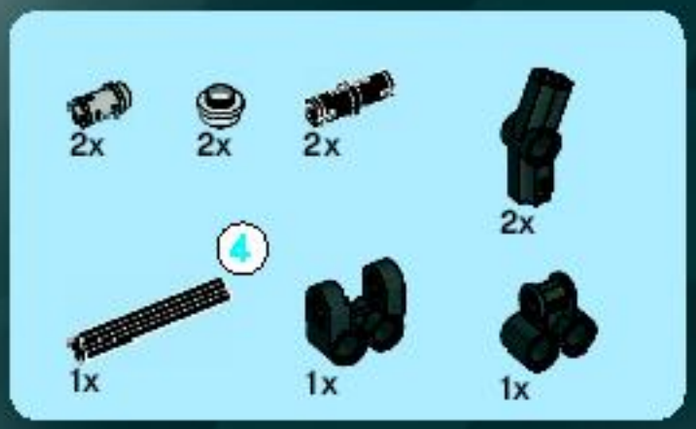

27

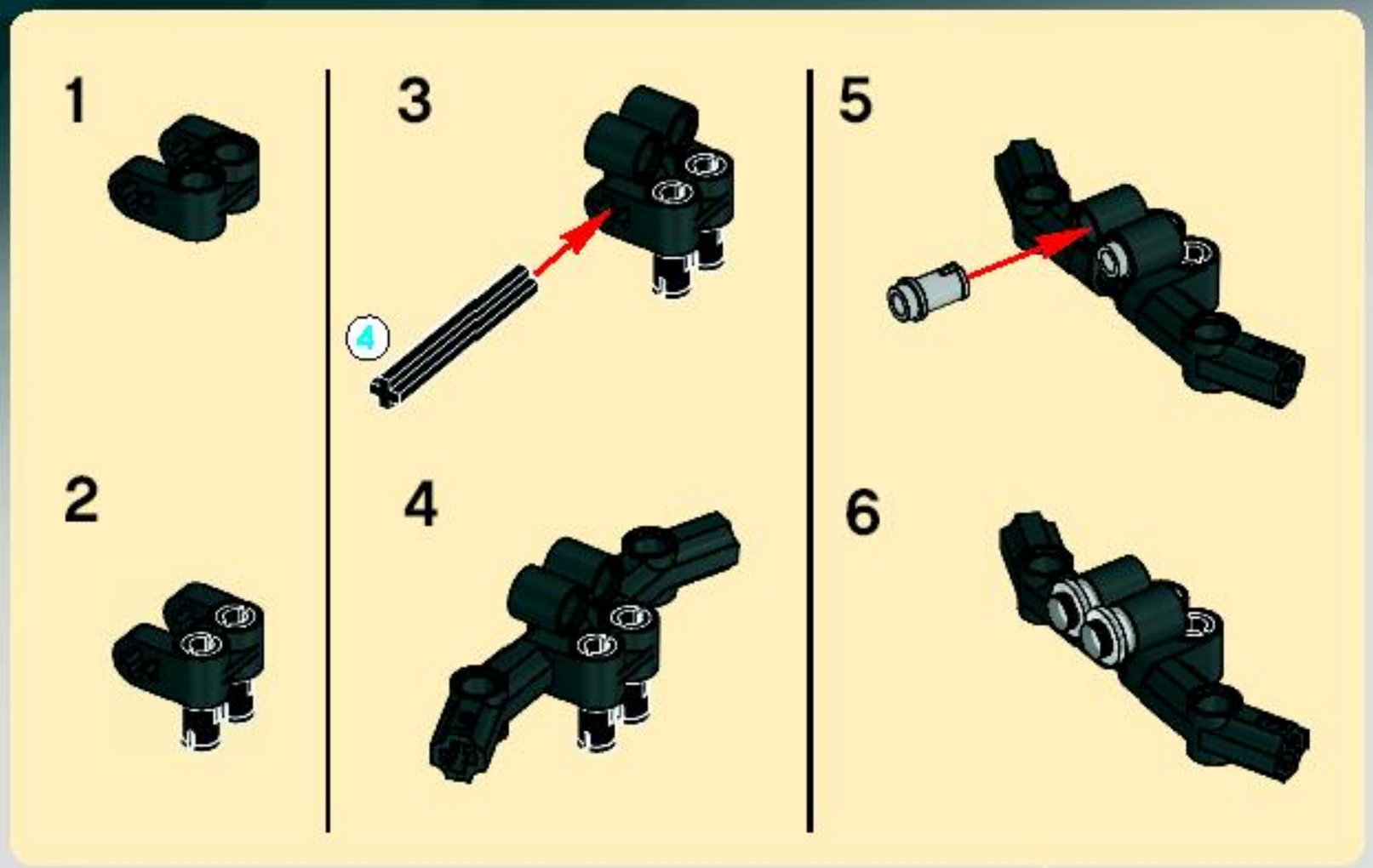

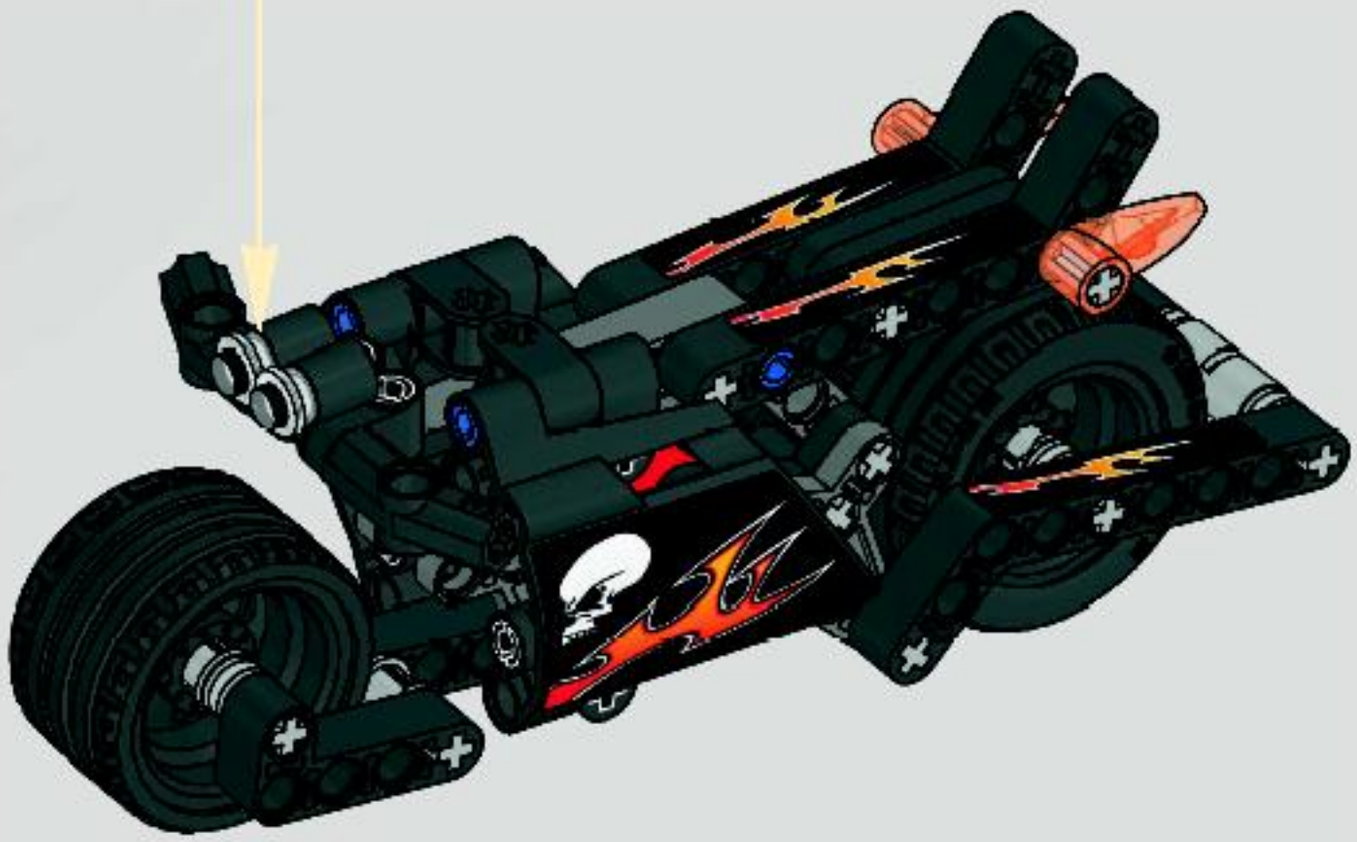

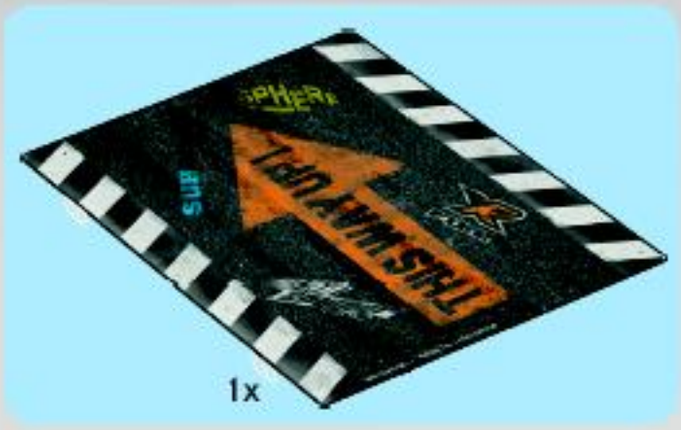

1

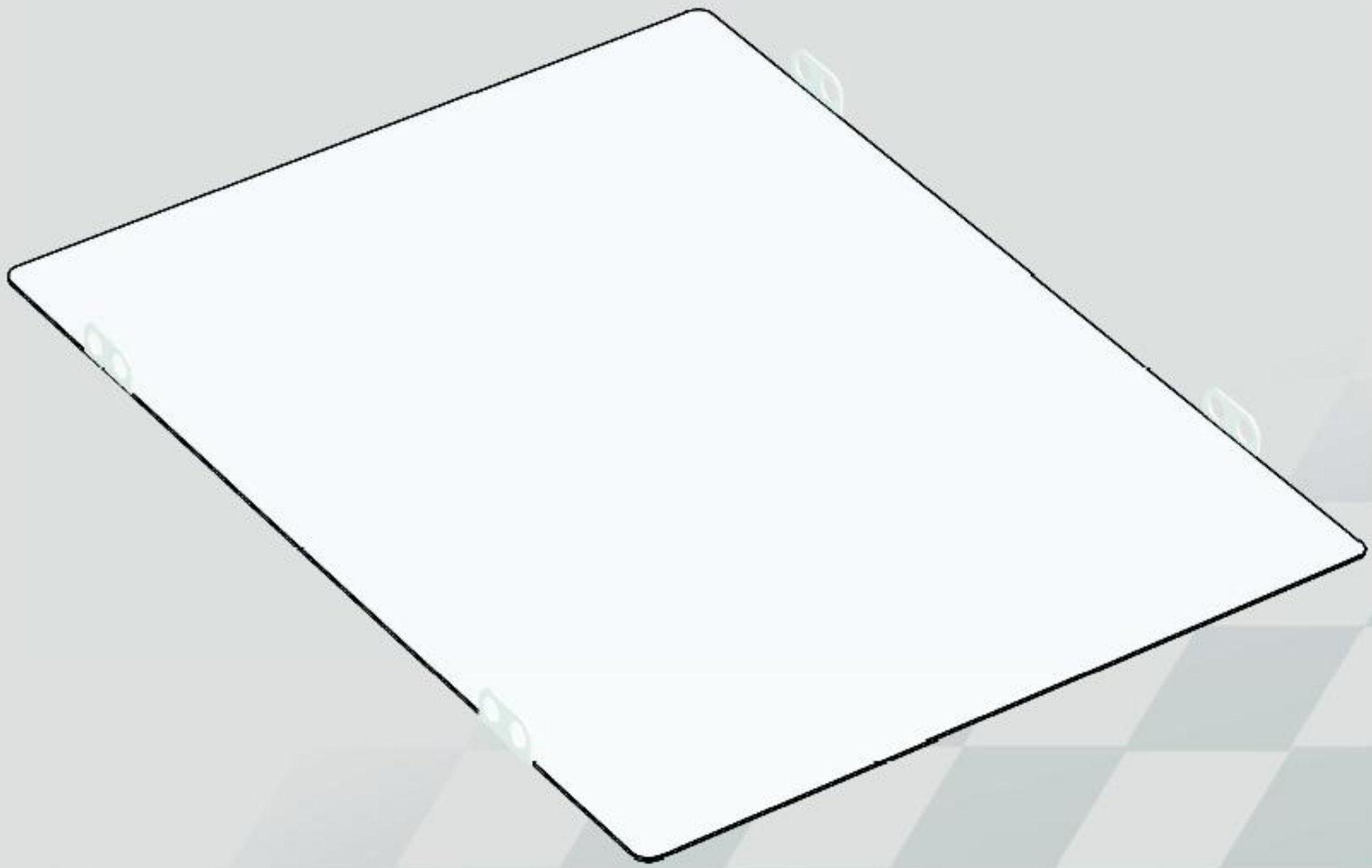

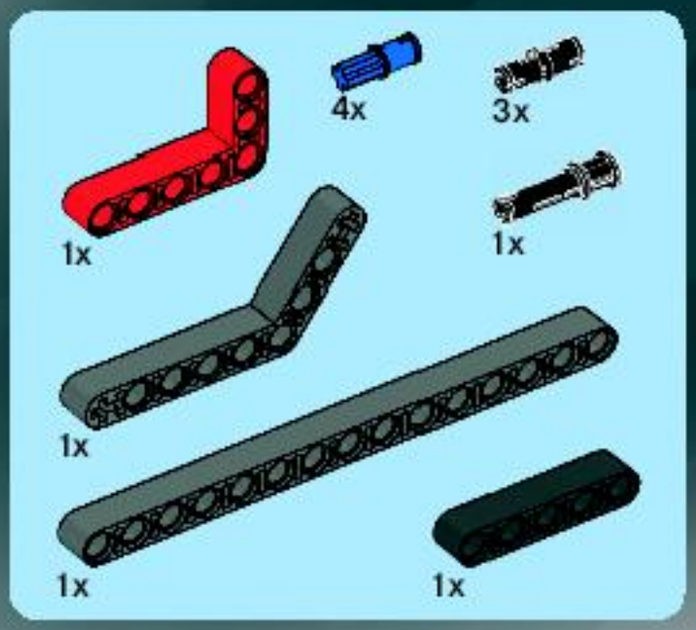

2

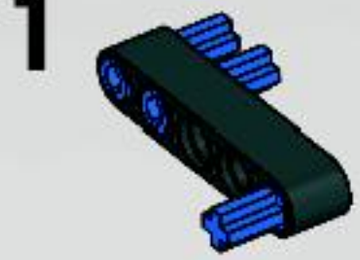

1

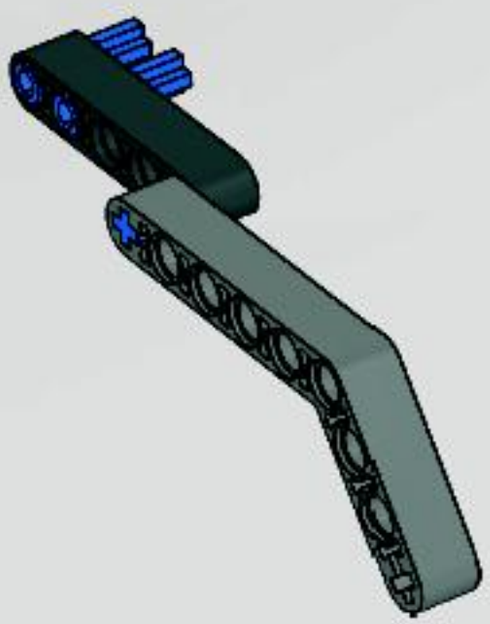

2

3

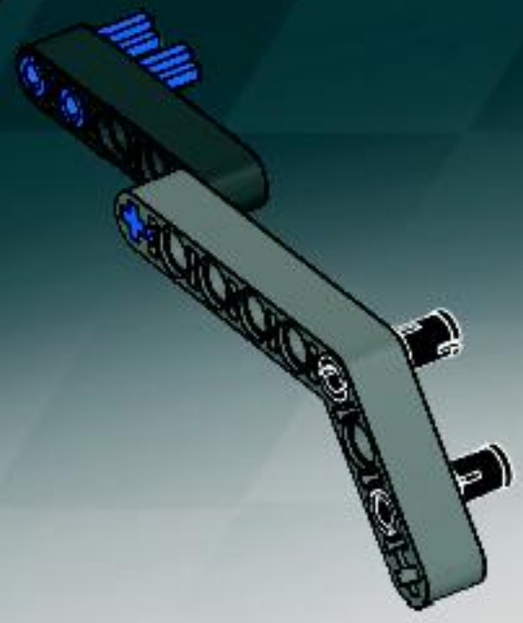

4

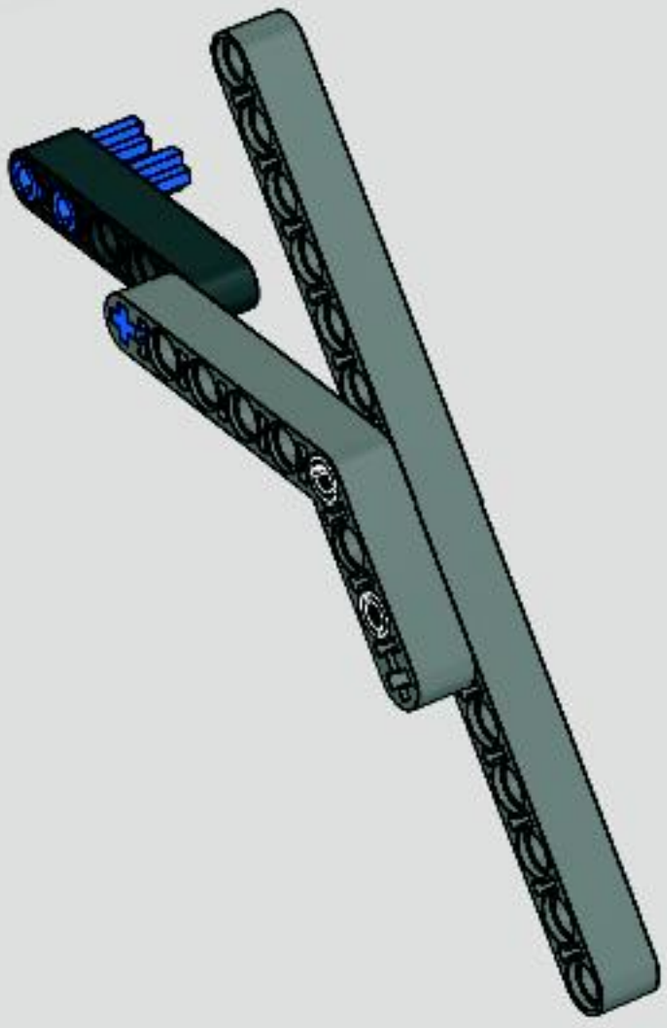

5

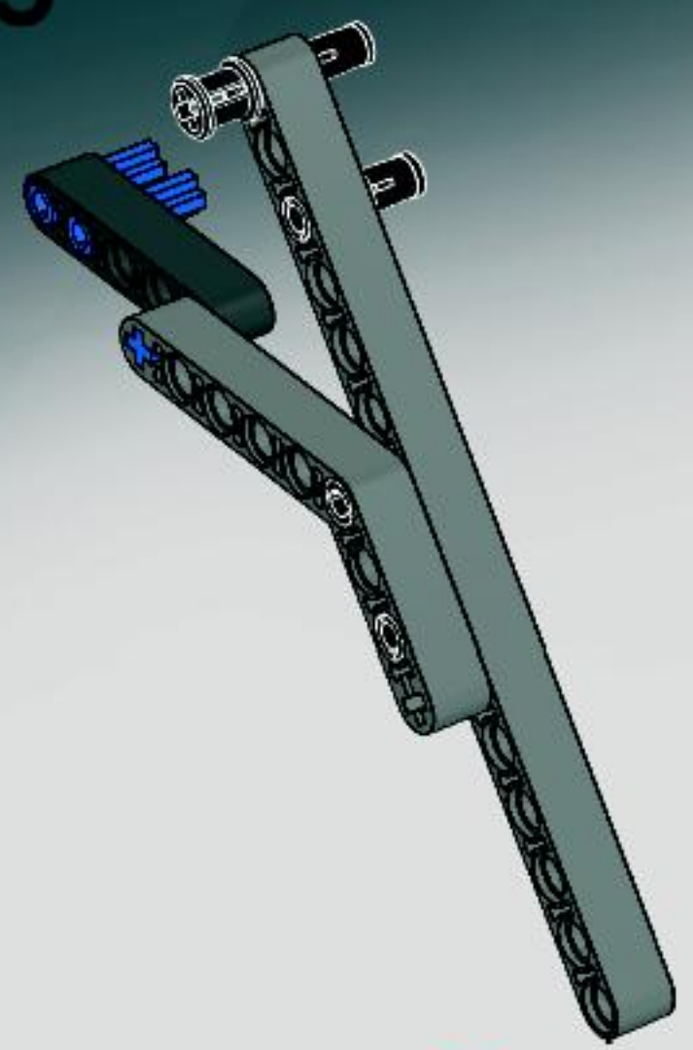

6

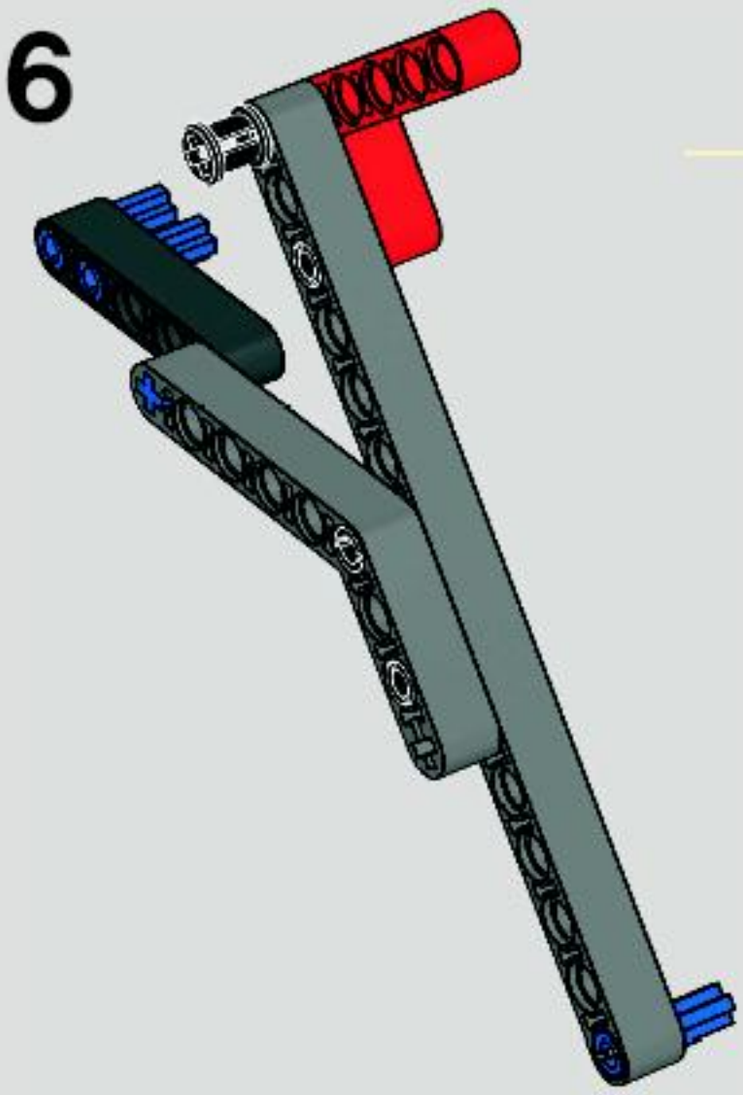

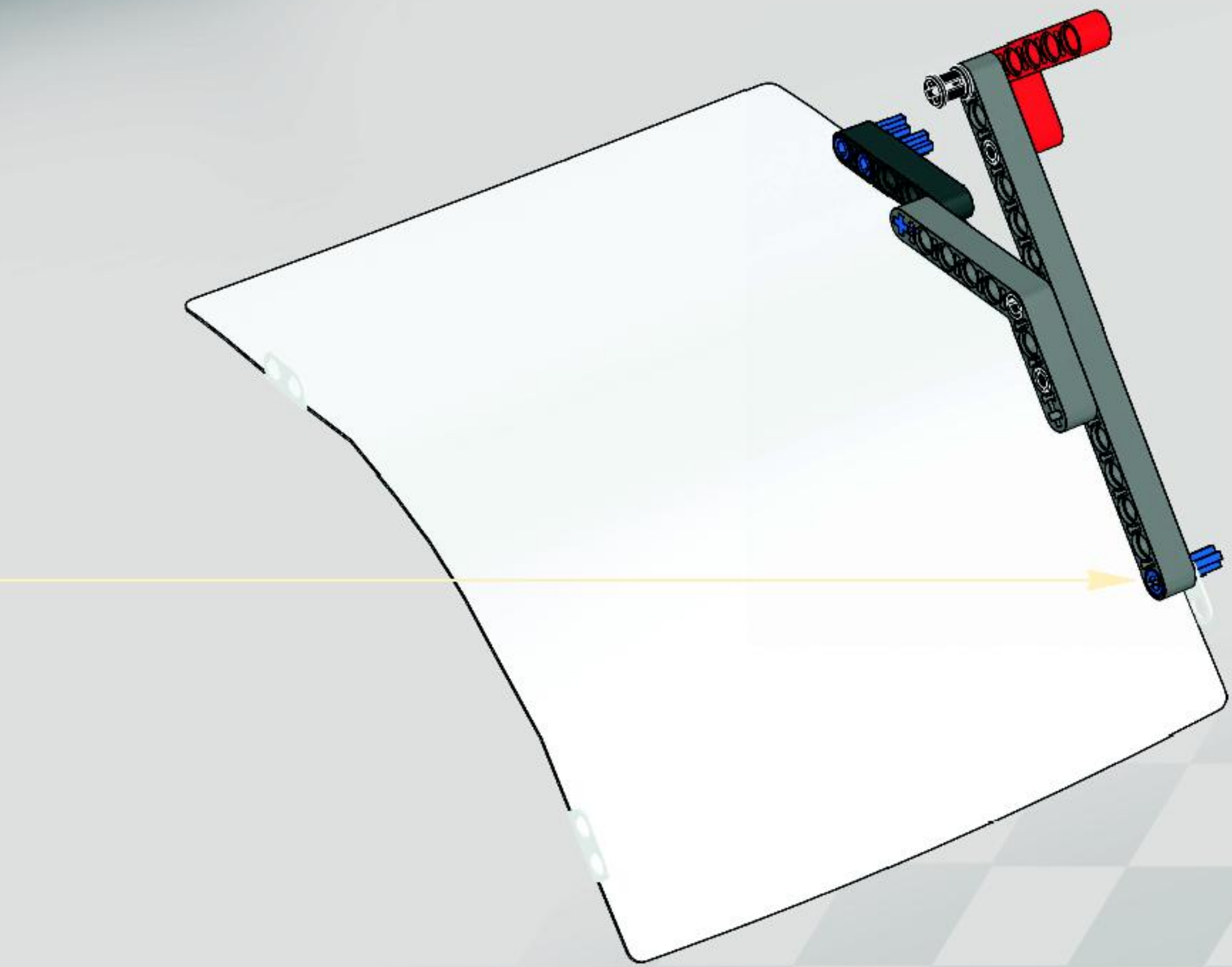

3x

3

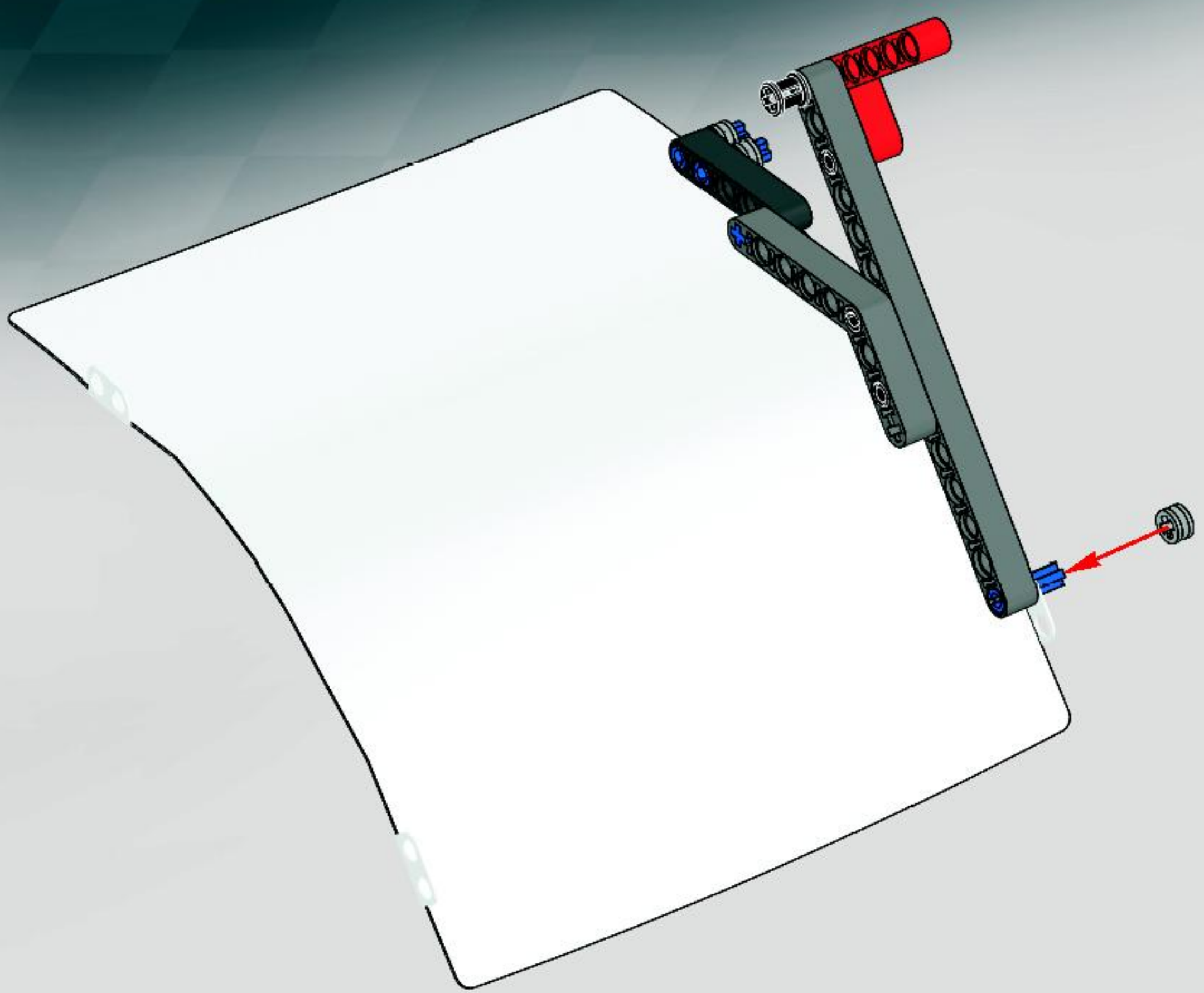

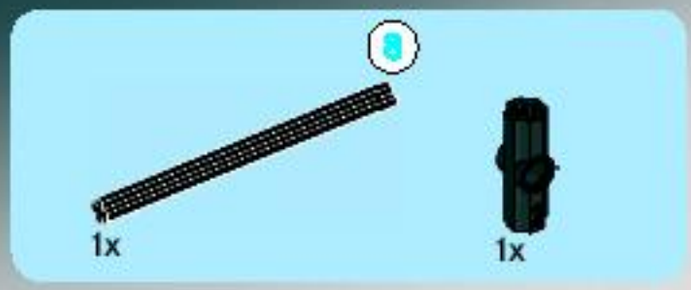

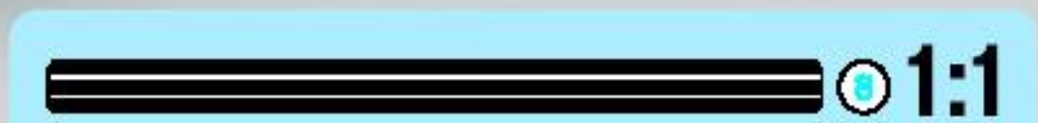

4

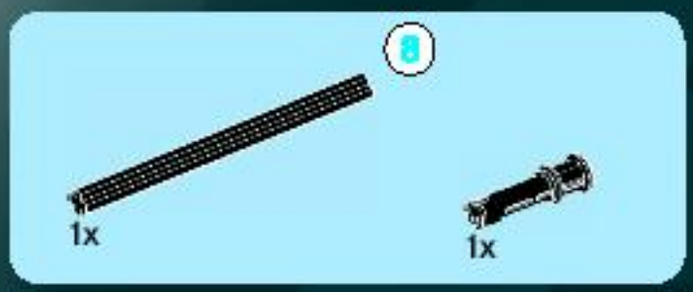

5

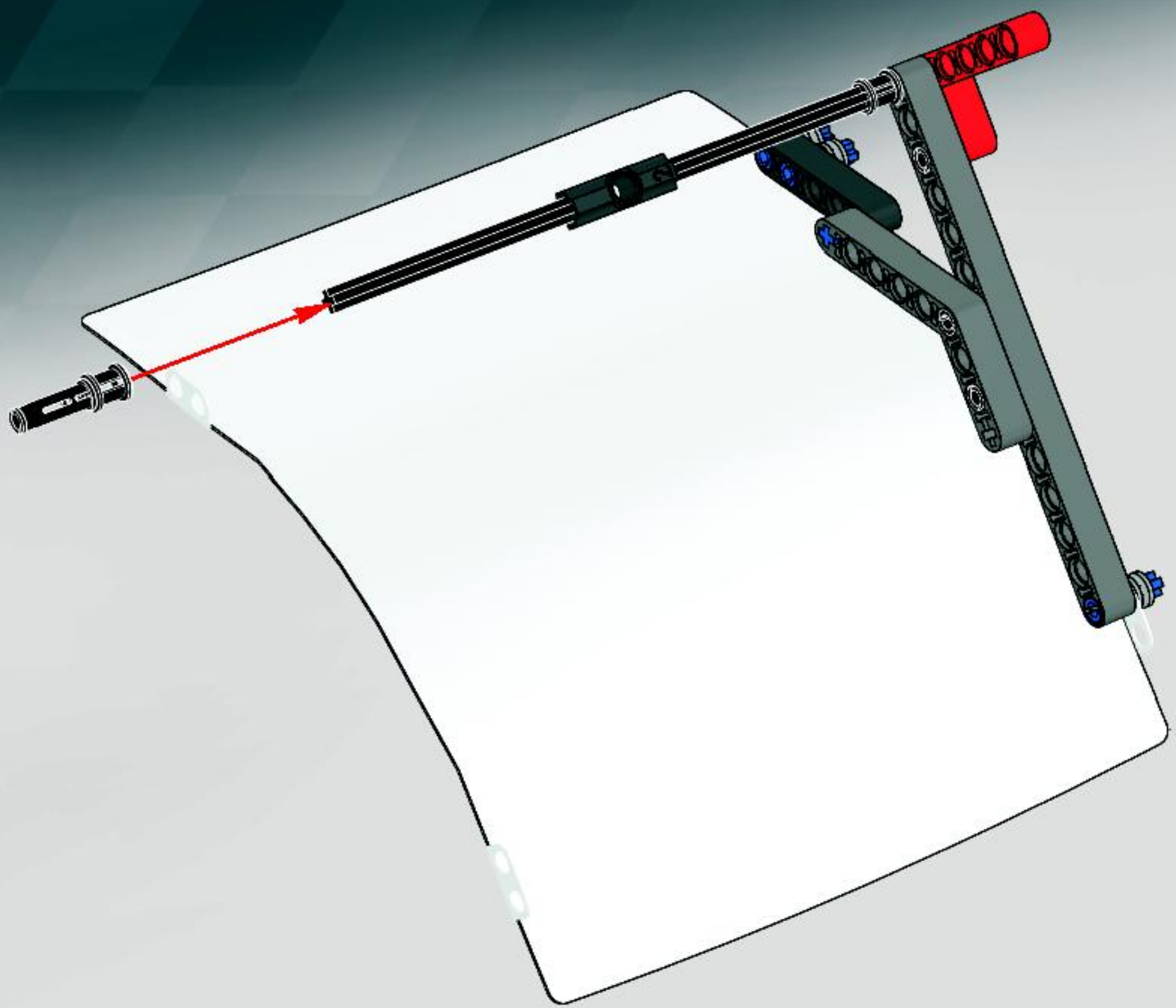

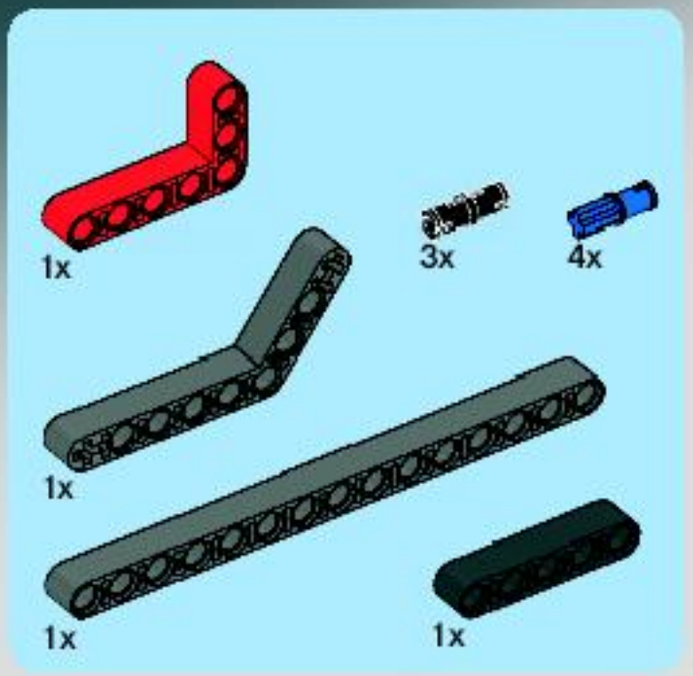

6

1

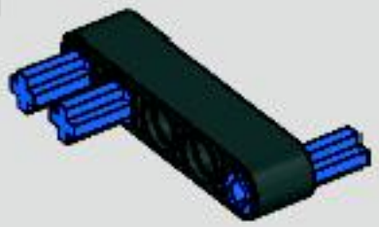

2

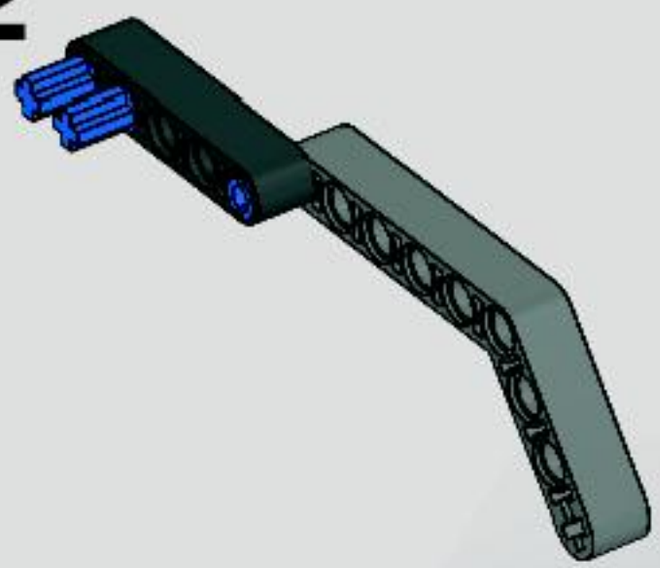

3

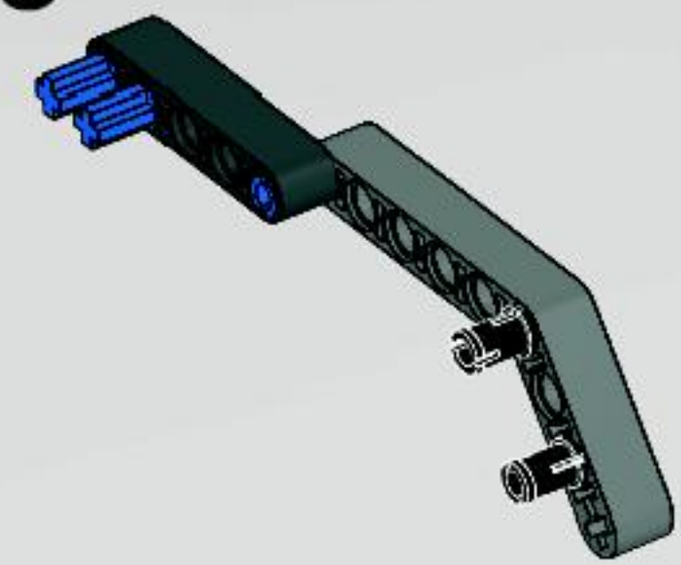

4

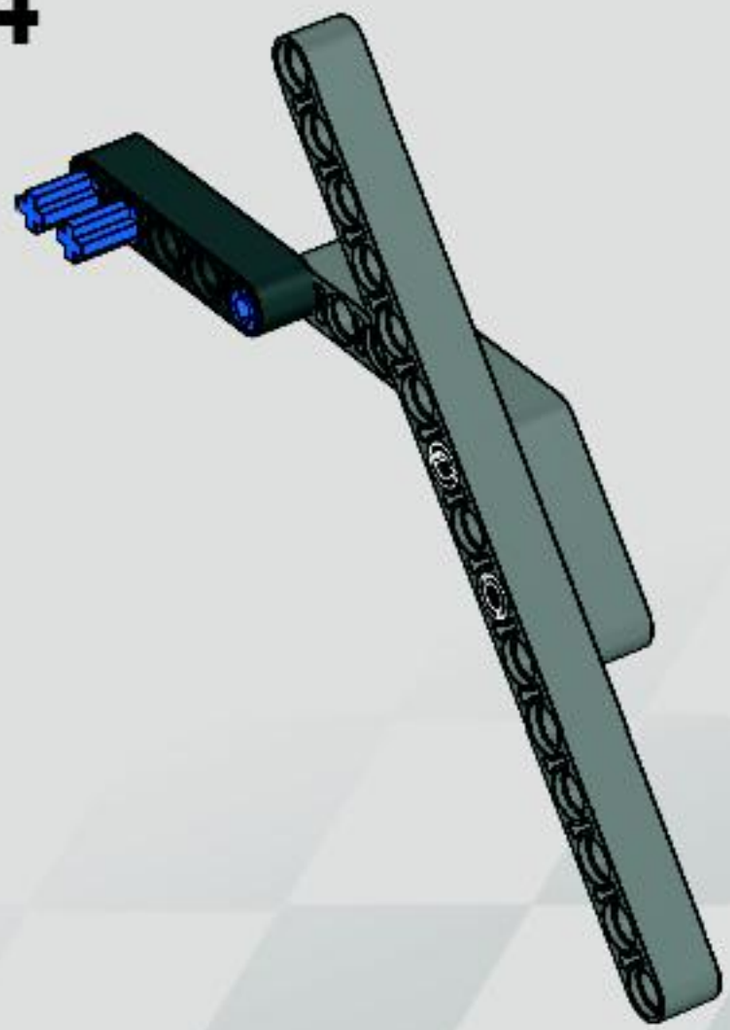

5

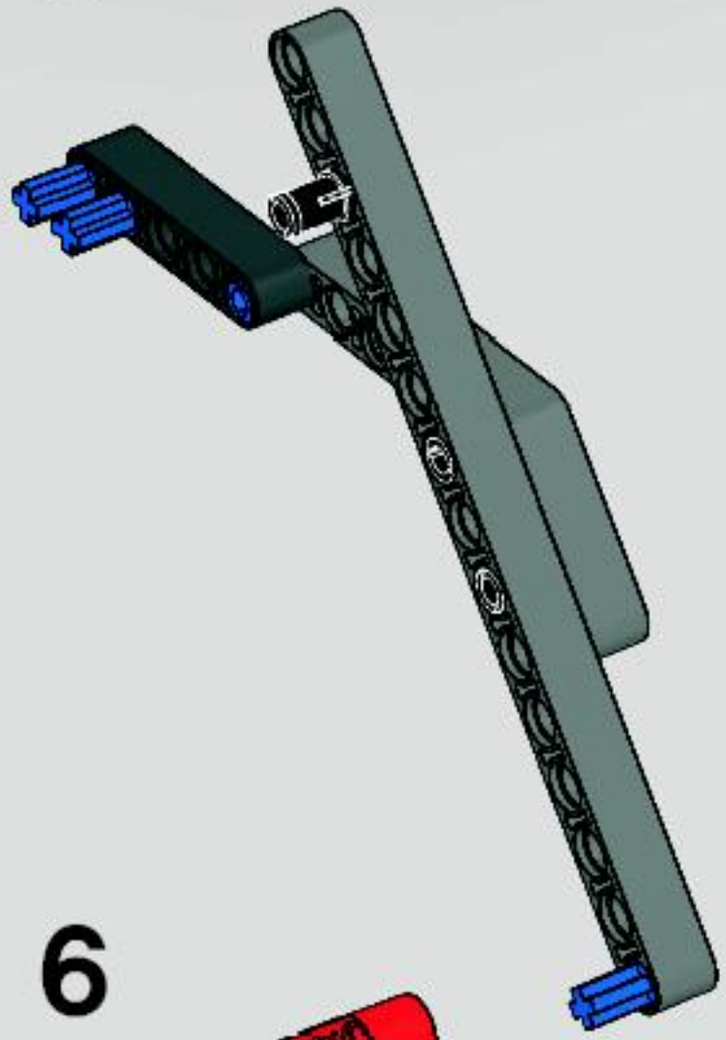

6

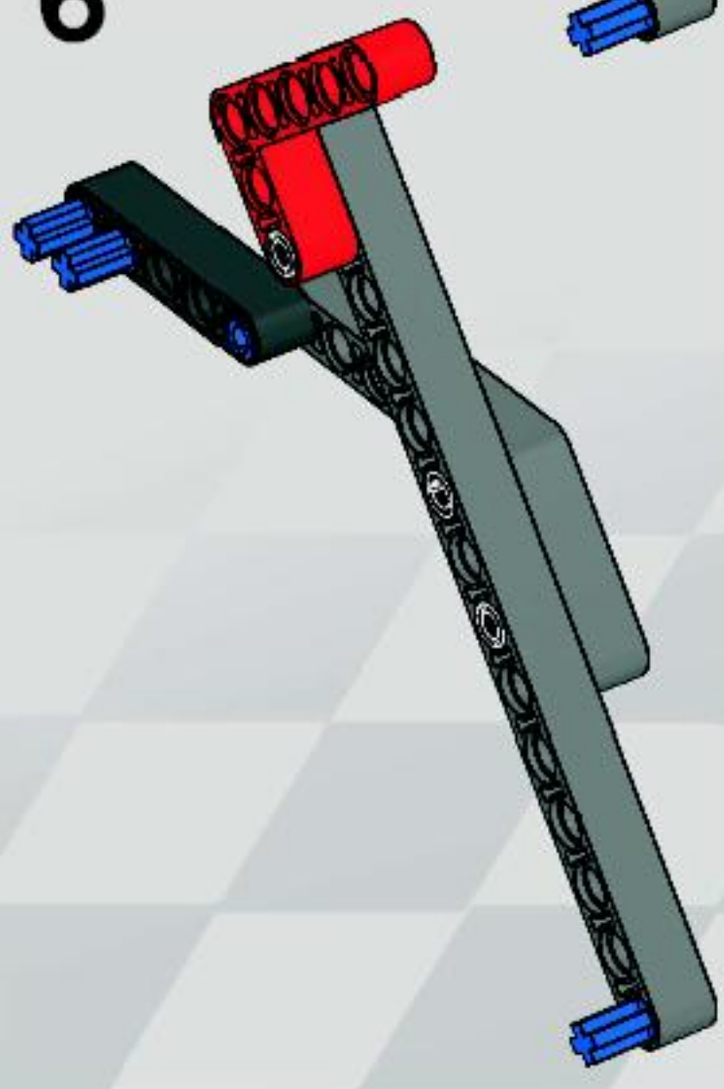

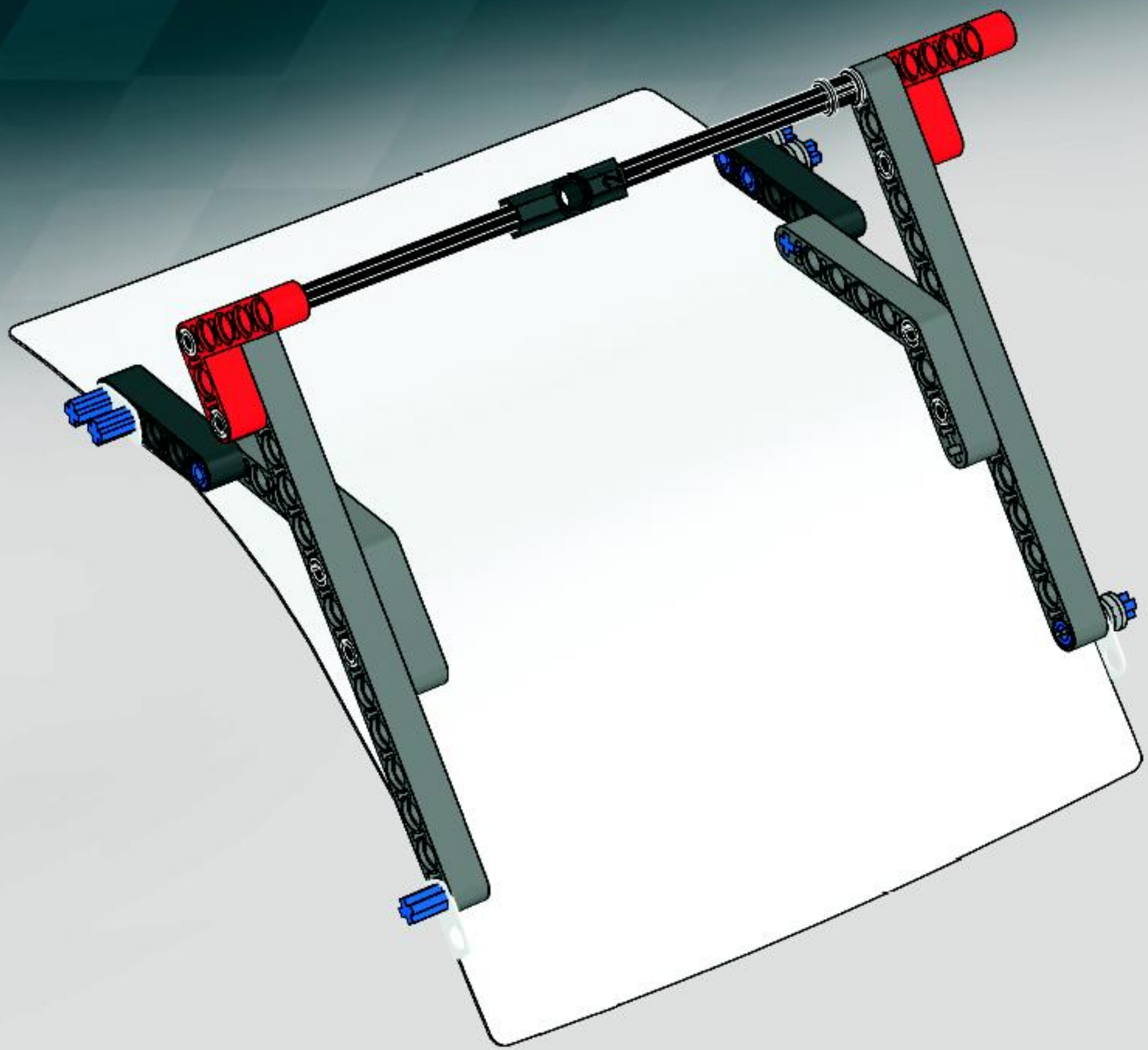

3x

7

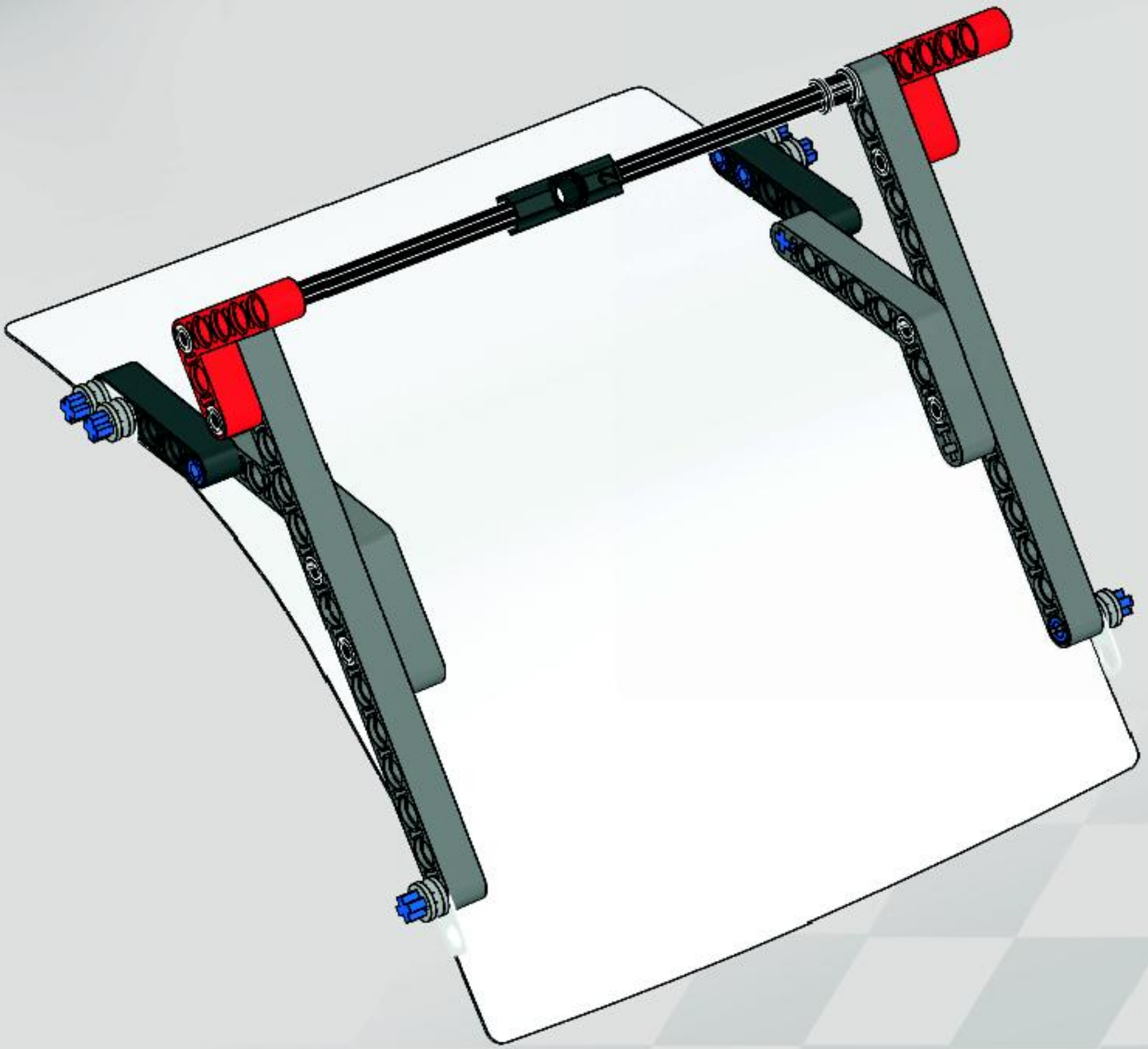

8

LEGO RACERS

8162

8163

8166

8164

8167

8165

1

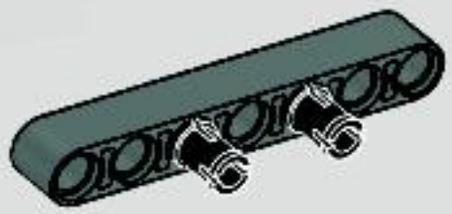

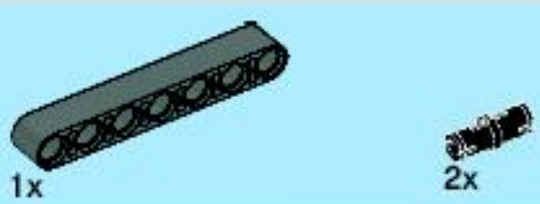

2

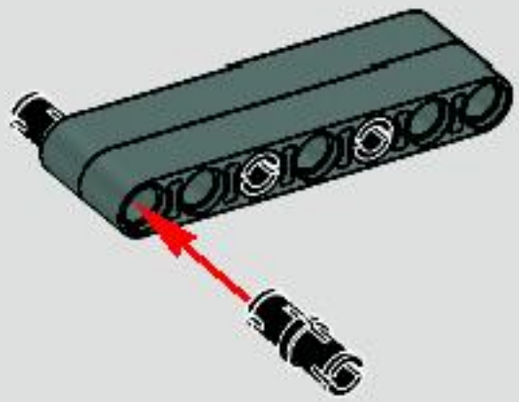

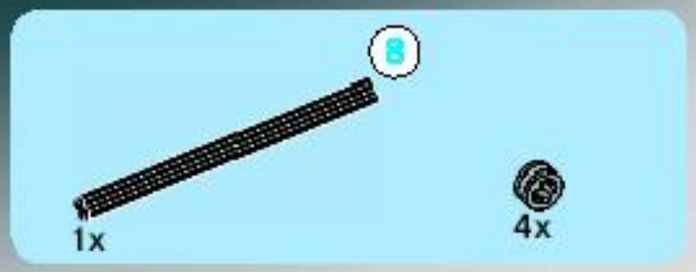

3

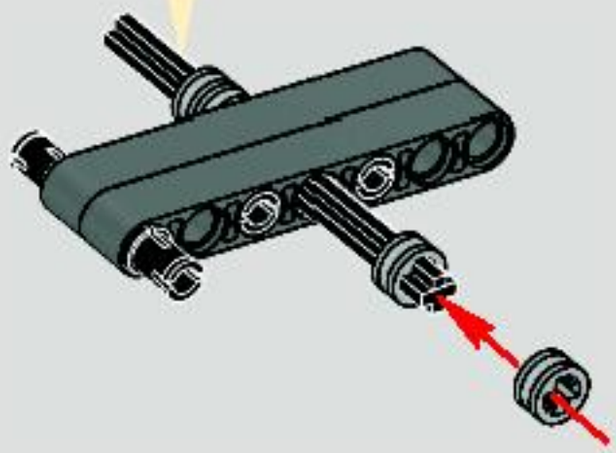

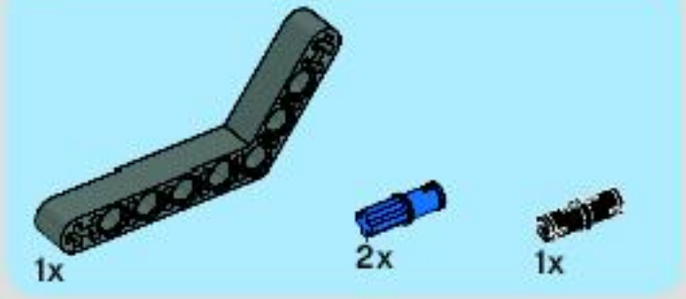

4

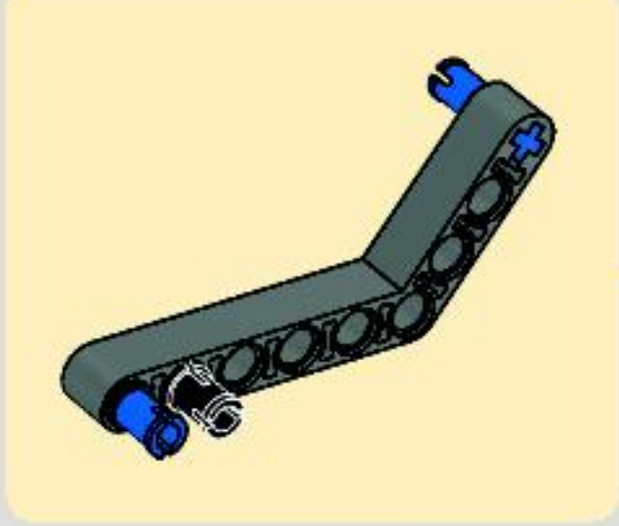

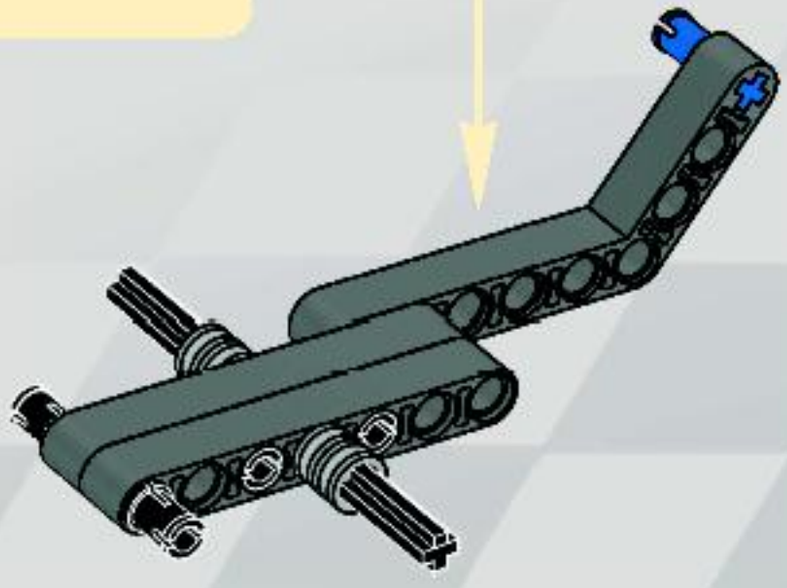

5

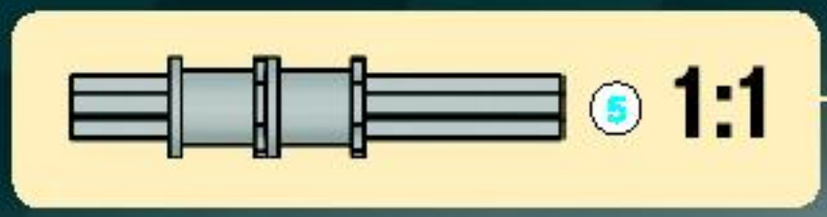

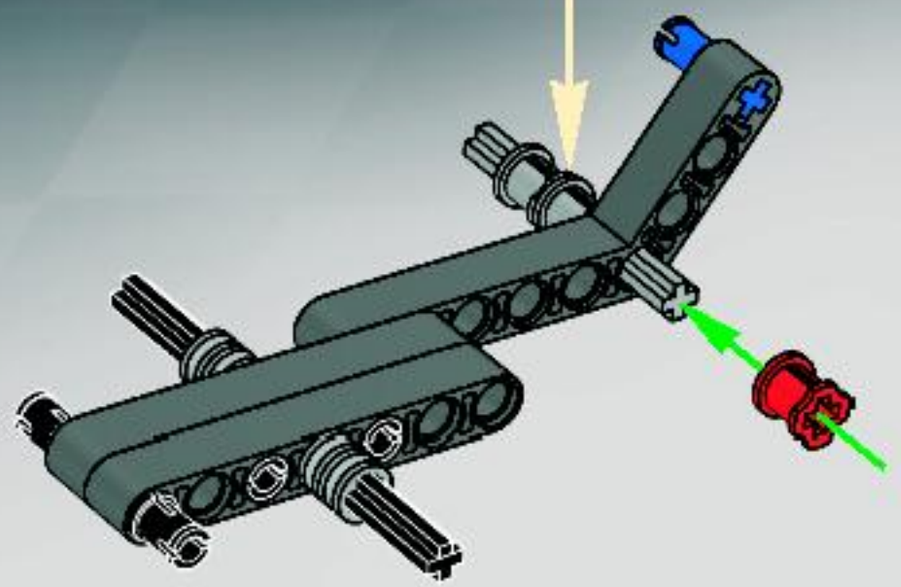

6

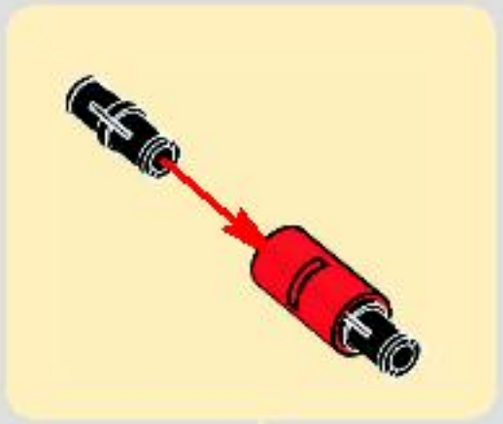

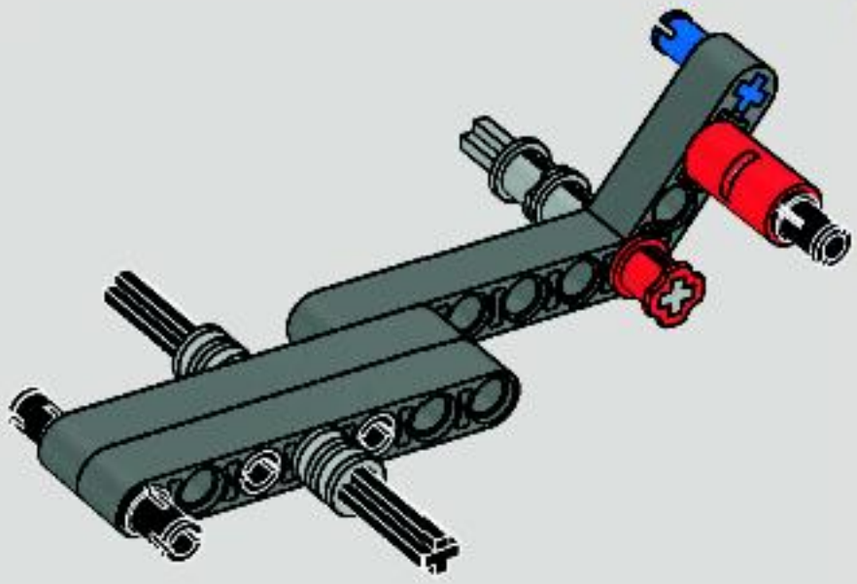

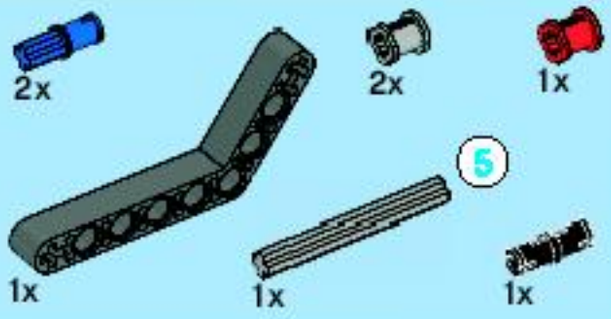

7

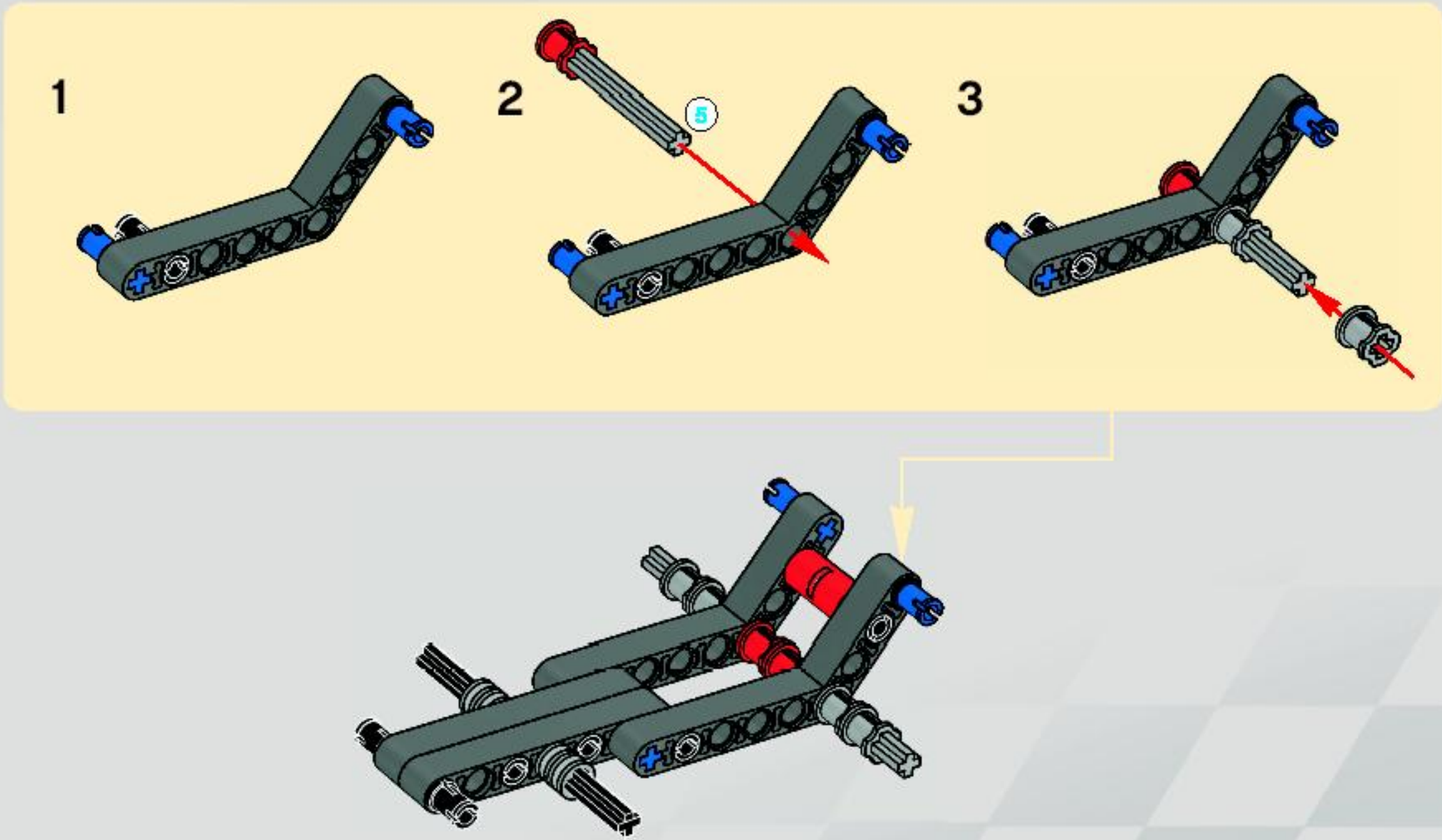

8

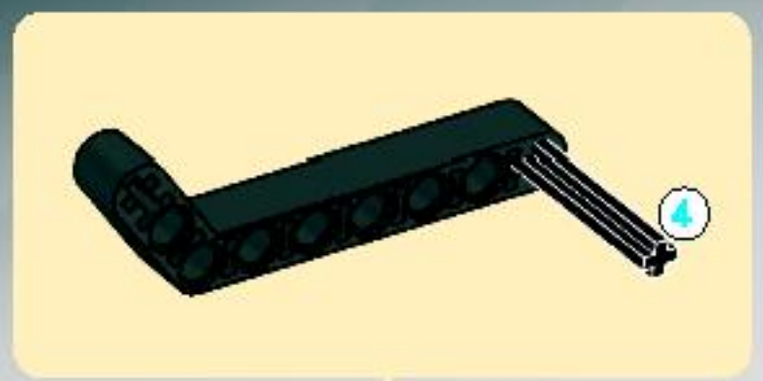

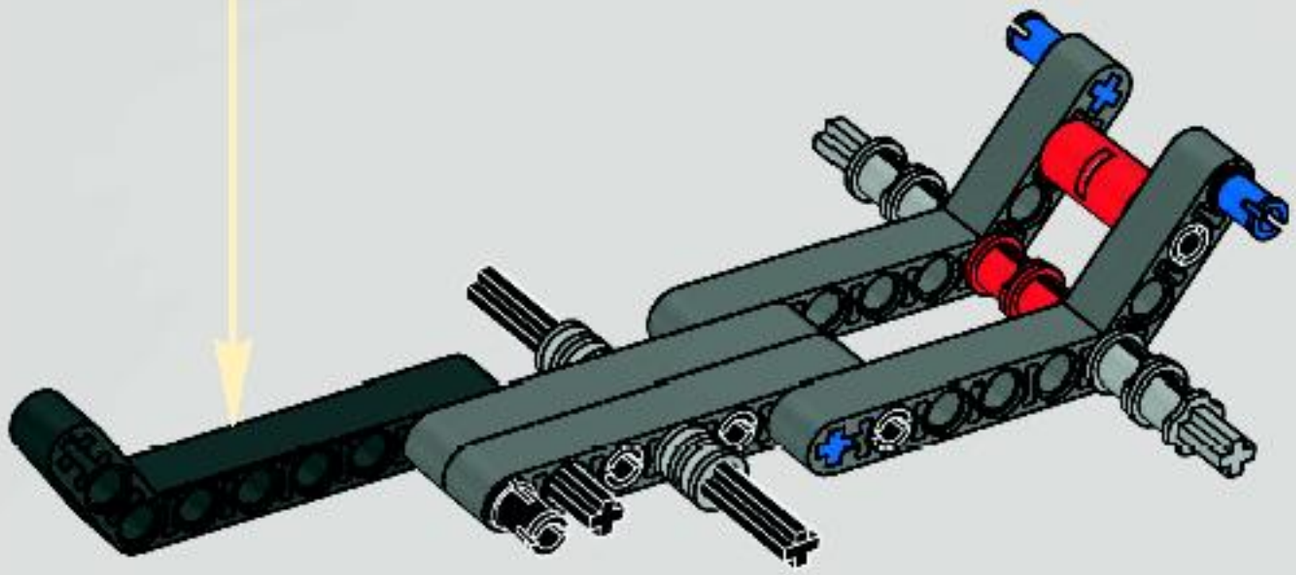

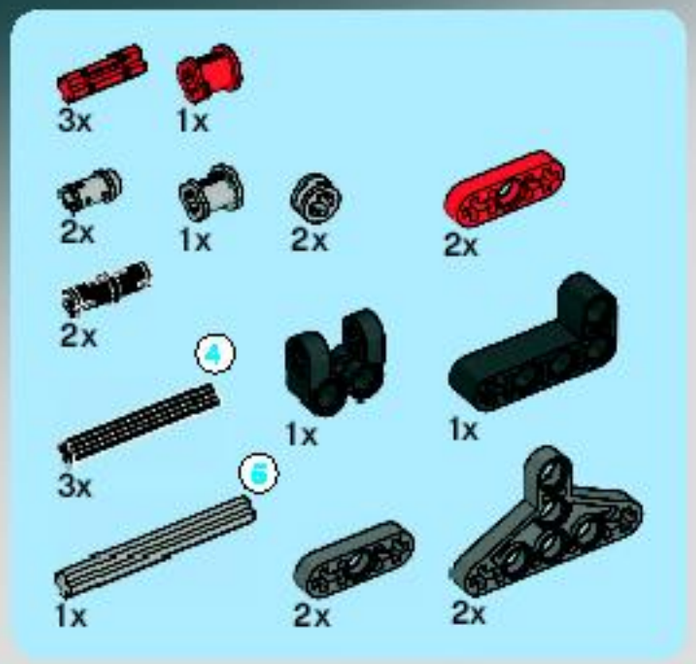

9

1

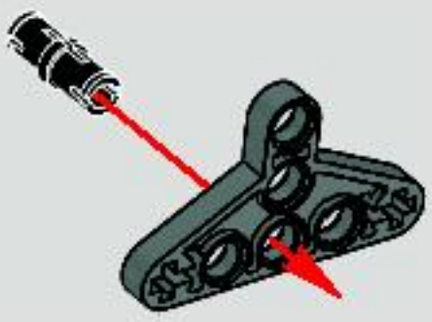

2

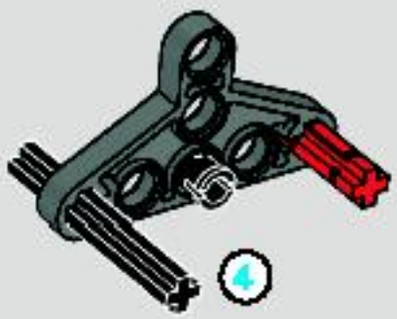

3

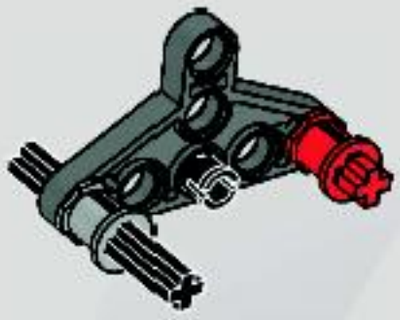

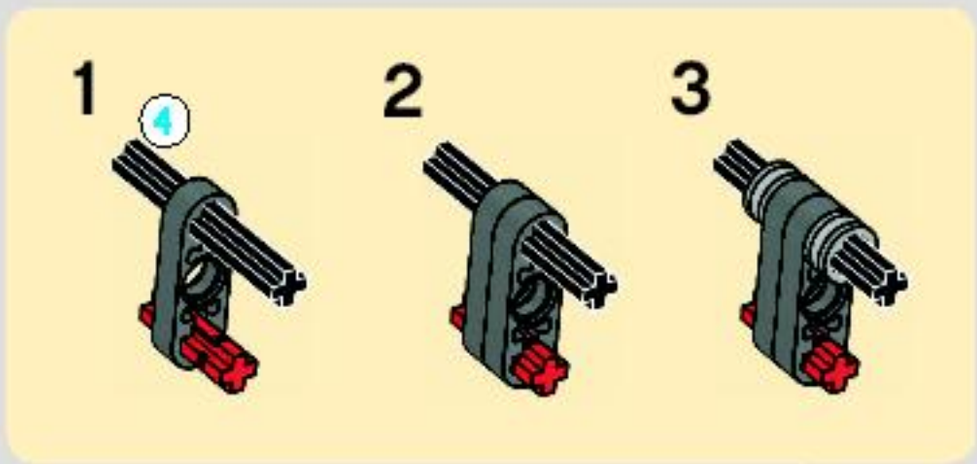

4

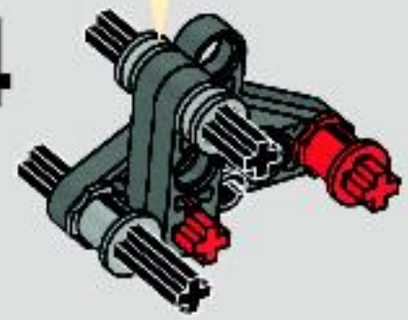

5

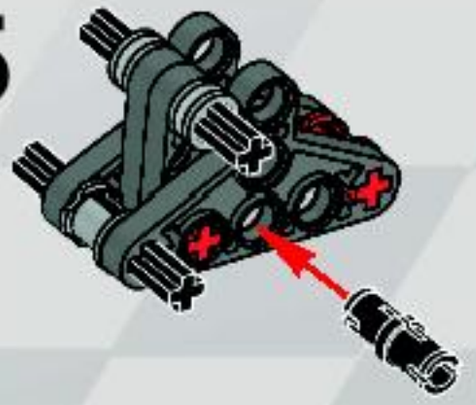

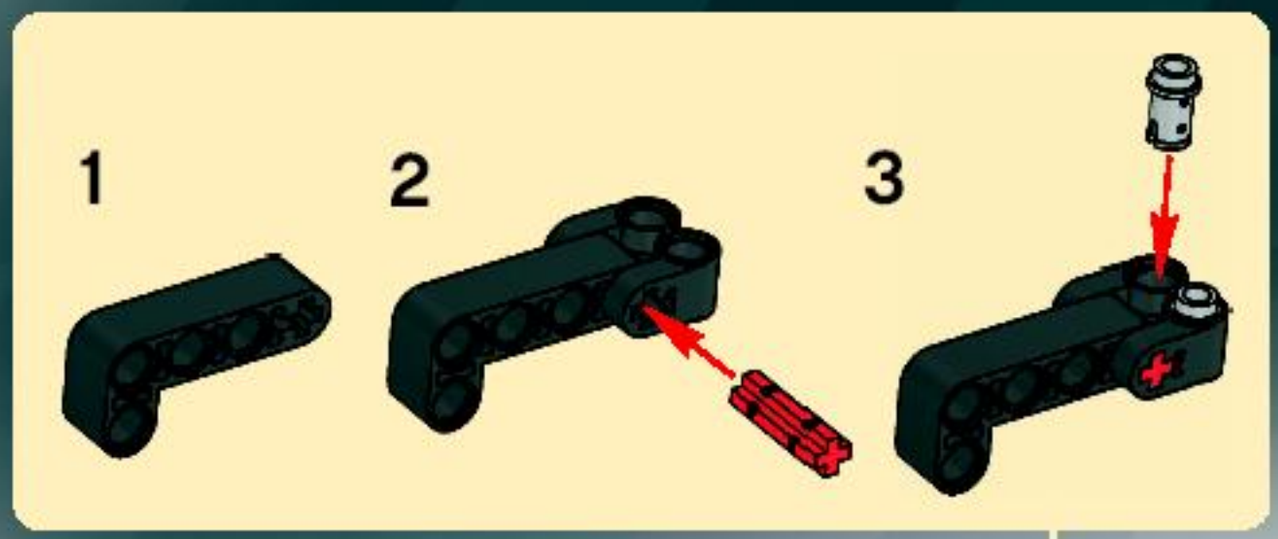
1
2
3

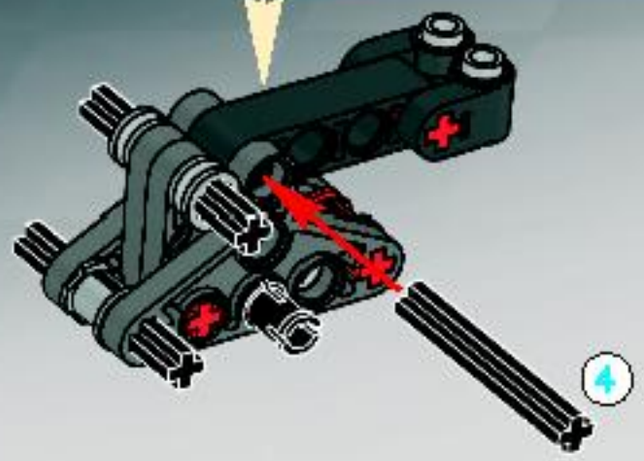
6
4

5

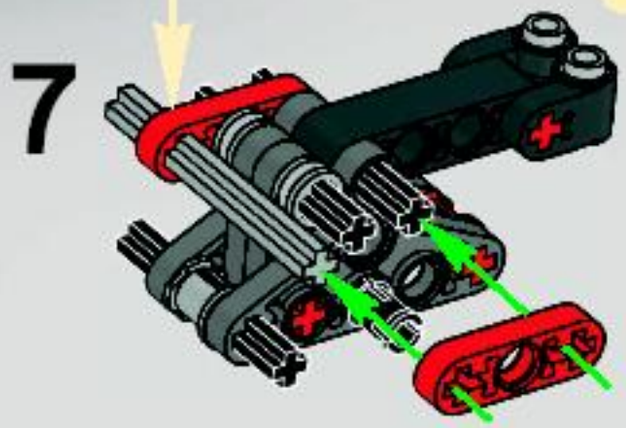
7

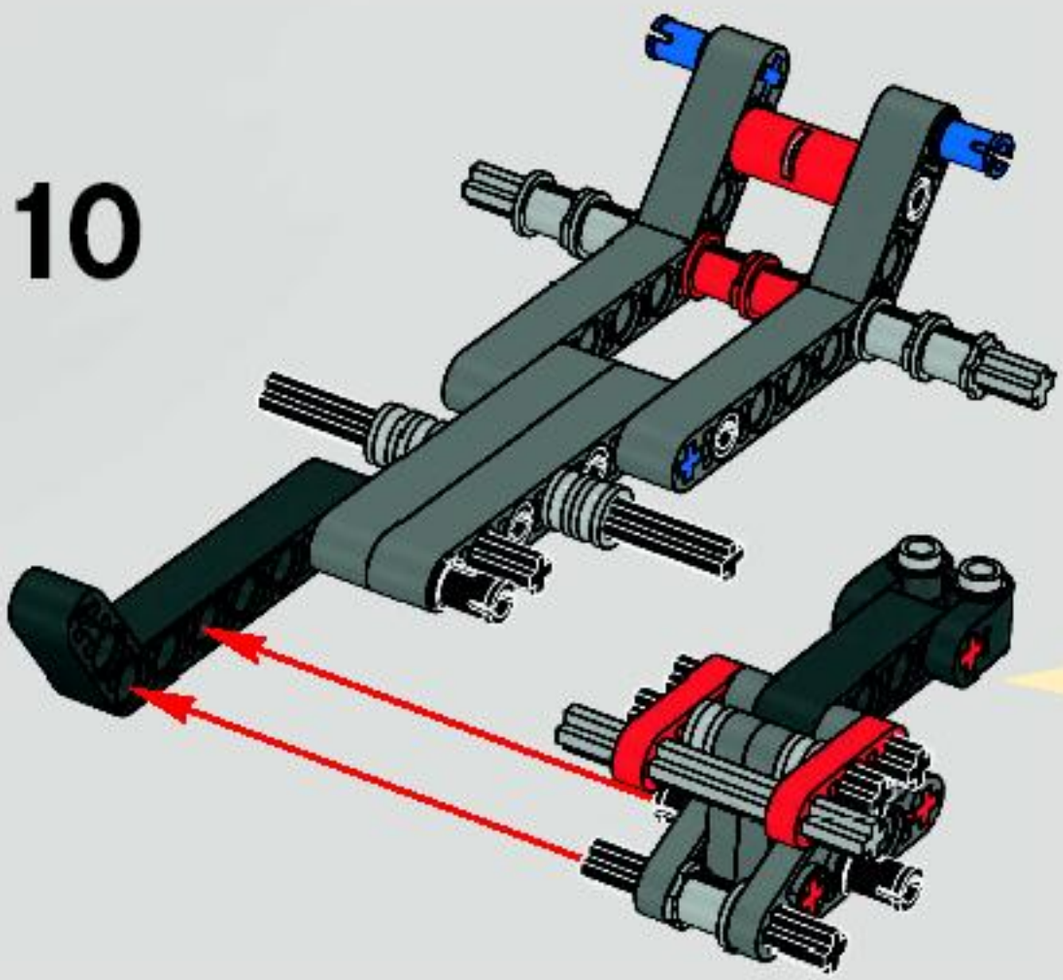
10

11

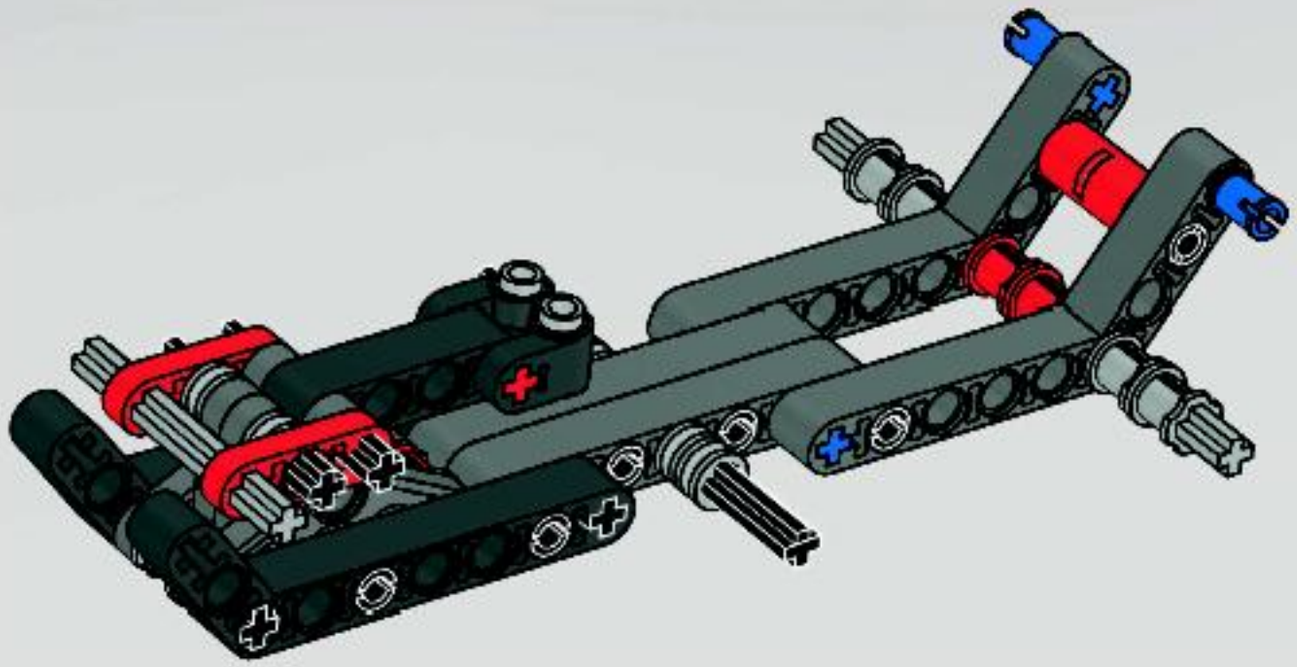

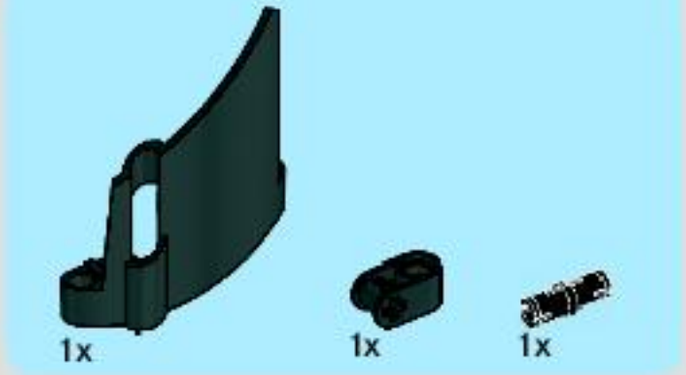

12

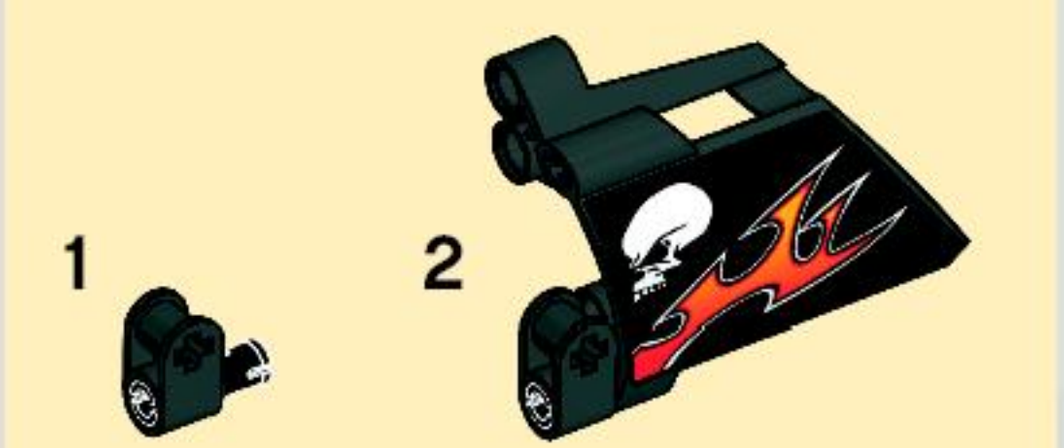

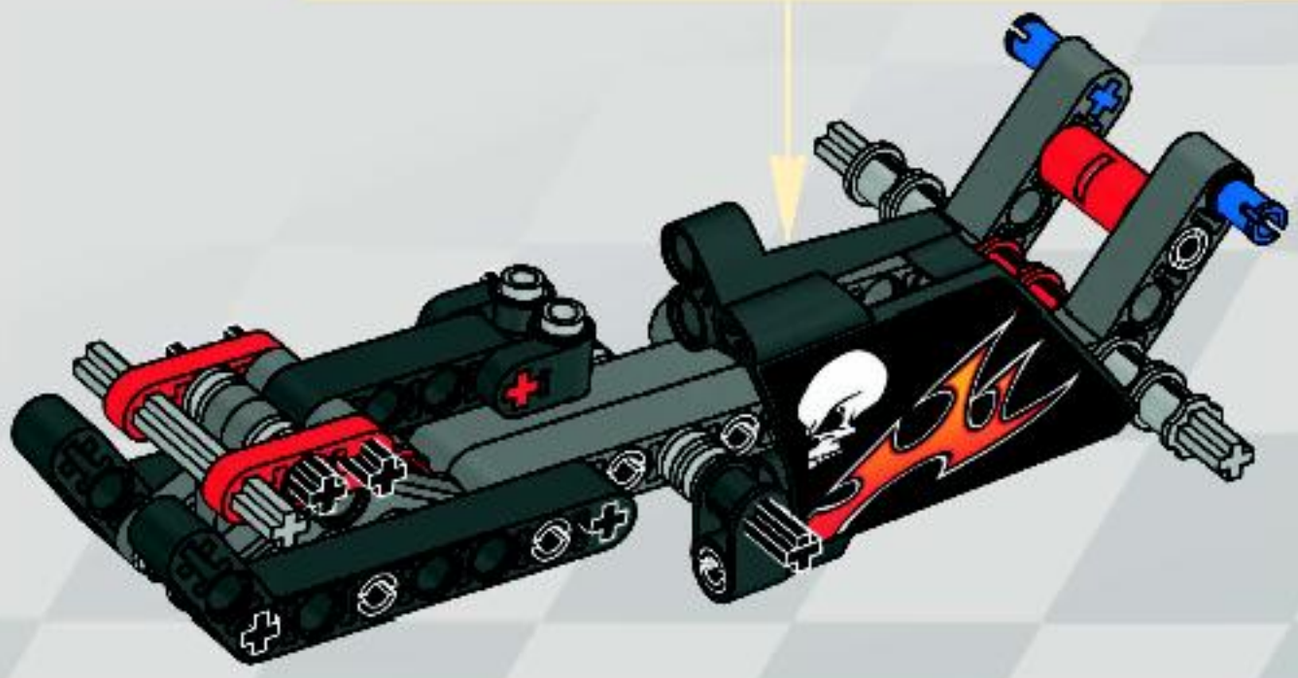

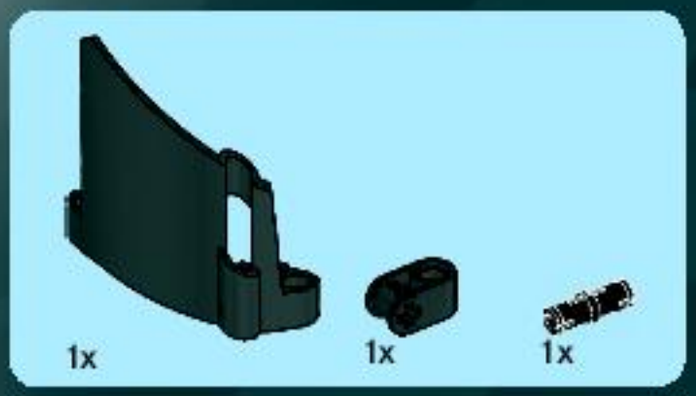

13

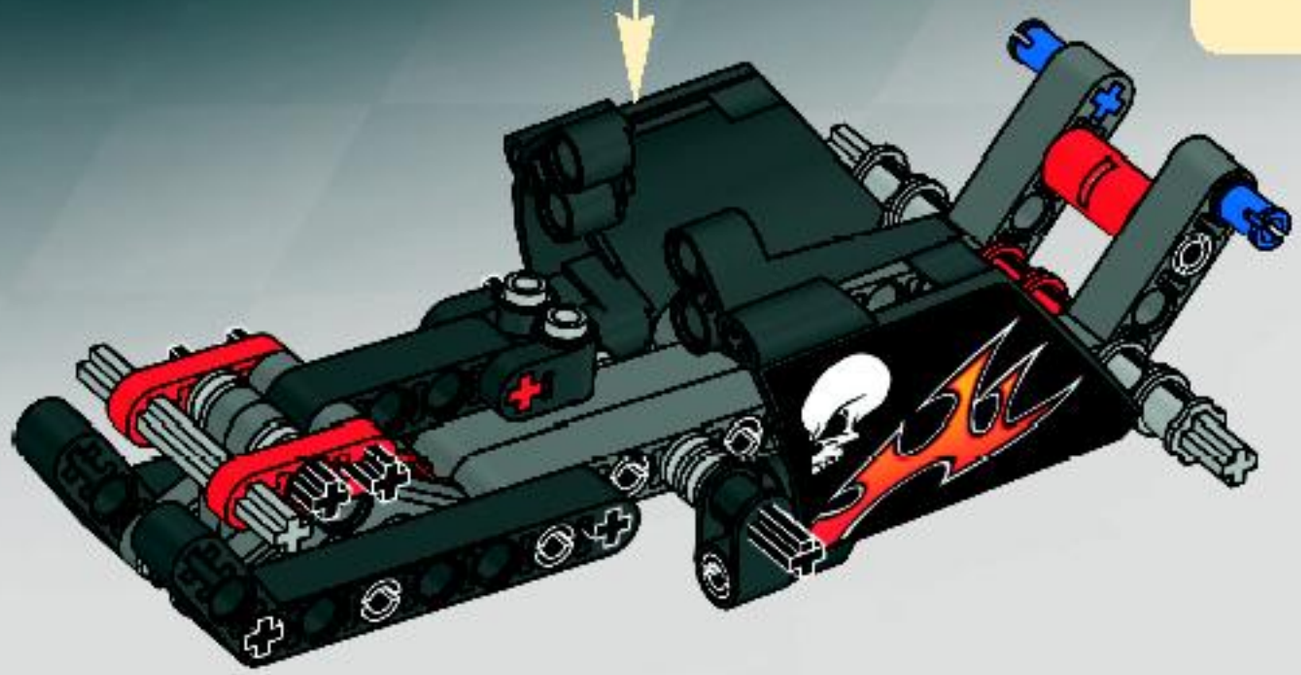

14

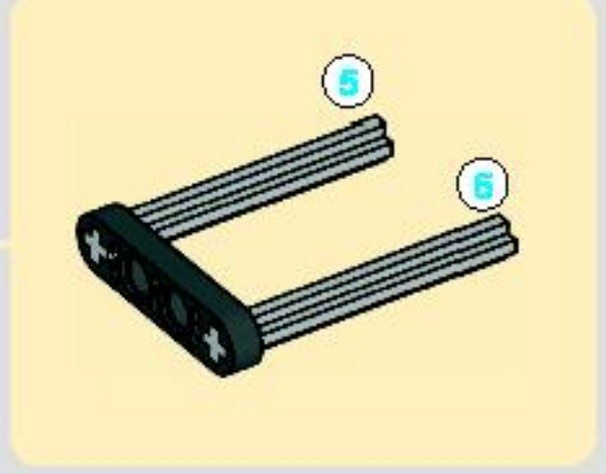

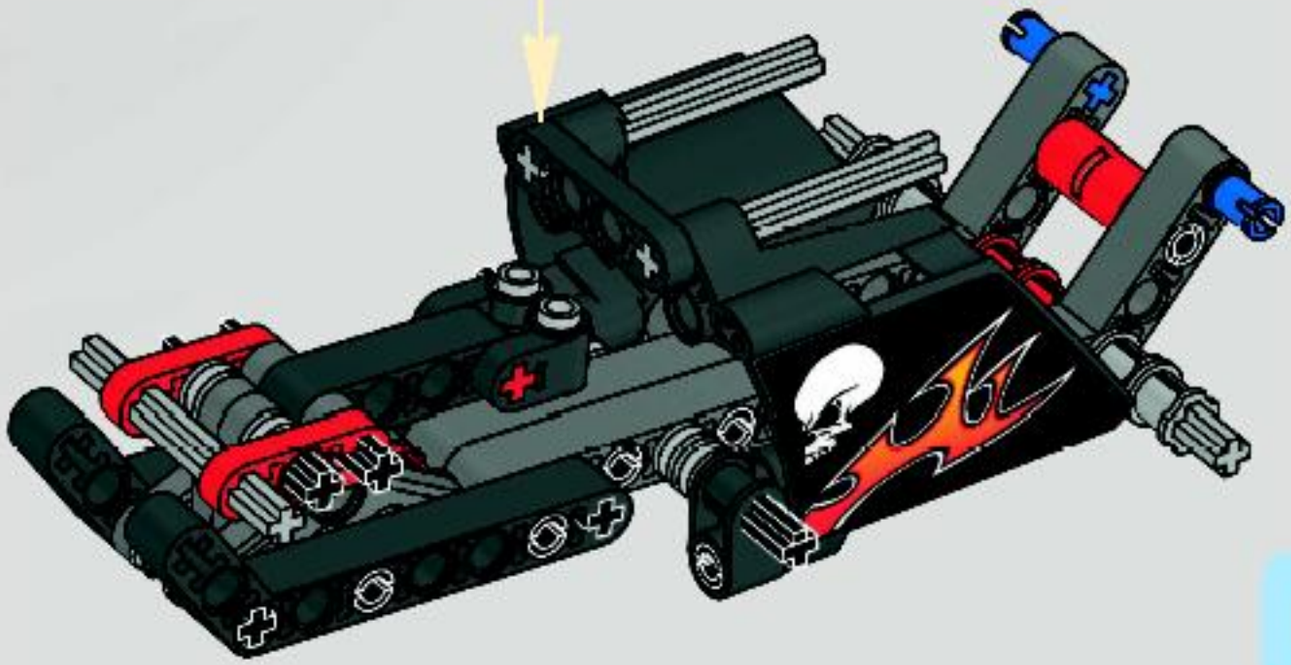

15

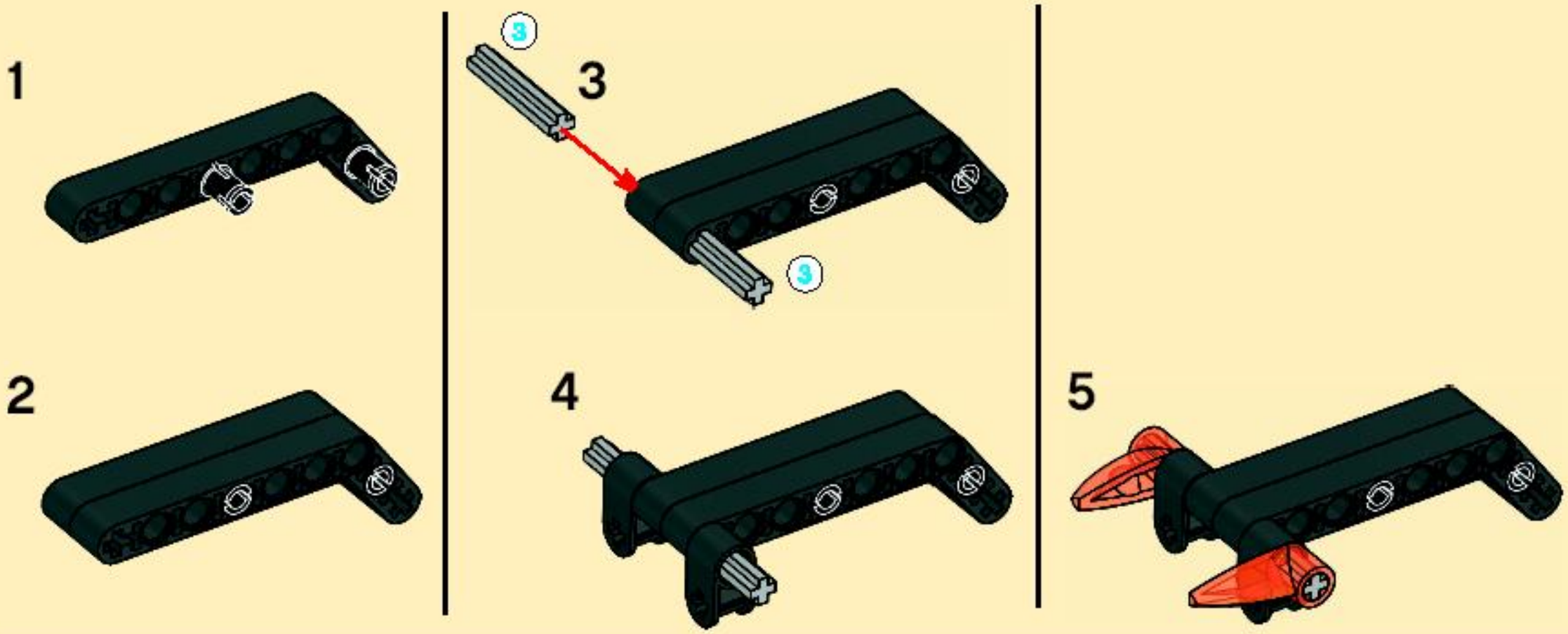

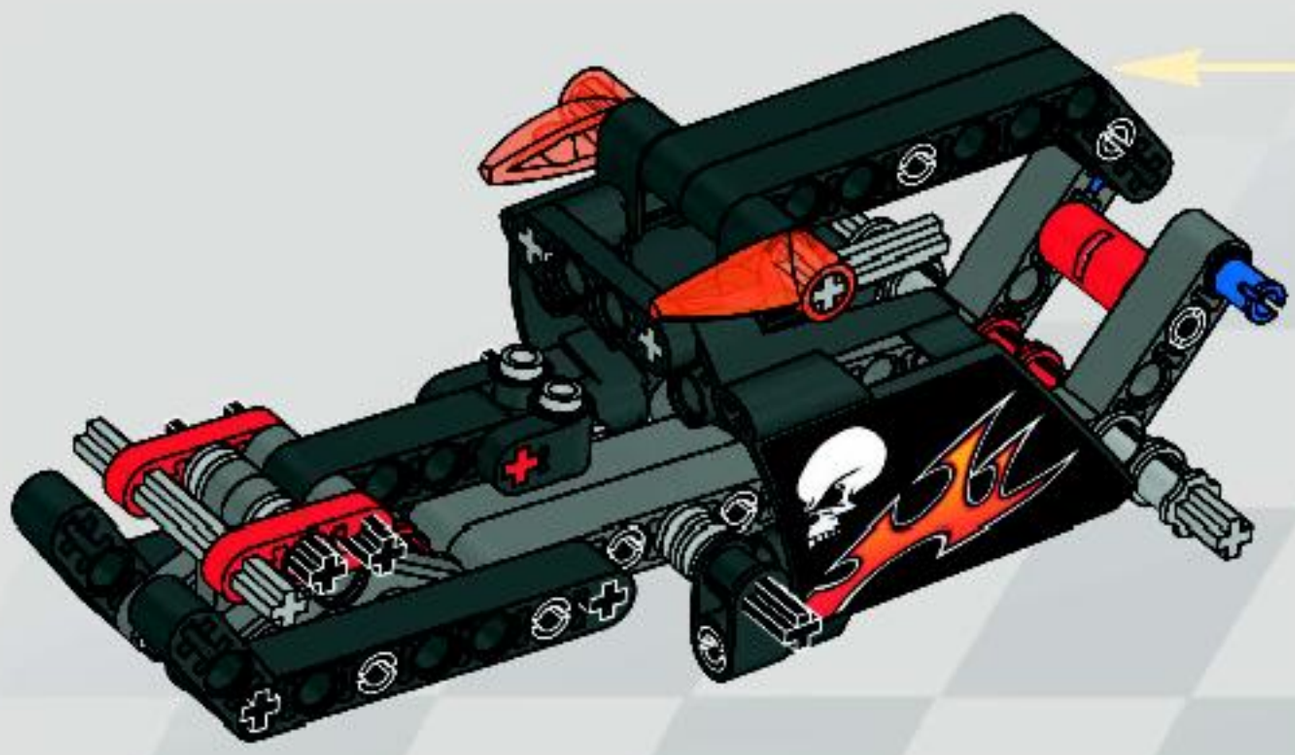

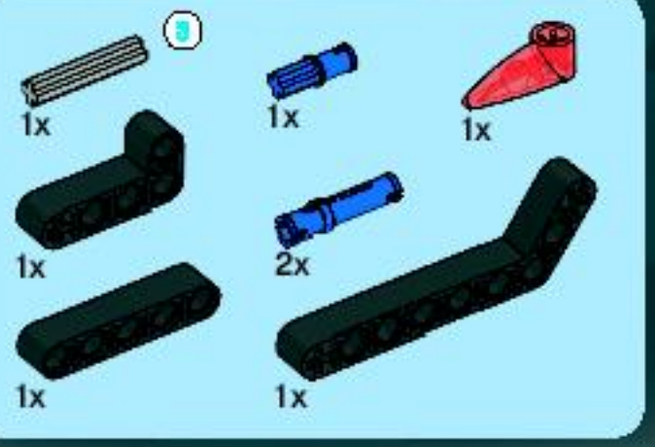

16

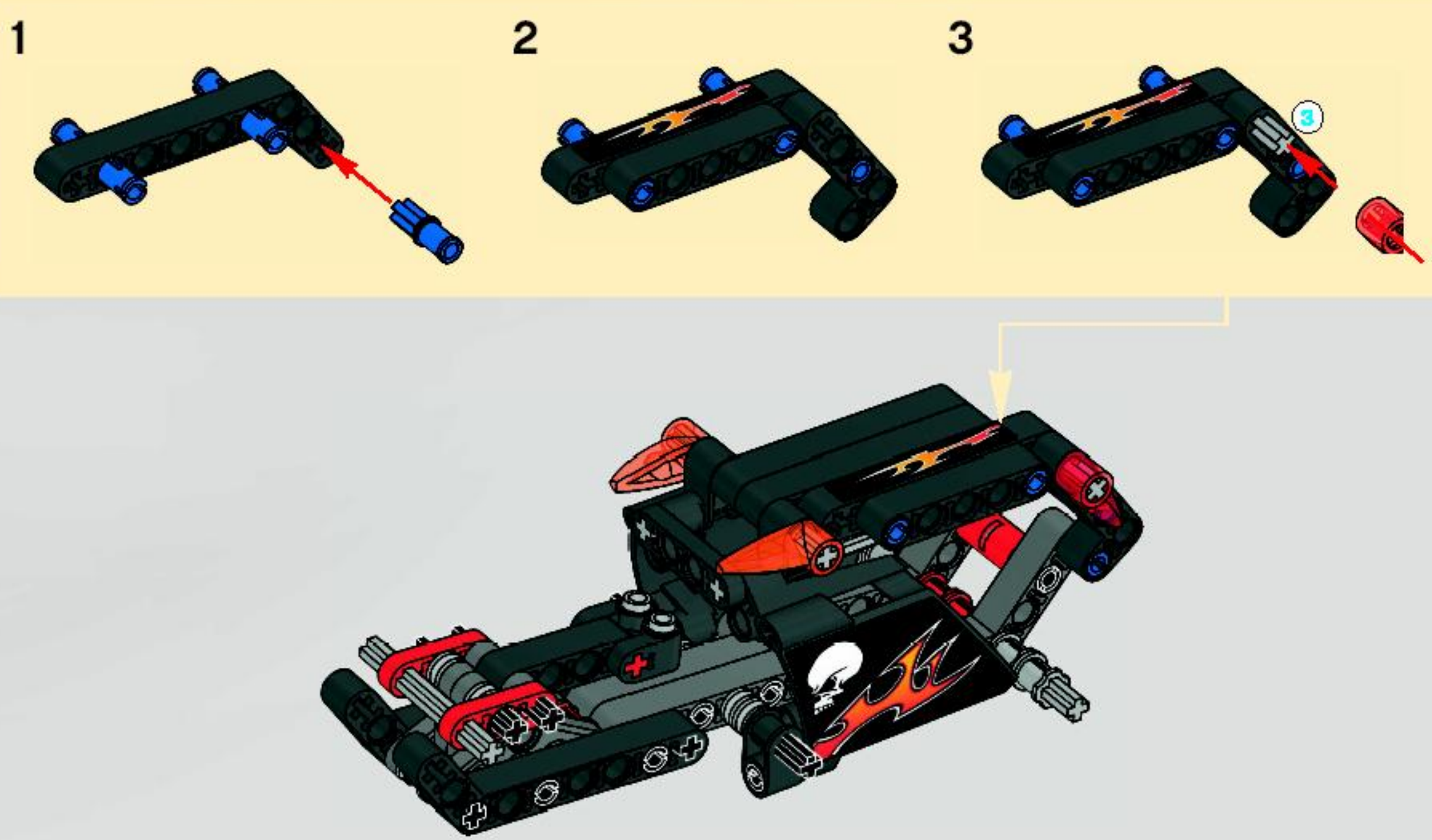

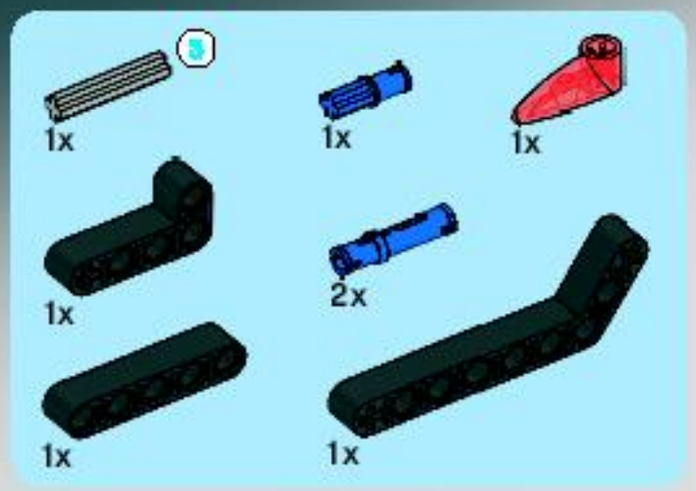

17

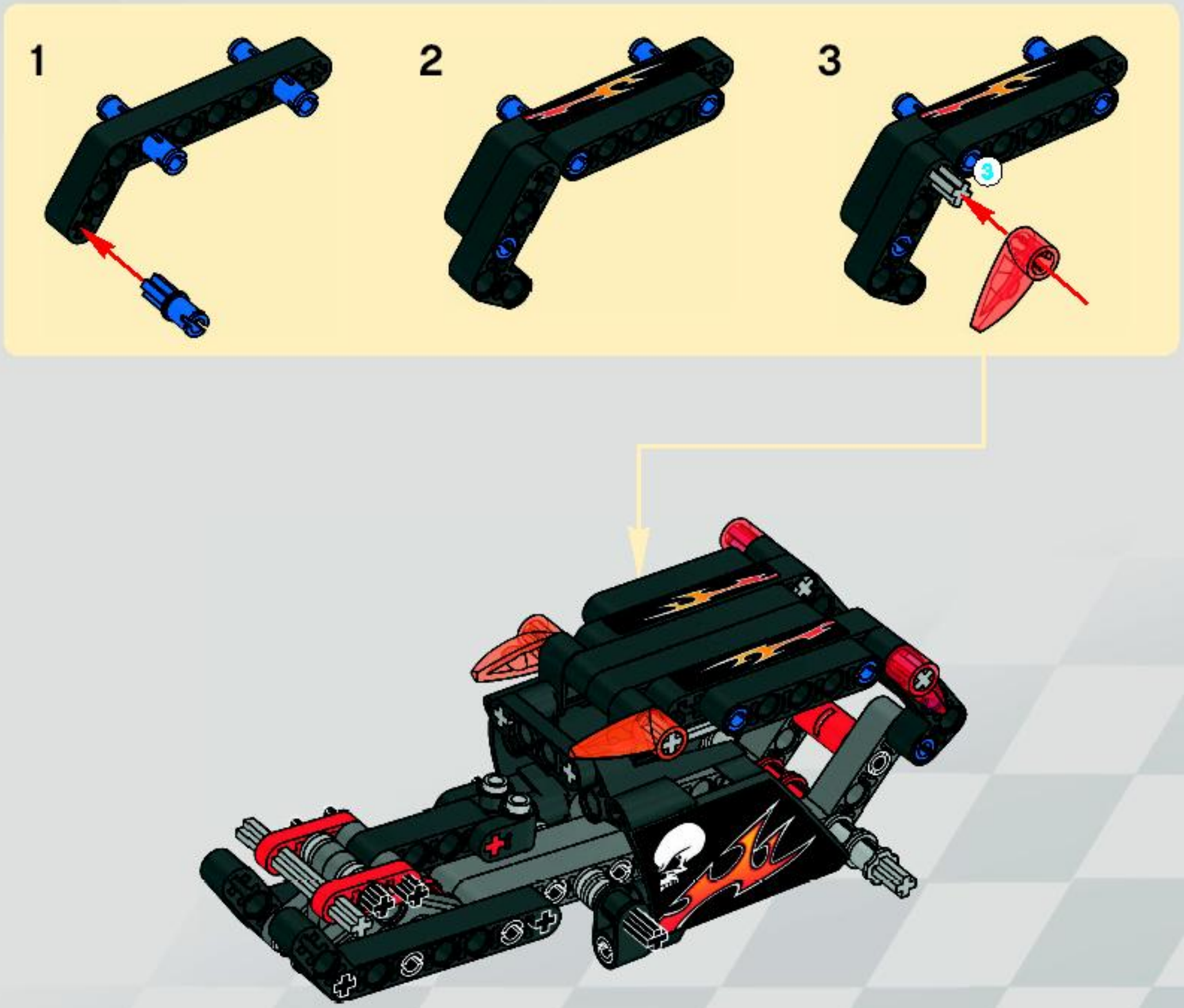

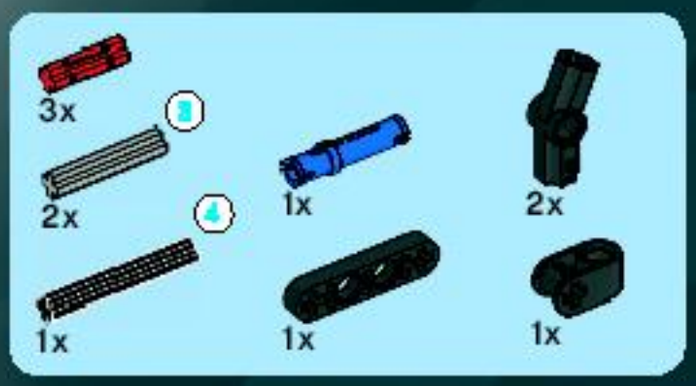

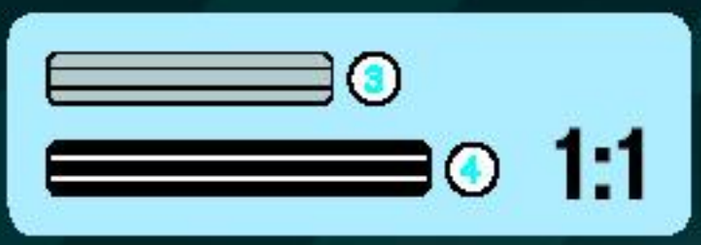

18

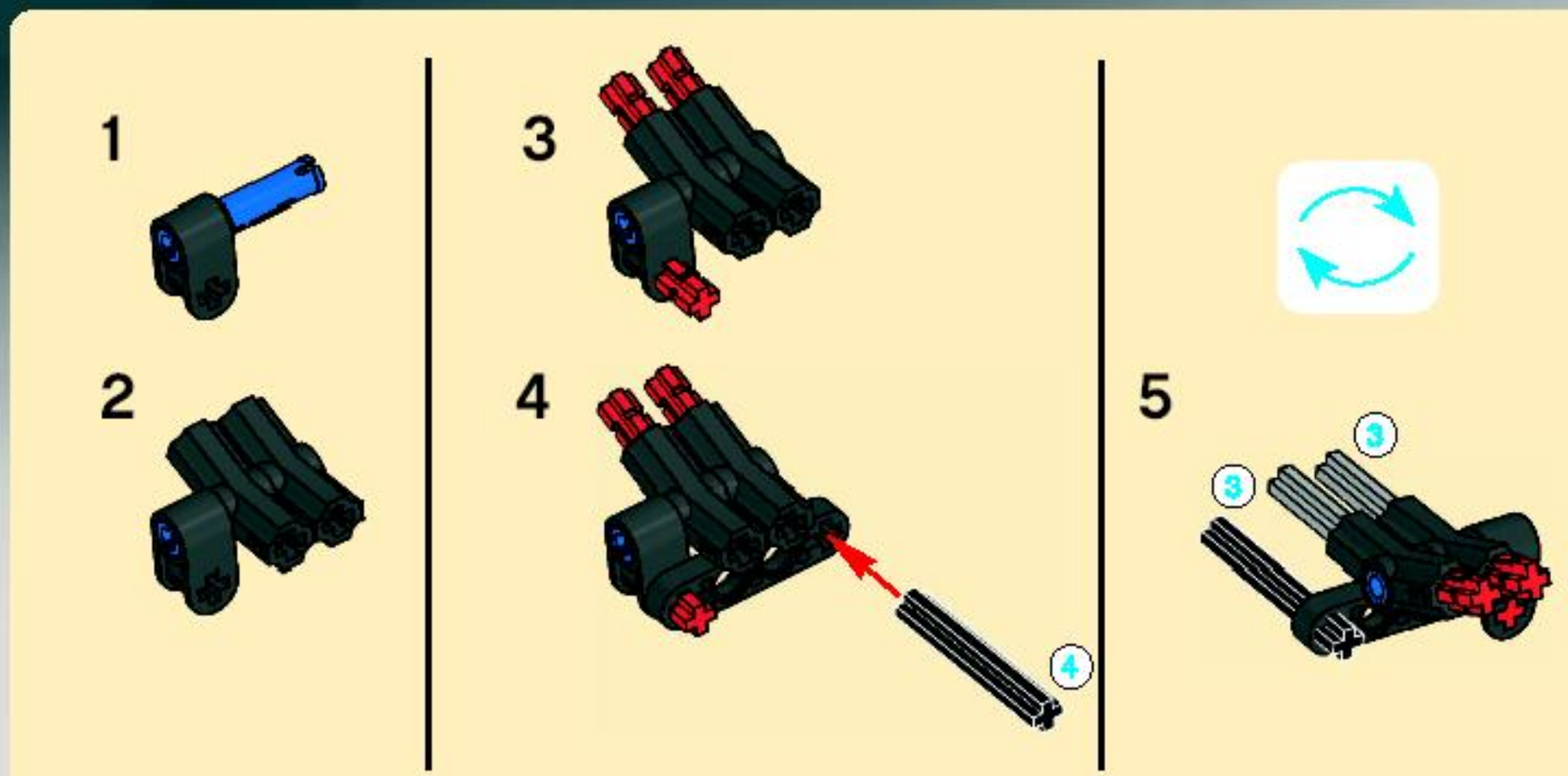

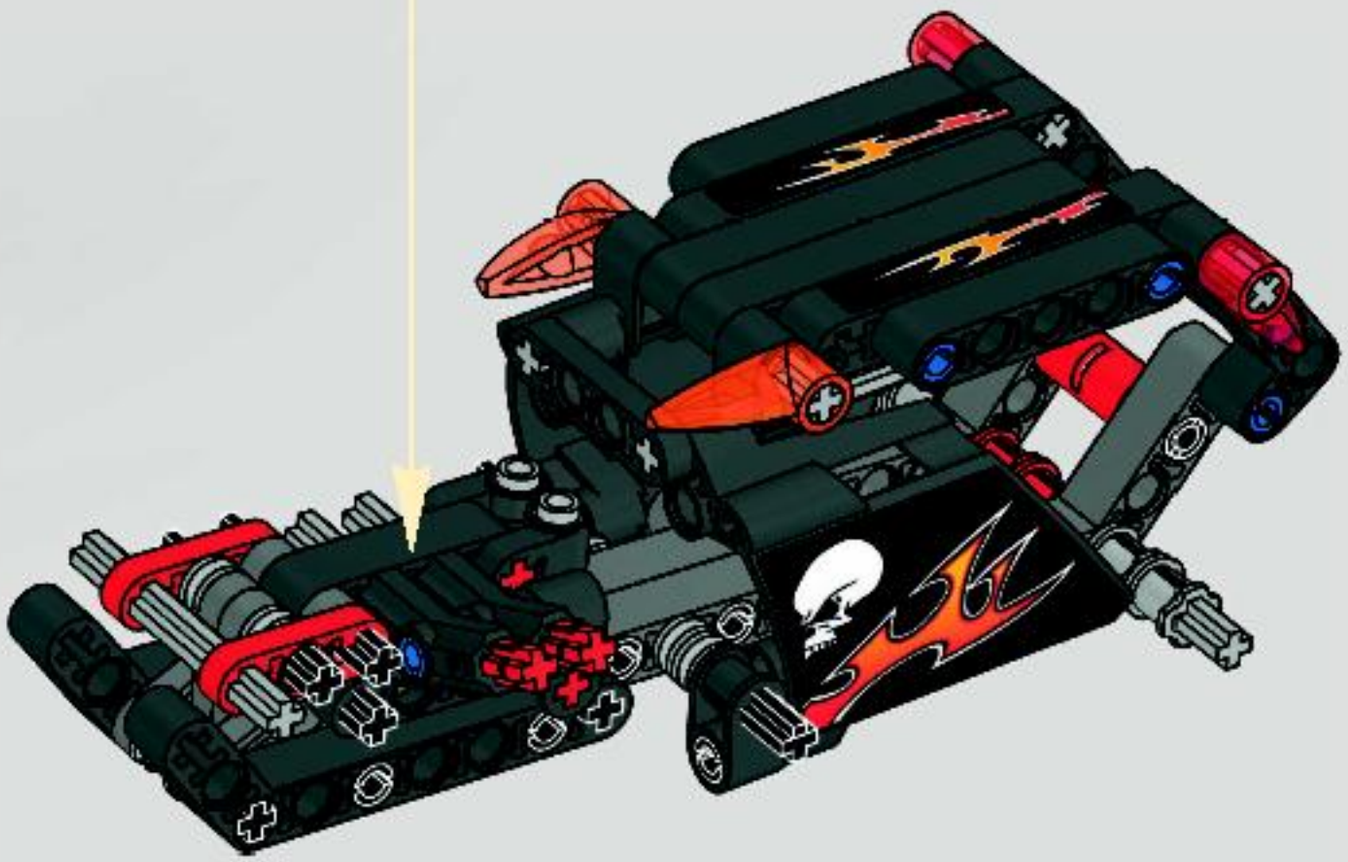

19

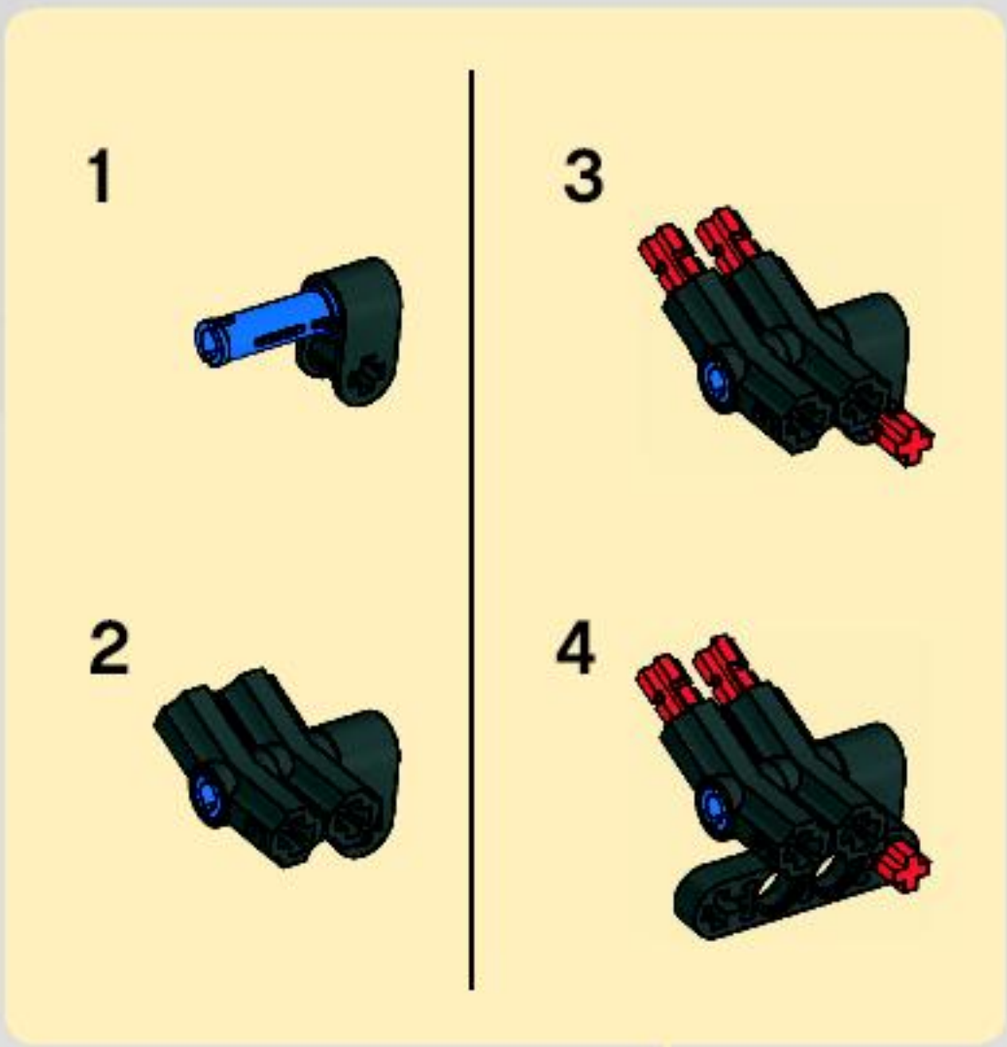

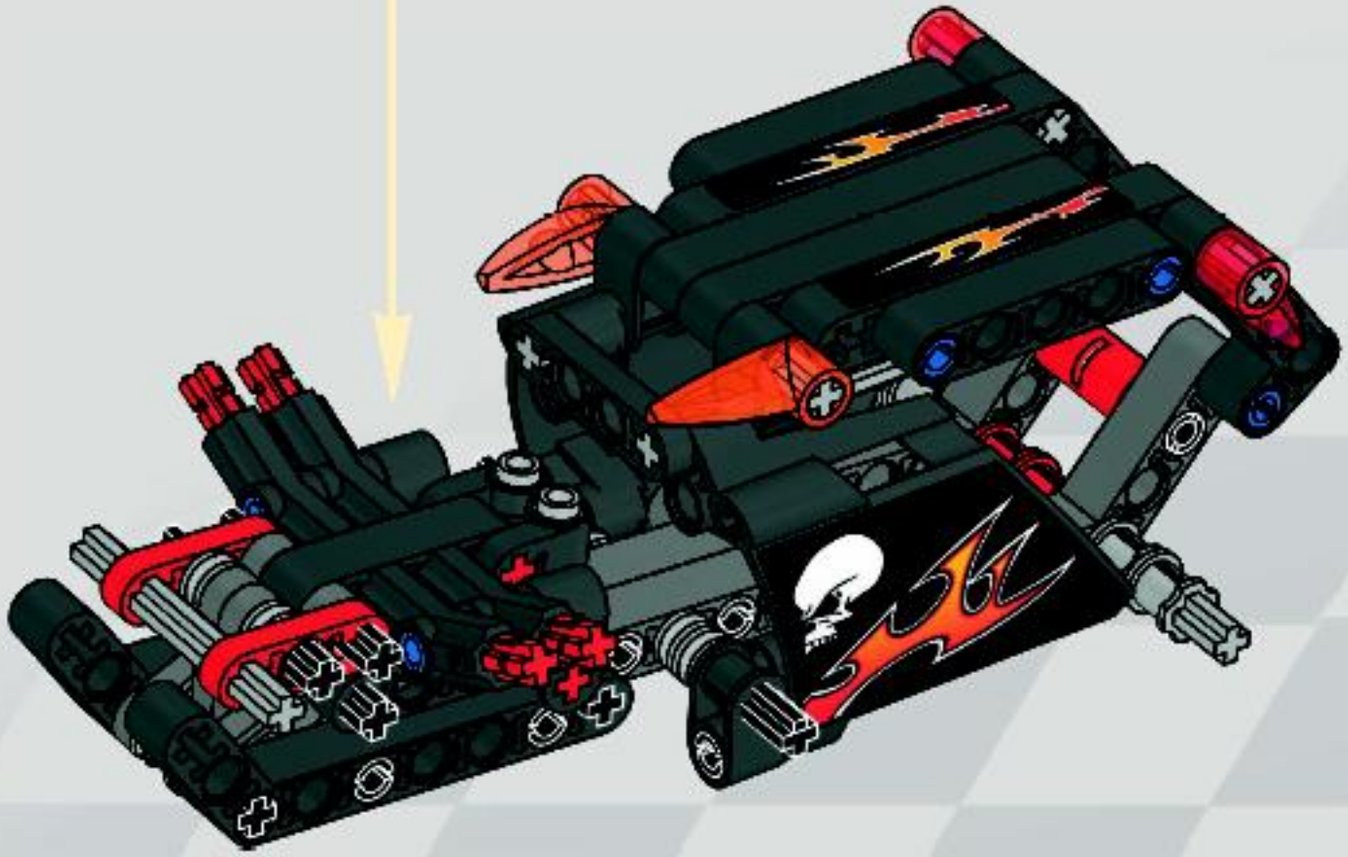

20

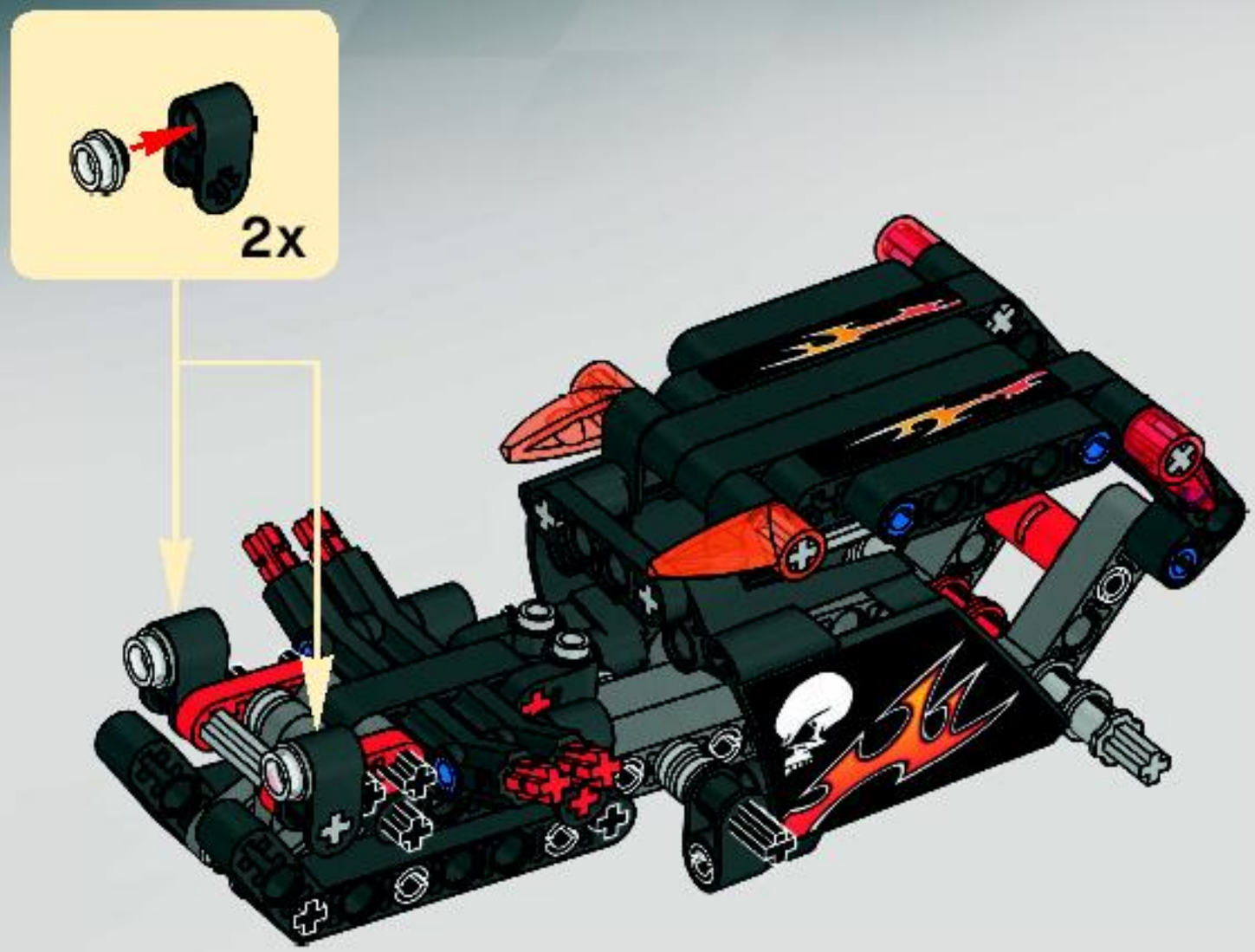

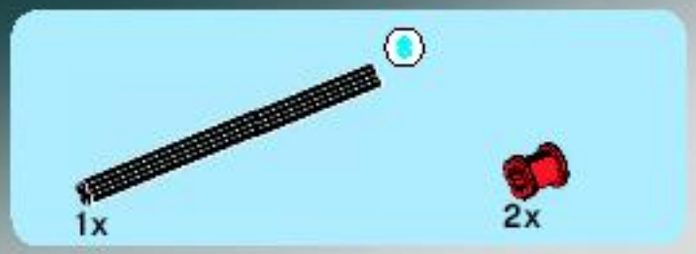

21

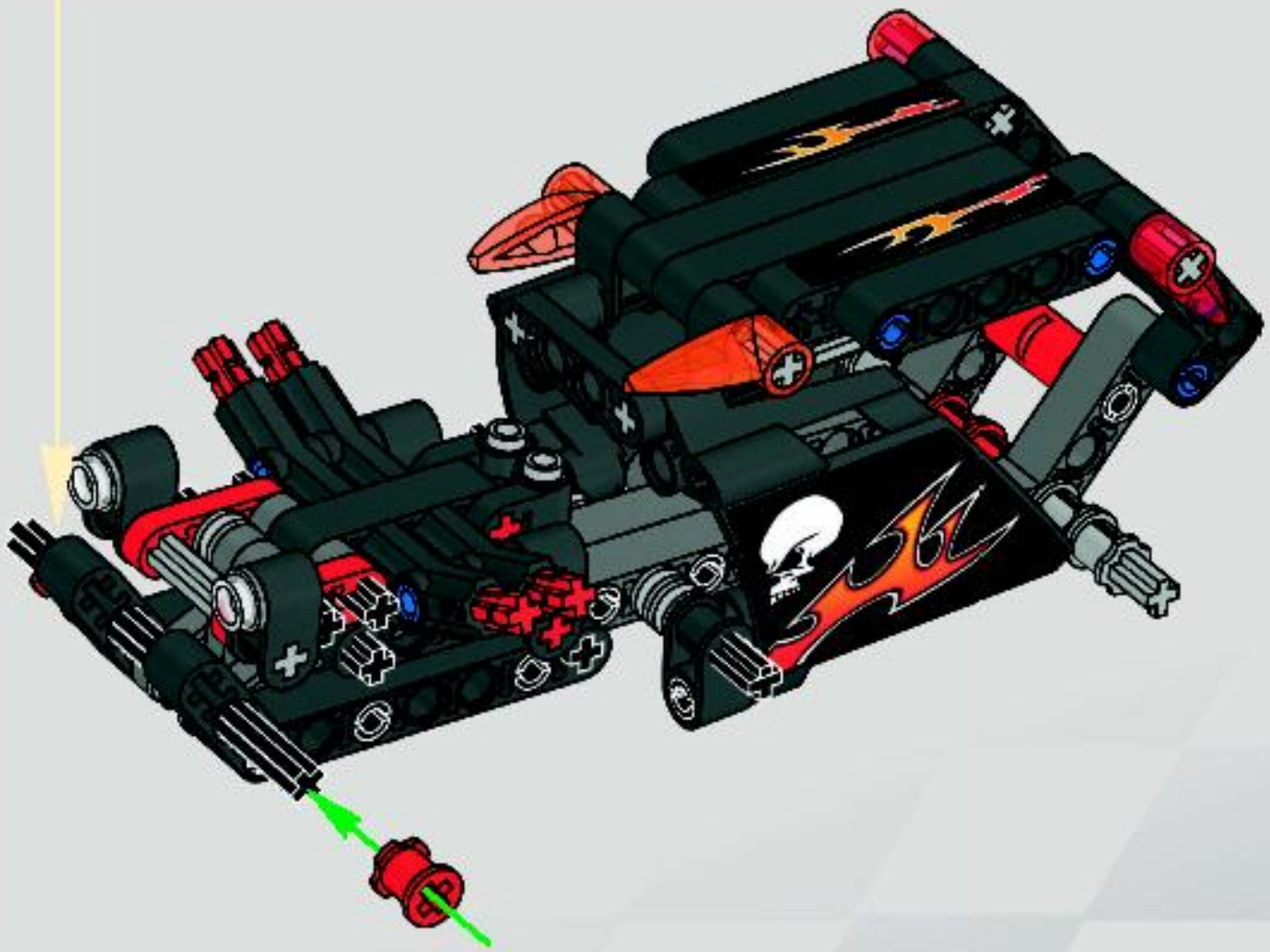

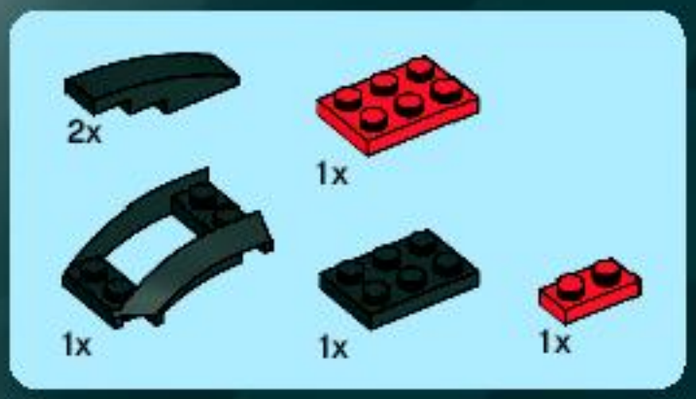

22

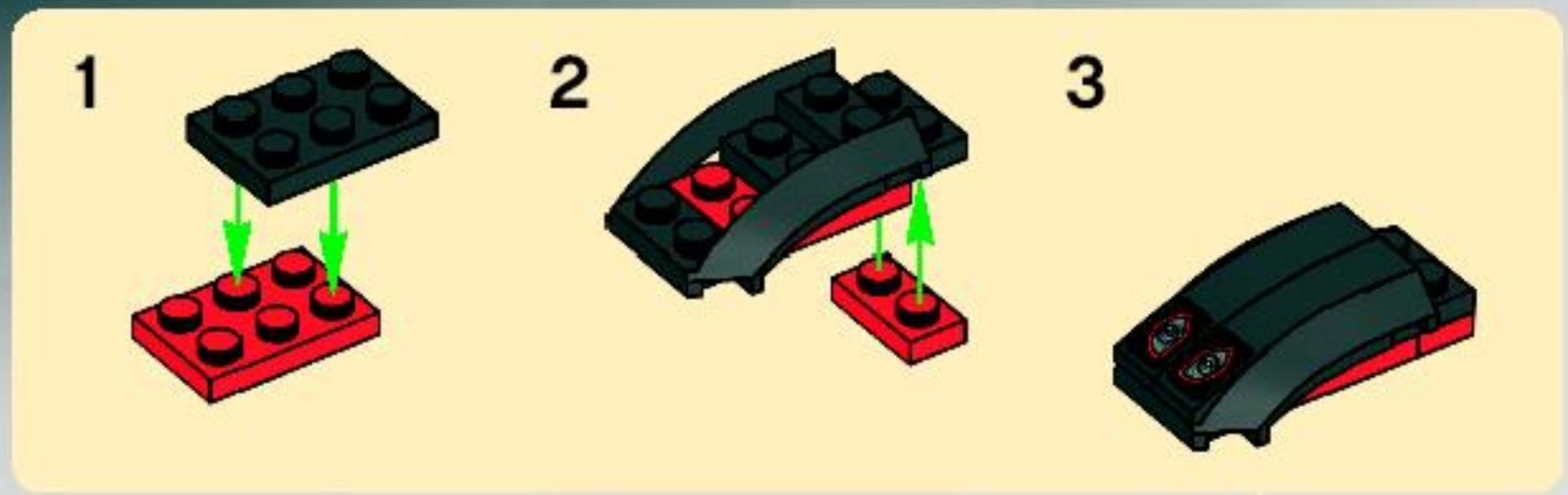

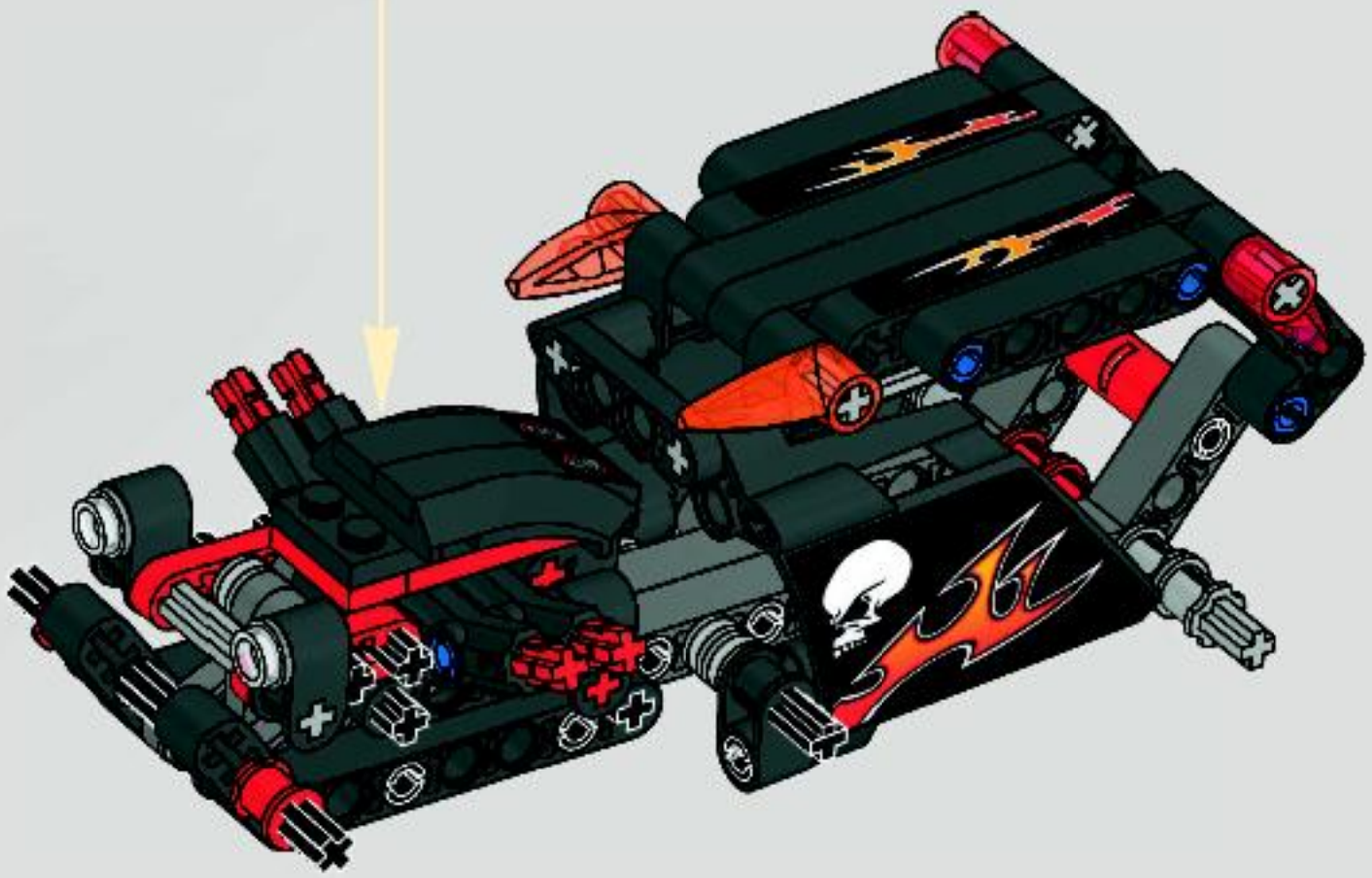

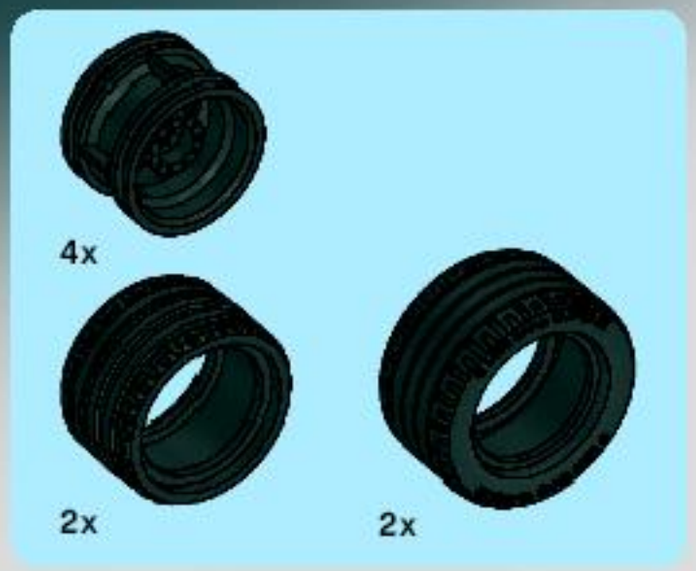

23

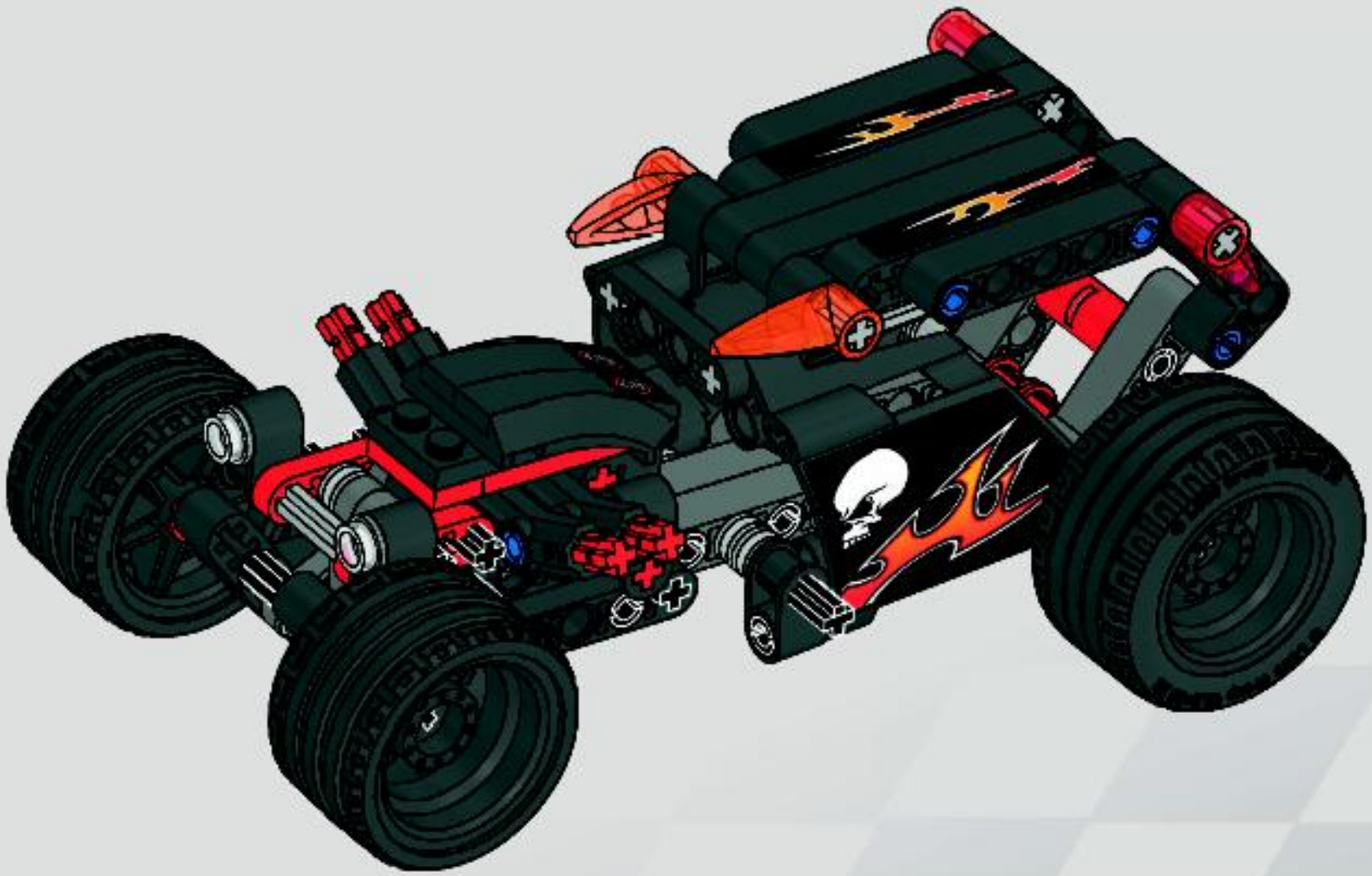

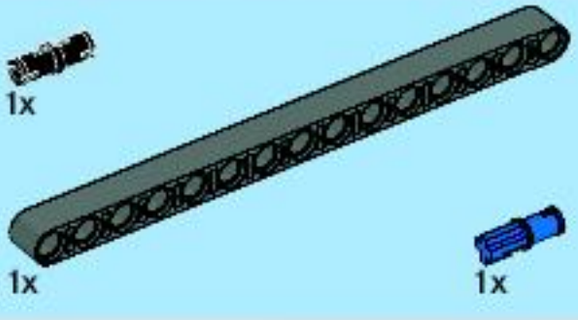

1

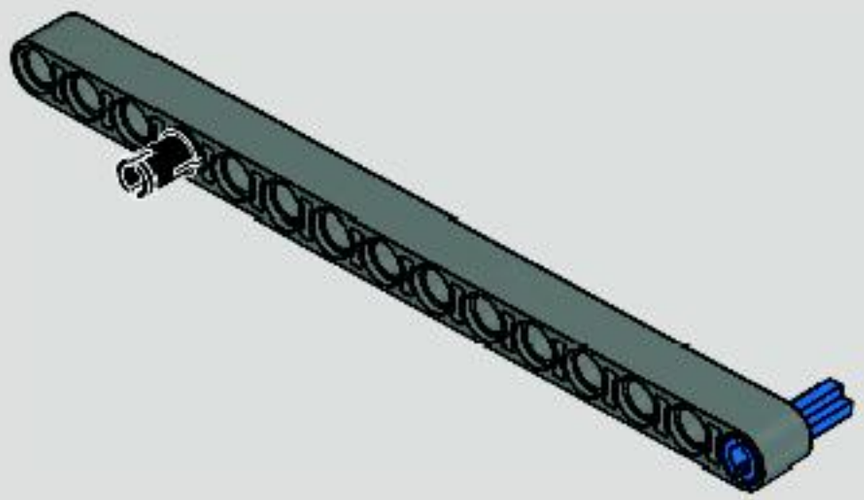

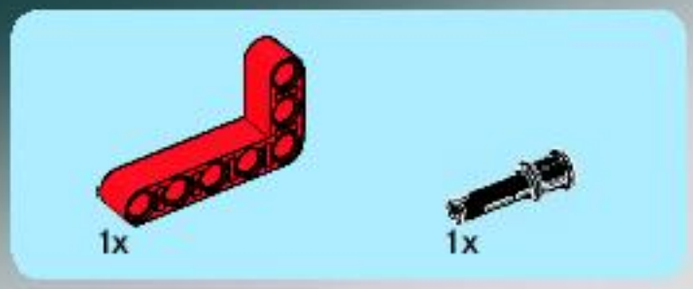

2

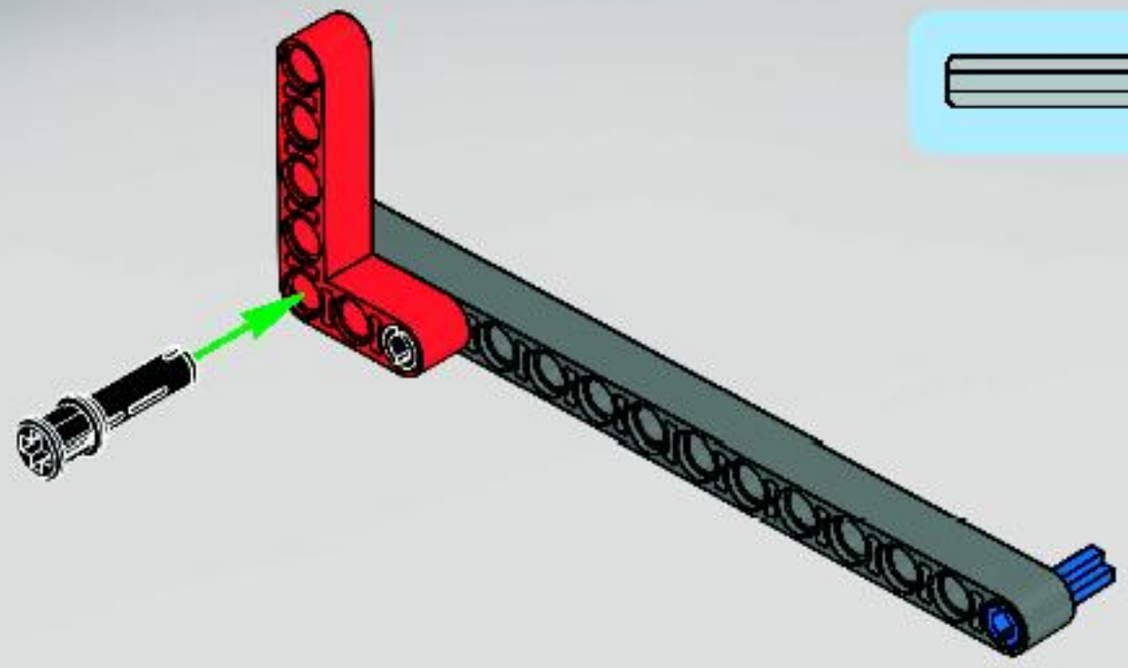

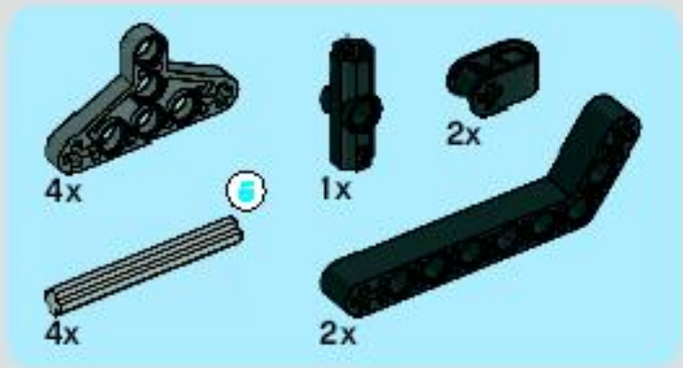

3

1

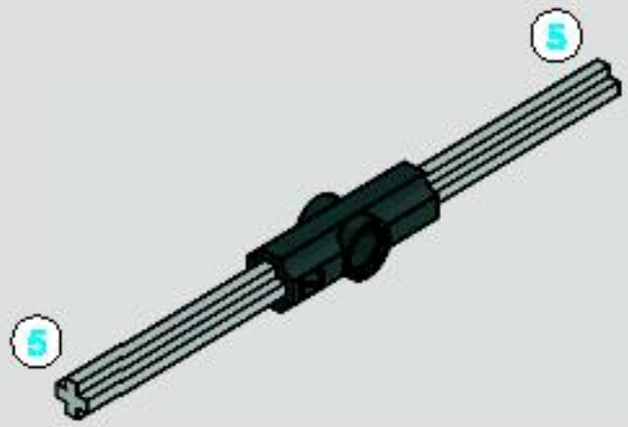

2

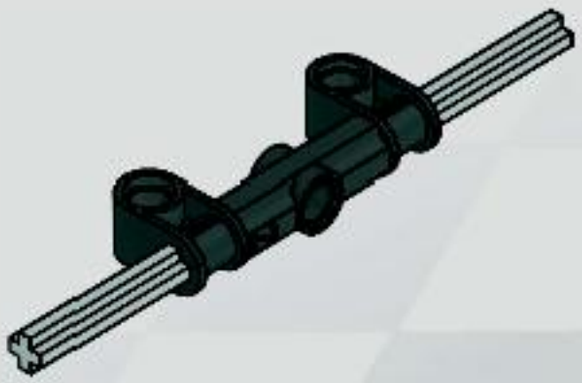

3

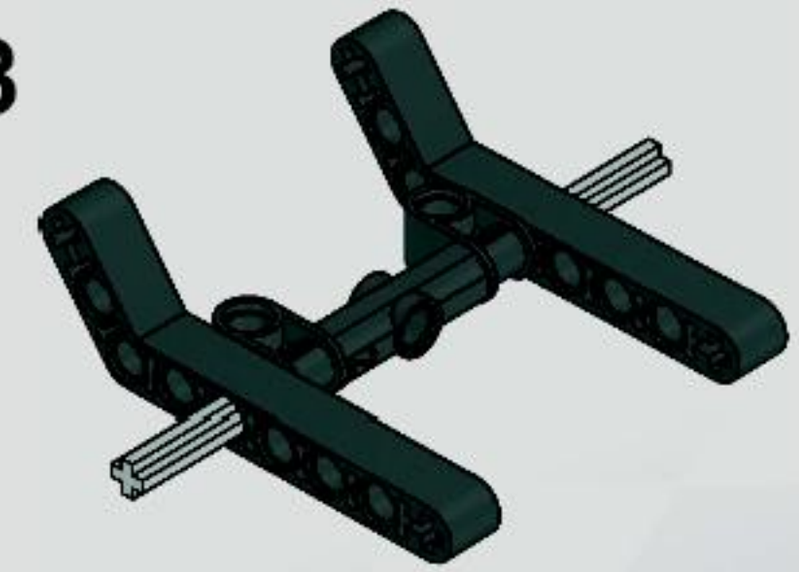

4

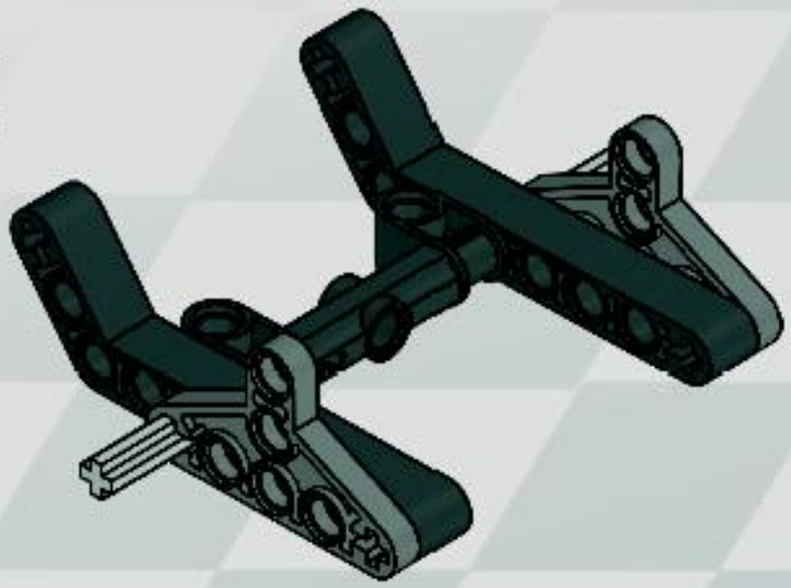

5

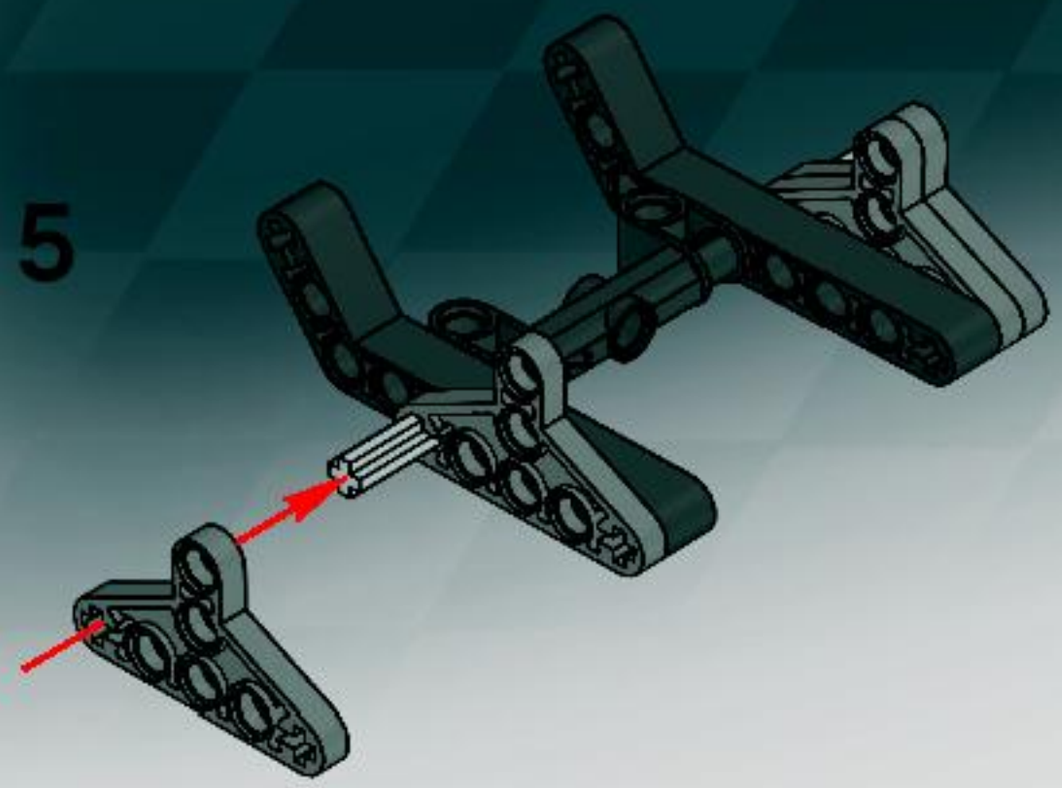

6

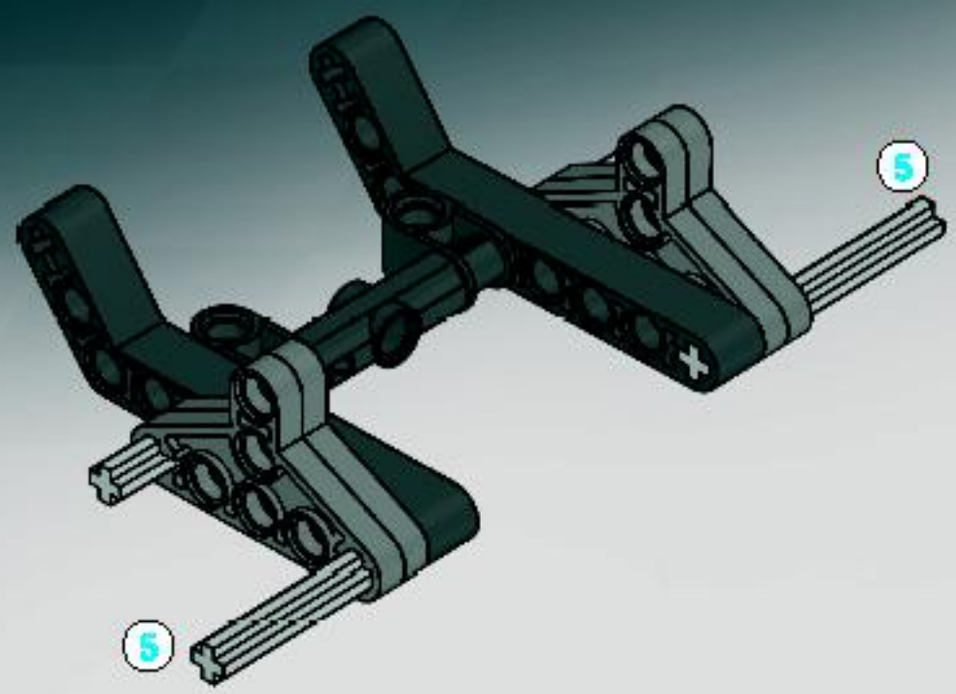

5 1:1

3

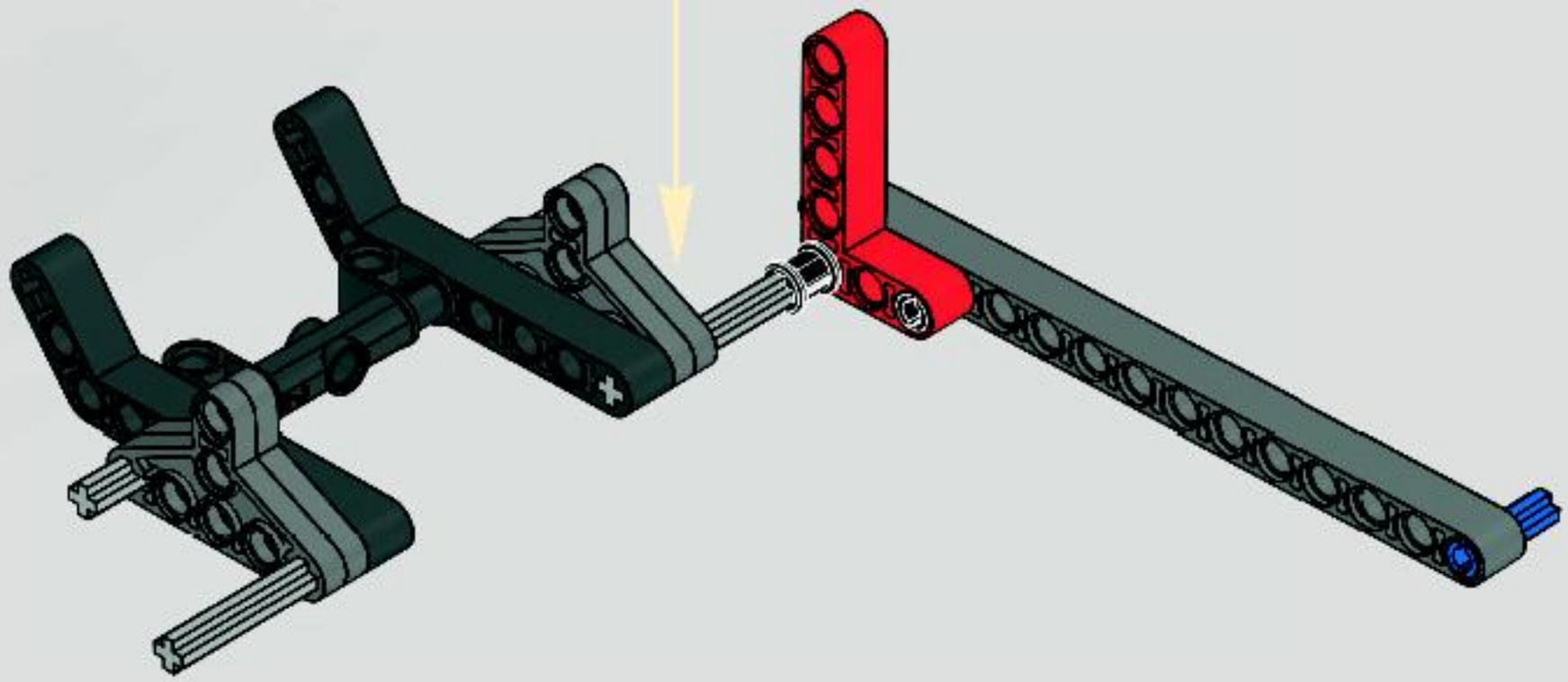

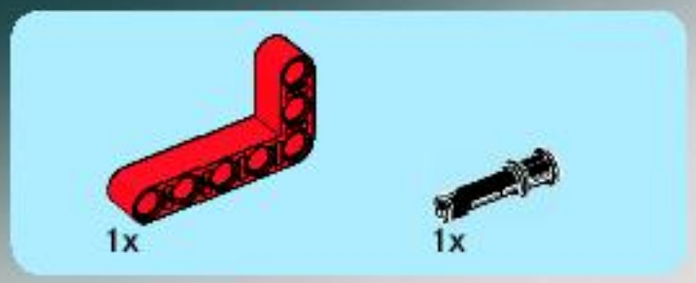

4

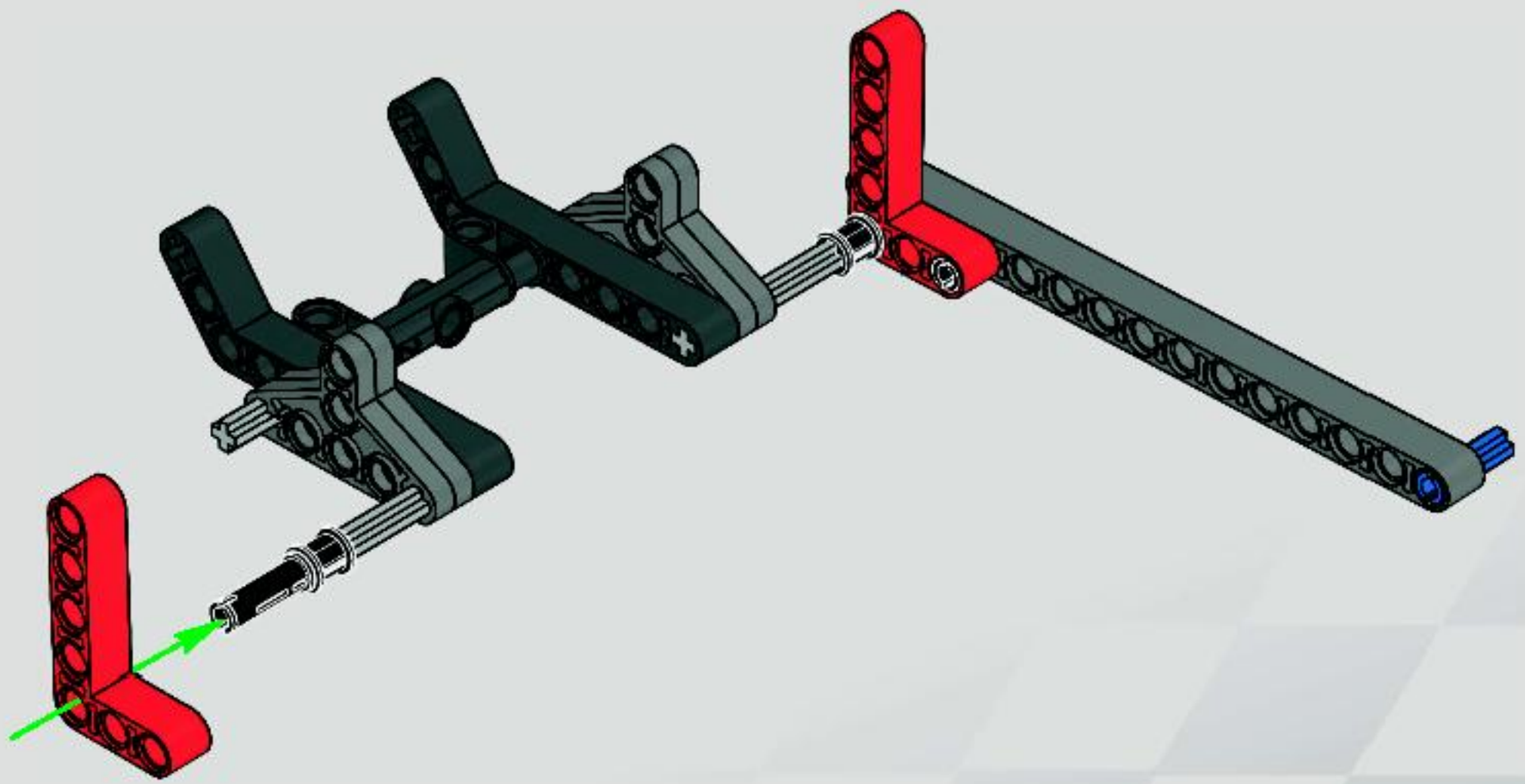

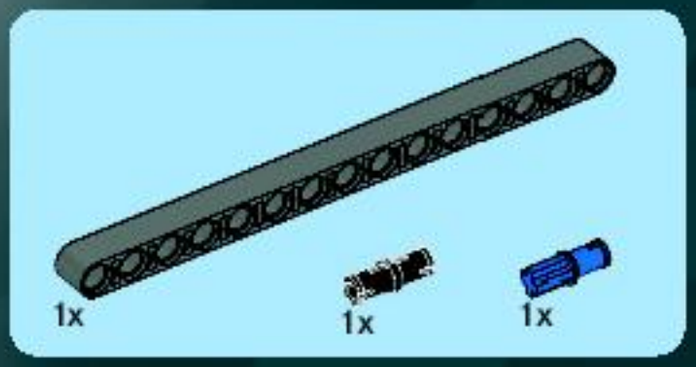

5

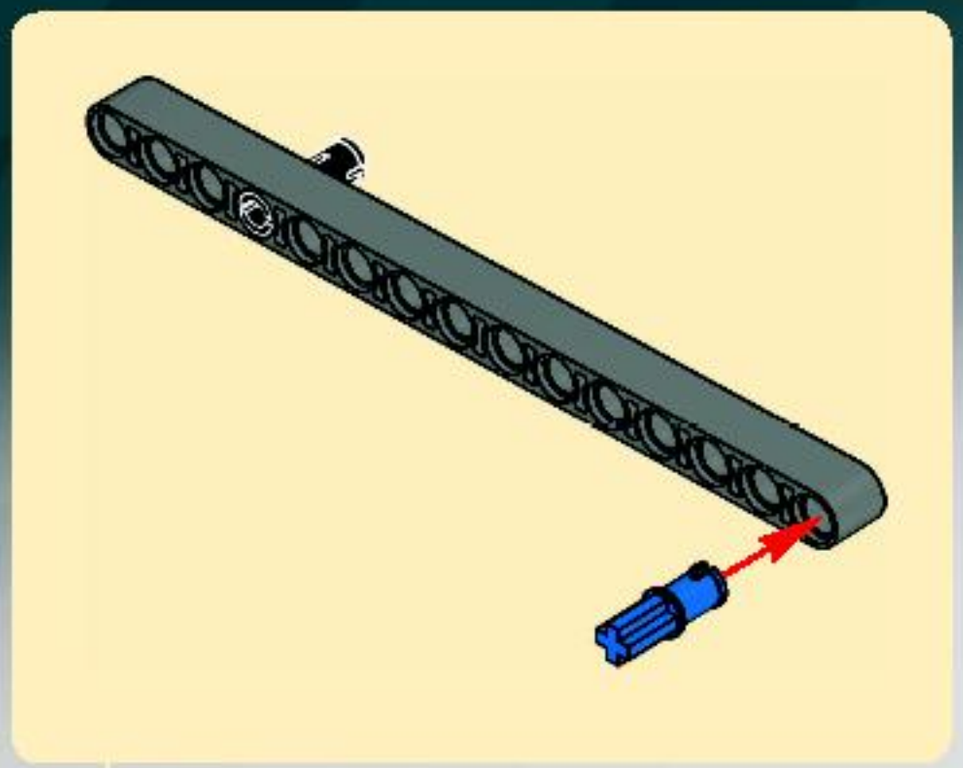

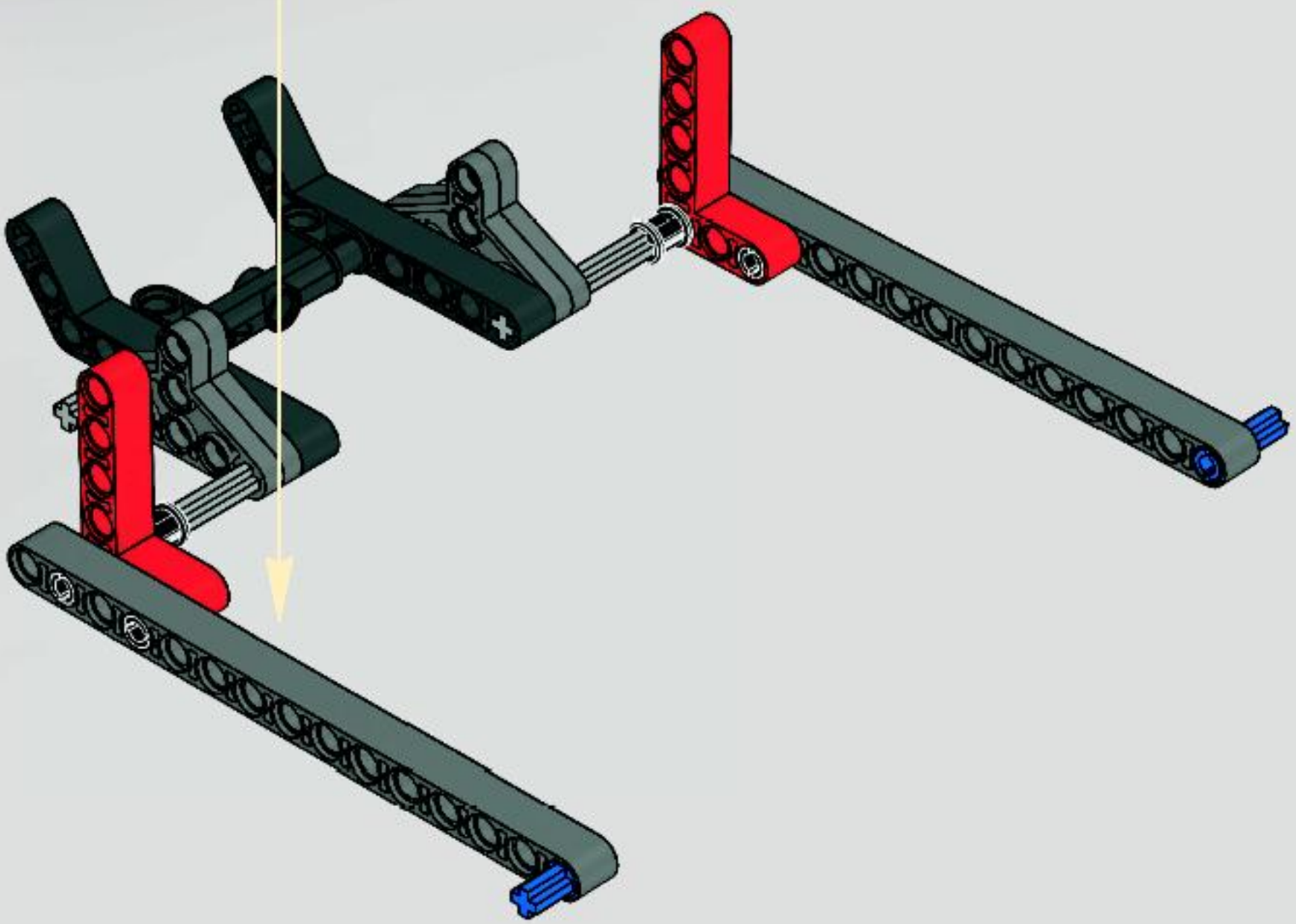

6

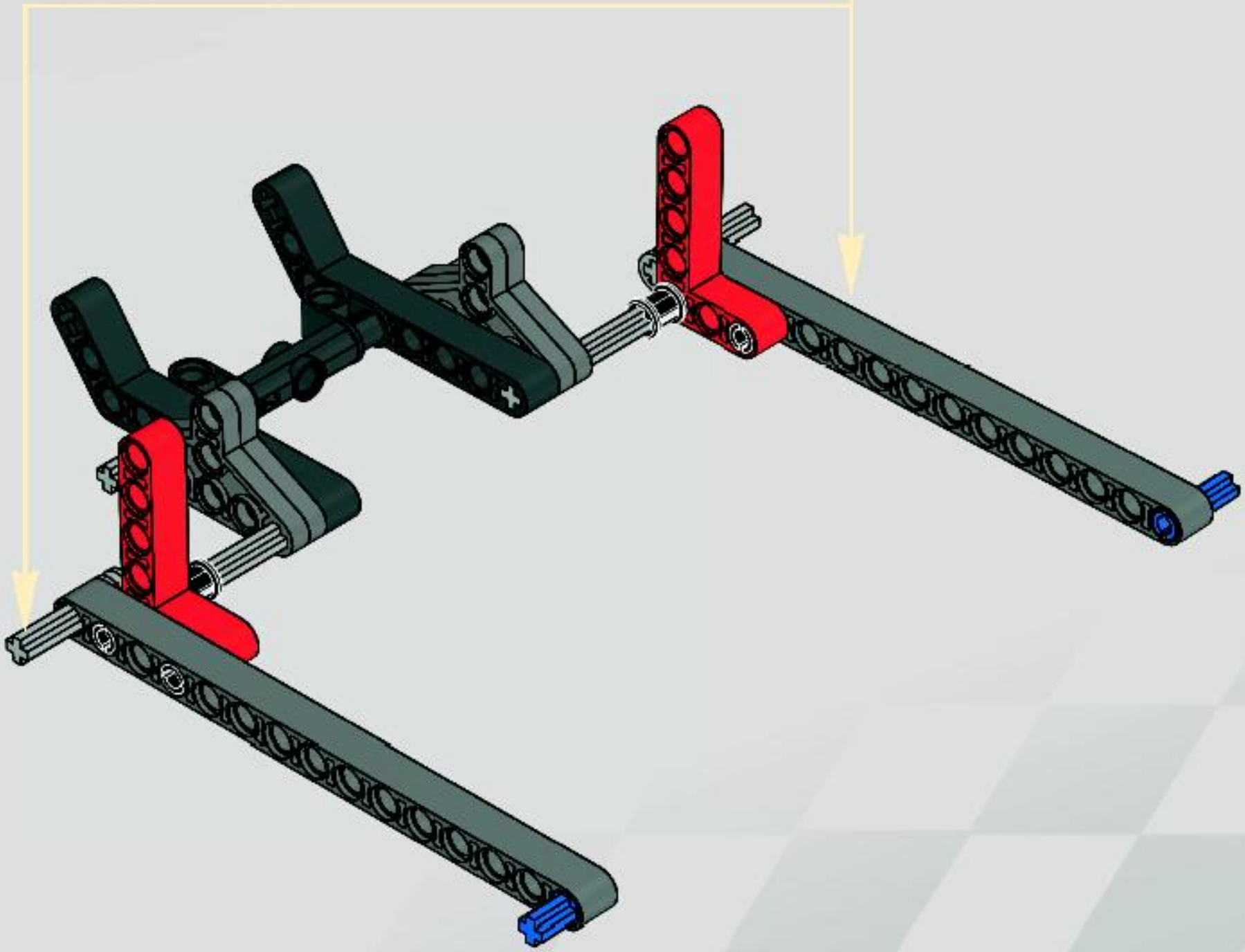

1x

7

4x

8

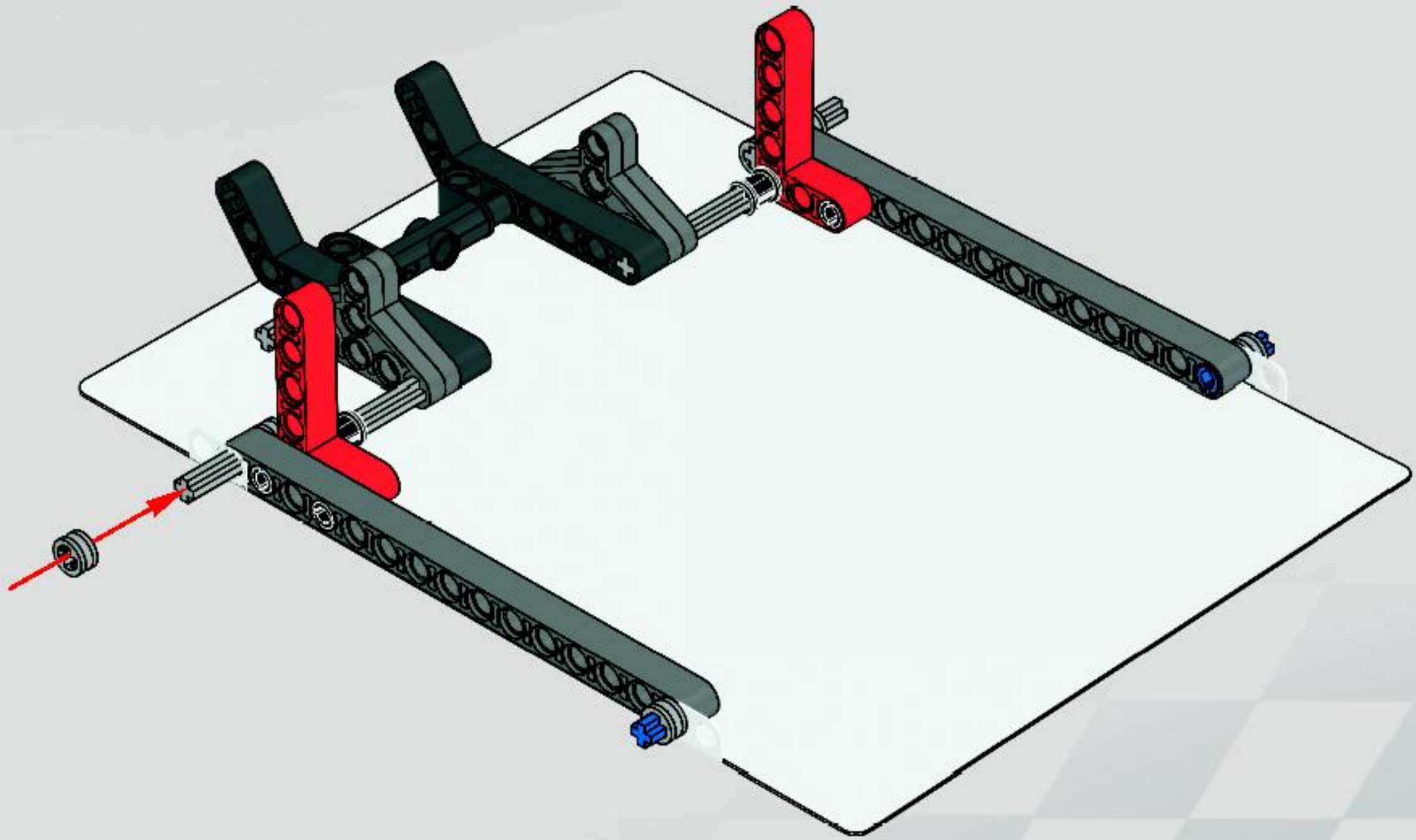

6

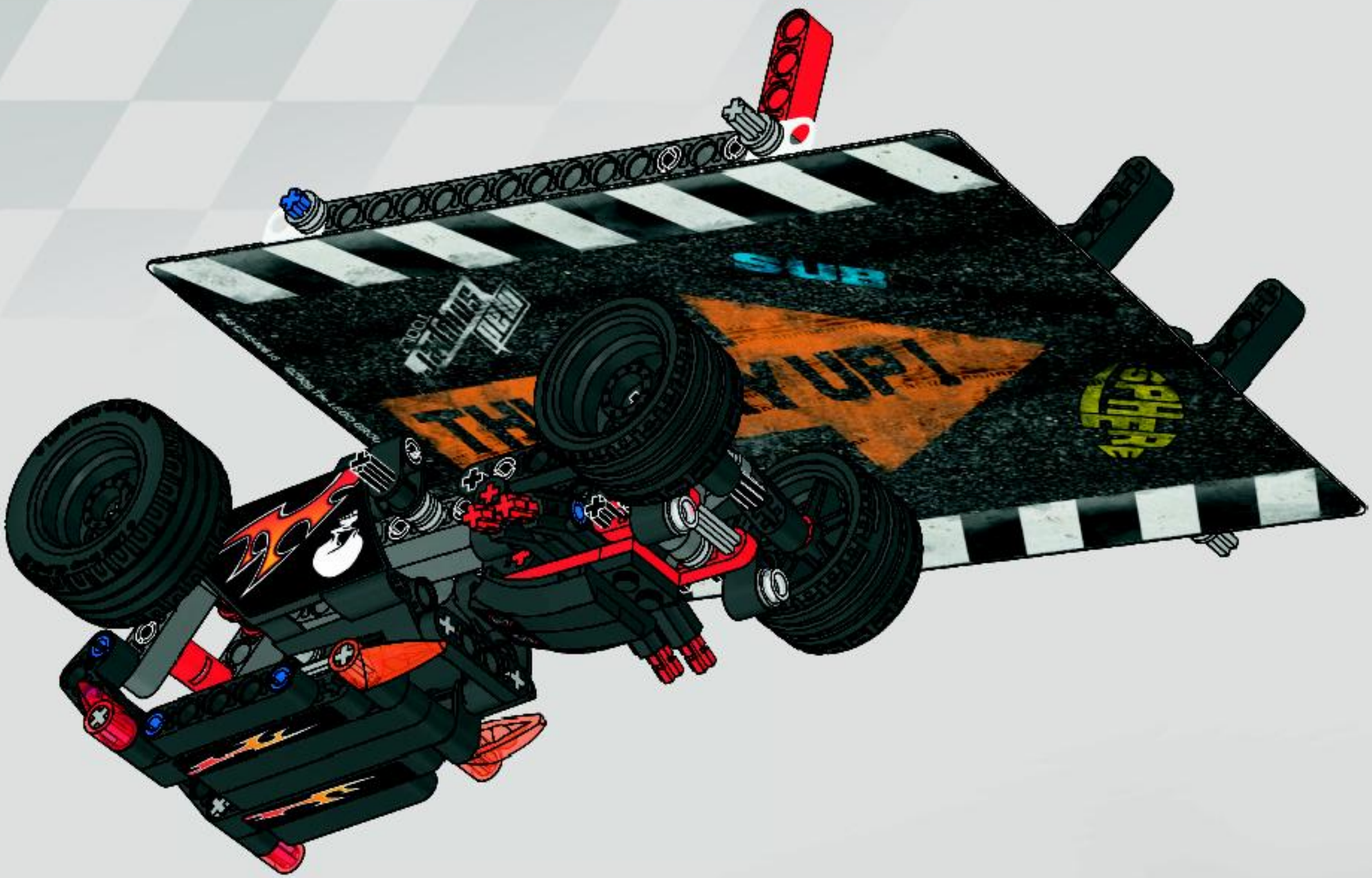
SUB
SPHERE

2x
4540382

1x
4526984

1x
4185864

1x
302321

1x
302121

2x
4107824

2x
4142540

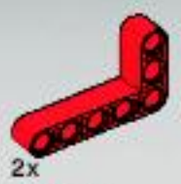
2x
4143154

1x
4254591

1x
4277113

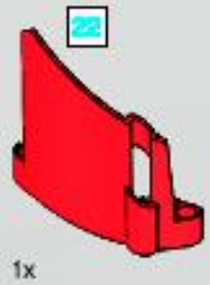

1x
4276978

2x
3005740

2x
4163574

2x
4163567

5x
4227155

10x
4142865

1x
366526

4x
4299389

2x
4184286

1x
4296204

16x
4121715

2x
4140801

6x
370526

2x
370726

2x
4499234

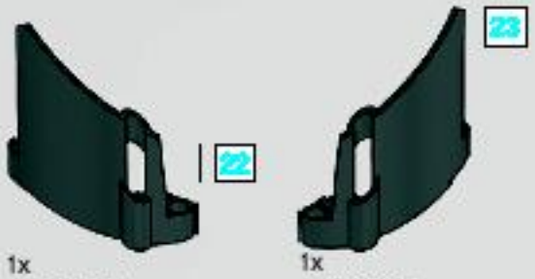

1x
4296205

1x
4540616

2x
370426

4x
4107082

1x
4107783

10x
4173668

1x
4140430

2x
4162857

1x
302126

1x
4525236

3x
4522034

4x
4142236

2x
4142543

2x
4142135

4x
4120017

8x
4140327

8x
4206482

12x
4514553

18x
4211573

5x
4211622

2x
4211483

1x
4211541

1x
4526985

8x
4211815

11x
4211639

2x
4211050

2x
4223767

8x
4210689

1x
4213607

2x
4495931

3x
4210638

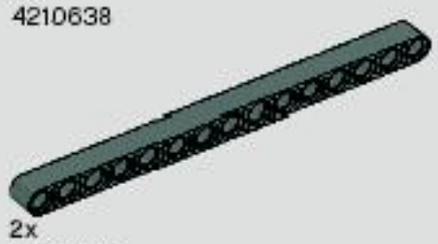
2x
4542576

Customer Service
Kundenservice
Service Consommateurs
Servicio Al Consumidor

www.lego.com/service or dial

00800 5346 5555 :

1-800-422-5346 :

FREE! GRATIS! GRATUIT!
LEGO club MAGAZINE™
www.LEGOclub.com

00800 5346 5555*
1-866-534-6258 • 1-877-518-5346
US & Canada only
Canada seulement
VISIT THE WORLD'S BIGGEST LEGO® SHOP!
www.LEGOshop.com
* Freephone. Mobile charges may apply. * Numéro sans frais. Des frais peuvent s'appliquer avec les téléphones cellulaires. * Gebührenfrei. Kosten für Anrufe aus Mobilfunknetzen können abweichen.
* Gratis telefoonnummer vanaf vaste lijn. * Det er ett gratis nummer, når du ringer fra fasttelefon. * Det är gratis, när du ringer från en fast telefon.

www.nielsen.com/LEGO

WIN LEGO® PRODUCTS

Fill out a survey and you might WIN a cool LEGO product!
NO PURCHASE NECESSARY
Open to all residents where not prohibited
Go to www.acnielsen.aim.dk/LEGO to fill out a survey for a chance to win a LEGO product.

WIN LEGO® PRODUCTEN

Vul een enquêteformulier in en maak kans op een cool LEGO® product!
Kopen niet nodig
Iedereen uit landen waar geen enquêteverbod geldt mag deelnemen.
Ga naar www.acnielsen.aim.dk/LEGO, vul een enquêteformulier in en maak kans op een LEGO product.

GEWINNE LEGO® PRODUKTE

Nimm an der Umfrage teil und GEWINNE ein tolles LEGO® Produkt!
Die Teilnahme am Gewinnspiel führt zu keinerlei Kaufverpflichtungen
Teilnahme in allen nicht ausgeschlossenen Ländern möglich
Wir verlosen unter allen Teilnehmern der Umfrage auf www.acnielsen.aim.dk/LEGO LEGO Produkte.

GAGNE DES PRODUITS LEGO®

Réponds à un questionnaire et tu pourras GAGNER un produit LEGO® très cool !
Aucune obligation d'achat.
Ouvert à tous les résidents des pays autorisés.
Visite www.acnielsen.aim.dk/LEGO pour répondre à un questionnaire et avoir une chance de gagner un produit LEGO.

レゴ®製品を「当てよう」

アンケートに記入して、かっこいいレゴ®製品を当てよう！
お買い上げの必要はありません。
禁止されていない限り、すべての皆様にご利用いただけます。
www.acnielsen.aim.dk/LEGOにアクセスして、アンケートにご記入ください。当選者にはレゴ製品を差し上げます。

www.LEGO.com

©2009 The LEGO Group. 4549927